2900486 (82C2)

EN | DE | ES | IT | FR | PT | NL | RU | FI | SV | NO| DA| PL | CS | SK | SL | HR | HU | RO | BG | EL | AR | TR | HE | LT | LV | ET |

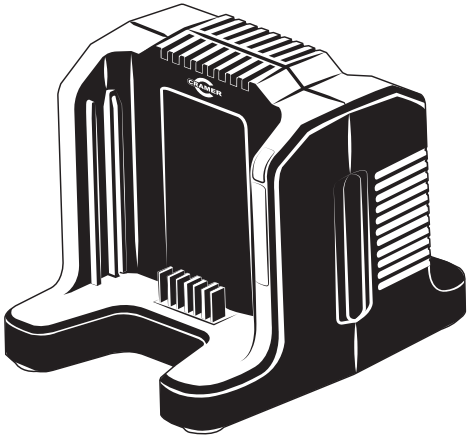

cramer.eu

Product Overview

Your machine has been engineered and manufactured to high standard for dependability, ease of operation, and operator safety. When properly cared for, it will give you years of trouble-free performance.

Know Your Charger

1. Power Cord
2. Electrical Contacts
3. Safety Lock-out Button
4. Cooling Air Port
5. Charger LED Light

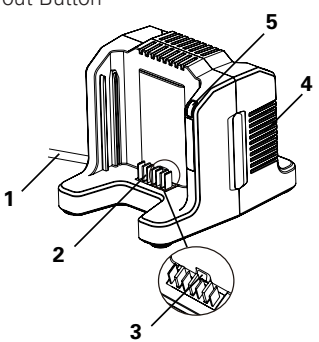

Safety Precautions

Carefully read all the safety warnings and instructions in this manual before operating these machines. Save this operator's manual for future reference.

These mahcines conforms to CE safety standards and directives concerning electromagnetic compatibility, machines and low voltage.

WARNING!

Read all safety warnings and all instructions. Failure to follow the warnings and instructions may result in electric shock, fire and/or serious injury.

General Charger Safety Warnings

- DO NOT probe the charger with conductive materials.
- DO NOT allow liquid inside the charger.
- DO NOT try to use the charger for any other purpose than what is presented in this manual.
- Unplug the charger before cleaning and when there is no battery pack in the charger.
- Do not try to connect two chargers together.
- Do not use the charger in the circumstances that the output

Polarity does not match the load polarity.

- For indoor use only.
- The cover may under no circumstances be opened. If the cover is damaged, then the charger may no longer be used.
- Do not recharge non-rechargeable batteries.

WARNING!

To avoid risk of fire, electric shock, or electrocution:

- **Do not use a damp cloth or detergent on the battery or battery charger.**
- **Always remove the battery pack before cleaning, inspecting, or performing any maintenance on the tool.**

WARNING!

This appliance can be used by children aged from 8 years and above and persons with reduced physical, sensory or mental capabilities or lack of experience and knowledge if they have been given supervision or instruction concerning use of the appliance in a safe way and understand the hazards involved.

- Children shall not play with the appliance.
- Cleaning and user maintenance should not be made by children without supervision.
- If the supply cord is damaged,it must be replaced by manufacturer, its service agent or similarly qualified persons in order to aviod a hazard.
- Do not cover the ventilation slots on the top of the charger. Do not set the charger on a soft surface i.e. blanket, pillow. Keep the ventilation slots of the charger clear.
- Do not allow small metal items or material such as steel wool, aluminum foil, or other foreign particles into the charger cavity.
- Use only 82V220G/ 82V430G/ 82V220/ 82V290/ 82V430/ 82V580/ 82VH860/ 82V860/ 82VH1000/ 82VH1150/ 82V1150 rechargeable Li-ion batteries.

Important Safety Instructions

- SAVE THESE INSTRUCTIONS - DANGER: TO REDUCE RISK OF FIRE OR ELECTRIC SHOCK CAREFULLY FOLLOW THESE INSTRUCTIONS.
- Confirm the voltage available at each country location before using the charger.
- If the shape of the plug does not fit the power outlet, use an attachment plug adaptor of the proper configuration for the power outlet.

Disposal

Separate collection. This product must not be disposed of with normal household waste. Should you find one day that your product needs replacement, or if it is no further use to you, do not dispose of it with household waste. Make this product available for separate collection.

Separate collection of used products and packaging allows materials to be recycled and used again. Re-use of recycled materials helps prevent environmental pollution and reduces the demand for raw materials.

Batteries

Li-ion

At the end of their useful life, discard batteries with due care for our environment. The battery contains material which is hazardous to you and the environment. It must be removed and disposed of separately at a facility that accepts lithium-ion batteries.

Symbol

Some of the following symbols may be used on this product. Please study them and learn their meaning. Proper interpretation of these symbols will allow you to operate the product better and safer.

SYMBOL	DESCRIPTION/EXPLANATION
	Class II
	For indoor use only
	Before charging, read the instructions
F8A	Fuse

The following signal words and meanings are intended to explain the levels of risk associated with this product.

SYMBOL	SIGNAL	MEANING
	DANGER	Indicates an imminently hazardous situation, which, if not avoided, will result in death or serious injury.
	WARNING	Indicates a potentially hazardous situation, which, if not avoided, could result in death or serious injury.

SYMBOL	SIGNAL	MEANING
⚠	CAUTION	Indicates a potentially hazardous situation, which, if not avoided, may result in minor or moderate injury.
	CAUTION	(Without Safety Alert Symbol) Indicates a situation that may result in property damage.

Operation

Charging Procedure

NOTE: The battery is not shipped fully charged. It is recommended to fully charge before use to ensure that maximum run time can be achieved. This lithium-ion battery will not develop a memory and may be charged at any time.

1. Charge one battery:
   - Plug the charger (1) into an AC power outlet.
   - Insert the battery pack (2) into the charger (1).
2. Charge two batteries:
   - Plug the charger (1) into an AC power outlet.
   - Insert two battery packs (2) into the charger (1).

When charging two battery packs, the two batteries are charged separately. The charger will charge one battery first. After one battery is fully charged, it will charge the other battery.

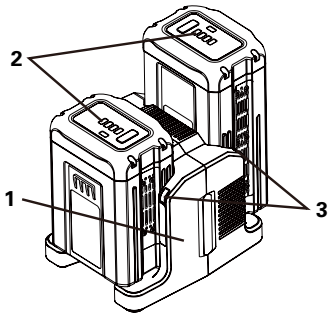

This is a diagnostic charger. The Charger LED Lights (3) will illuminate in specific order to communicate the current battery status. They are as follows:

LED STATUS	DESCRIPTION
Blinking Green	Charging
Solid Green	Fully Charged
Solid Red	Over Temperature
Blinking Red	Charging Fault

False defect note:
When the battery is inserted into the charger and the status LED blinks RED, remove the battery from the charger for 1 minute, then reinsert. If the status LED blinks GREEN, then the battery is properly charging. If the status LED is still blinking RED, remove the battery and unplug the

charger for 1 minute. After 1 minute, plug in the charger and reinsert the battery. If the status LED blinks GREEN, then the battery is properly charging. If the status LED is still blinking RED, the battery is defective and needs to be replaced.

WARNING!

If the battery is inserted into the charger when warm or hot, the CHARGING LED indicator light on the charger may switch on and illuminate RED. If this occurs allow the battery to cool outside of the charger for approximately 30 minutes.

Checking The Charger

If the battery pack does not charge properly:

- Check the current at the power outlet with another tool. Make sure that the outlet is not turned off.
- Check that the charger contacts have not been shorted by debris or foreign material.
- If the surrounding air temperature is not normal room temperature, move the charger and battery pack to a location where the temperature is between 7 ˚C and 40˚C.

Detachable Power Cord

The power cords of the charger are detachable. They can be removed from the charger and used interchangeably. (See the figure below)

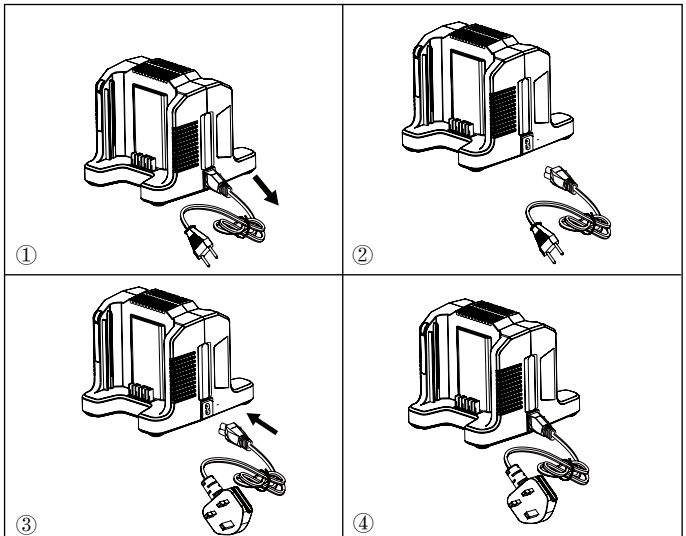

Maintenance

WARNING!

Do not at any time let brake fluids, gasoline, petroleum based products, penetrating oils, etc. come in contact with plastic parts. They contain chemicals that can damage, weaken or destroy plastic.

WARNING!

To avoid serious personal injury, always remove the battery pack from the tool when cleaning or performing any maintenance.

Cleaning

Wipe the outside of the charger with a dry, soft cloth. Do not hose down or wash with water.

Storage

Always remove the battery pack before storing the charger or any time the charger is unplugged.

Troubleshooting

PROBLEM	POSSIBLE CAUSE	SOLUTION
Charger doesn't work. Charger shows defective mode (LED flashes Red).	Battery pack or charger is defective or bad connection between the battery pack and charger.	Try to remove and reconnect the battery pack and the charger.
		Try charging a different battery pack.
		Unplug the charger and wait until the red LED goes out, then reconnect the plug to the power supply.
Charger doesn't work. Charger shows evaluation mode (LED indicates Red solid ON).	Battery pack is too hot or too cold.	Allow the battery pack to reach normal temperature. Charging will begin when battery pack returns to 3°C-47°C (37°F-117°F).

Technical Data

PROPERTY	VALUE
Model	82C2
Charger	82V charger
Input	230V ∿ 50/60Hz, 2.5A
Output	82V ⎓ 4A

EC Declaration of Conformity

Manufacturer: Changzhou Globe Co., Ltd.

Address: No.65 Xinggang Road Zhonglou Zone Changzhou, Jiangsu 213000 P.R.China

Name and address of the person authorised to compile the technical file:

Name: Peter Söderström

Address: Propellergatan 1

211 15 Malmö

Sweden

WE HEREBY DECLARE UNDER OUR OWN RESPONSIBILITY
THE MACHINE

Original Instruciotn	
Type	82V charger
Brand	Cramer
Model	82C2
Serial No	See product rating label

Has been manufactured in accordance with the standards or regulatory documents:

European harmonised standards	EN 60335-2-29, EN 60335-1, EN 62233, EN 55014-1, EN 55014-2, EN 61000-3-2, EN 61000-3-3

And conforms to the essential requirements of the following directives:

Low voltage directive	2014/35/EU
EMC directive	2014/30/EU

Ted Qu

Ted Qu Haichao
Quality Director
Changzhou, 22/07/2017

Produktüberblick

Das Gerät wurde speziell im Hinblick auf hohe Zuverlässigkeit, einfache Bedienung und die Sicherheit des Bedieners entwickelt und hergestellt. Durch korrekte Pflege können Sie eine verlässliche Leistung und problemfreien Betrieb über viele Jahre sicherstellen.

Geräteschreibung

1 Netzkabel
2 Elektrische Kontakte
3 Sicherheitstaste
4 Kühlluft Ein-/Auslass
5 LED-Ladeleuchte

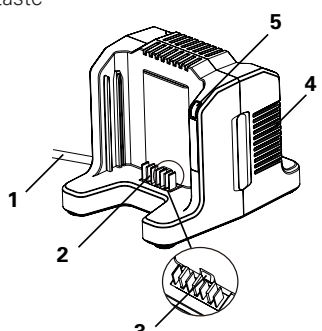

Sicherheitsvorkehrungen

Lesen Sie aufmerksam die Sicherheitshinweise und Anleitungen in dieser Bedienungsanleitung, bevor Sie diese Geräte benutzen. Bewahren Sie diese Bedienungsanleitung zum Nachlesen auf.

Diese Geräte erfüllen die CE-Sicherheitsstandards und Richtlinien über die elektromagnetische Verträglichkeit, Geräte und Niederspannung.

WARNUNG!

Lesen Sie alle Sicherheitshinweise und Anweisungen. Versäumnisse bei der Einhaltung der Sicherheitshinweise und Anweisungen können elektrischen Schlag, Brand und/oder schwere Verletzungen verursachen.

Allgemeine Sicherheitshinweise zu Ladegeräten

- Stecken Sie KEINE elektrisch leitenden Materialien in das Ladegerät.
- Lassen Sie KEINE Flüssigkeit in das Ladegerät eindringen.
- Benutzen Sie das Ladegerät NICHT für andere Aufgaben als die in dieser Bedienungsanleitung genannten.
- Ziehen Sie den Netzstecker des Ladegerätes, bevor Sie es reinigen, und wenn sich kein Akkupack in dem Ladegerät befindet.

- Versuchen Sie nicht zwei Ladegeräte zu verbinden.
- Benutzen Sie das Ladegerät nicht unter Umständen wo die Ausgangspolarität nicht zu der Spannungs-Polarität passt.
- Nur für den Hausgebrauch.
- Die Abdeckung darf unter keinen Umständen geöffnet werden. Wenn die Abdeckung beschädigt ist, darf das Ladegerät nicht weiter benutzt werden.
- Nicht zum Aufladen nicht-aufladbarer Batterien.

WARNUNG!

Zur Vermeidung von Feuer oder Stromschlag:

- **Wenden Sie nicht ein feuchtes Tuch oder Reinigungsmittel an dem Akku oder Ladegerät an.**
- **Entfernen Sie vor dem Reinigen, Überprüfen oder Warten des Werkzeugs immer den Akku.**

WARNUNG!

Dieses Gerät darf von Kindern ab 8 Jahren und Personen mit verminderten physischen, sensorischen oder geistigen Fähigkeiten oder fehlender Erfahrung und Wissen benutzt werden, wenn sie beaufsichtigt werden oder über die sichere Benutzung aufgeklärt wurden und die damit verbundenen Gefahren verstehen.

- Kinder dürfen nicht mit dem Gerät spielen.
- Reinigung und Wartung sollte nicht von unbeaufsichtigten Kindern durchgeführt werden.
- Falls das Stromkabel beschädigt ist, muss es zur Vermeidung einer Gefährdung durch den Hersteller, dessen Kundendienst oder ähnlich qualifizierten Personen ausgetauscht werden.
- Decken Sie die Ventilationsschlitze auf der Oberseite des Ladegerätes nicht ab. Stellen Sie das Ladegerät nicht auf einen weichen Untergrund, z.B. Decke, Kissen. Halten Sie die Ventilationsschlitze des Ladegerätes frei.
- Lassen Sie keine kleine Metallteile oder Materialien wie Stahlwolle, Aluminiumfolie oder andere Fremdkörper in das Gehäuse des Ladegerätes gelangen
- Benutzen Sie nur 82V220G/ 82V430G/ 82V220/ 82V290/ 82V430/ 82V580/ 82VH860/ 82V860/ 82VH1000/ 82VH1150/ 82V1150 Li-Ionen Akkus.

Wichtige Sicherheitsanweisungen

- HEBEN SIE DIESE ANWEISUNGEN AUF - GEFAHR: BEFOLGEN SIE DIESE ANWEISUNGEN, UM DIE GEFAHR VON FEUER ODER STROMSCHLAG ZU VERRINGERN.
- Bestätigen Sie in jedem Land die verfügbare Spannung, bevor Sie das Ladegerät benutzen.
- Wenn die Form des Steckers nicht in den Stromanschluss passt, benutzen Sie einen passenden Adapter für den Stromanschluss.

Entsorgung

Getrennte Sammlung Dieses Produkt darf nicht im normalen Hausmüll entsorgt werden. Wenn Sie eines Tages erfahren, dass Ihr Werkzeug ersetzt werden muss oder es nicht weiter von Nutzen für Sie ist, entsorgen Sie es nicht im Hausabfall. Führen Sie dieses Produkt einer getrennten Sammlung zu.

Die getrennte Sammlung gebrauchter Produkte und Verpackungen erlaubt die Wiederverwertung von Materialien. Die Wiederverwendung von Materialien hilft Umweltverschmutzung zu verhindern und reduziert den Bedarf an Rohmaterialien.

Batteries

Li-ion

At the end of their useful life, discard batteries with due care for our environment. The battery contains material which is hazardous to you and the environment. It must be removed and disposed of separately at a facility that accepts lithium-ion batteries.

Símbolo

Einige der folgenden Symbole könnten mit diesem Produkt verwendet werden. Bitte schauen Sie sich diese an und machen Sie sich mit ihrer Bedeutung vertraut. Ein gutes Verständnis dieser Symbole erlaubt es Ihnen das Produkt besser und sicherer einzusetzen.

SÍMBOLO	DESCRIPTION/EXPLANATION
	Klasse II
	Nur für den Innenbereich.
	Lesen Sie vor dem Aufladen die Bedienungsanleitung.
F8A	Sicherung

Die folgenden Signalwörter und bedeu- tungen sollen den mit diesem Produkt verbundenen Risikograd veranschaulichen.

SÍMBOLO	SIGNAL	BEDEUTUNG
	GEFAHR	IBezeichnet eine unmittelbare Gefahrensituation, die, falls sie nicht vermieden wird, zum Tode oder schweren Verl-etzungen führen kann.
	WARNUNG	Bezeichnet eine mögliche Gefah- rensituation, die, falls sie nicht vermieden wird, zum Tode oder schweren Verl-etzungen führen kann.

SÍMBOLO	SIGNAL	BEDEUTUNG
⚠	ACHTUNG	Bezeichnet eine mögliche Gefahrensituation, die, falls sie nicht vermieden wird, zu kleineren und mittleren Verletzungen führen kann.
	ACHTUNG	(ohne Sicherheitswarnsymbol) Bezeichnet eine Situation, die zu Sachschaden führen kann.

Inbetriebnahme

Ladevorgang

HINWEIS: Der Akku wird nicht voll geladen verschickt. Es wird empfohlen den Akku vor der Benutzung voll aufzuladen, um die maximale Laufzeit zu erreichen. Dieser Lithium-Ionen Akku entwickelt keinen Memory-Effekt und kann jederzeit aufgeladen werden.

1. Aufladen eines Akkus:
   - Stecken Sie das Ladegerät (1) in eine Wechselstrom-Steckdose
   - Legen Sie den Akkupack (2) in das Ladegerät (1).
2. Aufladen von zwei Akkus:
   - Schließen Sie das Ladegerät (1) an eine geeignete Wechselstrom-Steckdose an.
   - Setzen Sie zwei Akkus (2) in das Ladegerät (1) ein.

Beim Aufladen von zwei Akkus werden die beiden Akkus separat geladen. Es wird zunächst ein Akku geladen. Sobald der erste Akku vollständig aufgeladen ist, wird der andere Akku geladen.

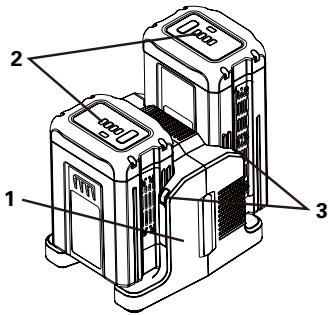

Das ist ein Diagnose-Ladegerät. Die LED Lampen des Ladegerätes (3) leuchten in einer bestimmten Reihenfolge auf, um den aktuellen Akkuzustand anzuzeigen. Sie sind wie folgt:

LED-STATUS	BESCHREIBUNG
Grün blinkend	Aufladen
Grün	Voll aufgeladen
Rot	Überhitzung
Rot blinkend	Ladefehler

Falsche Defektanzeige:
Wenn der Akku in das Ladegerät eingelegt wird und die LED blinkt, entfernen Sie den Akku für ungefähr 1 Minute aus dem Ladegerät und

legen ihn dann wieder ein. Wenn die LED den Normalzustand anzeigt ist der Akku in Ordnung. Wenn die LED immer noch blinkt, entfernen Sie den Akkupack und ziehen den Netzstecker des Ladegerätes. Warten Sie 1 Minute und schließen das Ladegerät wieder an und legen den Akku ein. Wenn die LED den Normalzustand anzeigt ist der Akku in Ordnung. Wenn die LED immer noch blinkt, ist der Akkupack defekt und muss ersetzt werden.

WARNUNG!

Wenn der warme oder heiße Akku in das Ladegerät eingelegt wird, leuchtet die LADEN LED an dem Ladegerät ROT. Wenn das passiert, lassen Sie den Akku ohne das Ladegerät für ungefähr 30 Minuten abkühlen.
BEFESTIGUNG DES LADEGERÄTES

Überprüfen Des Ladung

Wenn der Akku nicht richtig auflädt:

- Überprüfen Sie den Strom der Steckdose mit einem anderen Werkzeug. Stellen Sie sicher, dass die Steckdose nicht ausgeschaltet ist.
- Überprüfen Sie, dass die Ladekontakte nicht durch Schmutz oder Fremdkörper kurzgeschlossen sind.
- Wenn die Umgebungstemperatur nicht die normale Zimmertemperatur ist, bringen Sie das Ladegerät und den Akkupack an einen Ort mit Temperatur zwischen 7 ˚C und 40˚C.

Abnehmbares Netzkabel

Die Netzkabel des Ladegerätes sind abnehmbar. Sie können von dem Ladegerät entfernt und abwechselnd benutzt werden. (siehe Abbildungen unten)

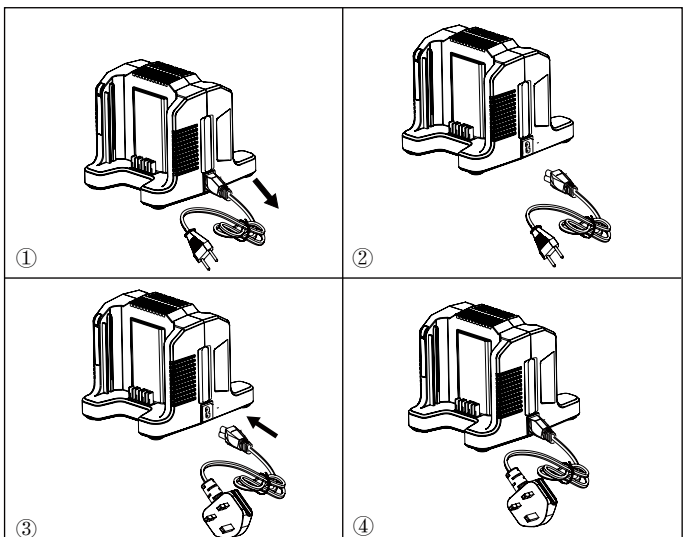

Wartung Und Pflege

WARNUNG!

Lassen Sie niemals Bremsflüssigkeit, Benzin, Produkte auf Petroleumbasis, eindringende Öle usw. mit den Kunststoffelementen in Kontakt kommen. Diese chemischen Produkte enthalten Substanzen, die den Kunststoff beschädigen, schwächen oder zerstören können.

WARNUNG!

Zur Vermeidung von schweren Verletzungen müssenm Sie vor der Reinigung oder jeder anderen Wartungsoperation stets den Akku aus dem Gerät entfernen.

Reinigung

Wischen Sie die Oberfläche des Ladegerätes mit einem weichen, trockenen Tuch. Nicht abspritzen oder mit Wasser waschen.

Aufbewahrung

Entfernen Sie immer den Akkupack vor der Lagerung oder immer dann, wenn das Ladegerät nicht an das Stromnetz angeschlossen ist.

Fehlerbehebung

DE

PROBLEM	PROBLEM MÖGLICHE URSACHE	LÖSUNG
Ladegerät funktioniert nicht. Ladegerät zeigt Fehlermodus an (LED blinkt rot).	Der Akkupack oder das Ladegerät ist defekt oder eine schlechte Verbindung besteht zwischen Akkupack oder Ladegerät.	Try to remove and reconnect the battery pack and the charger.
		Try charging a different battery pack.
		Unplug the charger and wait until the red LED goes out, then reconnect the plug to the power supply.
Ladegerät funktioniert nicht. Ladegerät zeigt Testmodus an (LED leuchtet stetig rot).	Akkupack ist zu warm oder kalt.	Allow the battery pack to reach normal temperature. Charging will begin when battery pack returns to 3°C-47°C (37°F-117°F).

Technische Daten

EIGENSCHAFT	WERT
Modell	82C2
Ladegerät	82V Ladegerät
Eingang	230V ∿ 50/60Hz, 2.5A
Ausgang	82V ⎓ 4A

EC ONFORMITÄTSERKLÄRUNG

Hersteller: Changzhou Globe Co., Ltd.

Adresse: No.65 Xinggang Road Zhonglou Zone Changzhou, Jiangsu 213000 P.R.China

Name und Adresse der Person, die autorisiert ist, die technische Akte zusammenzustellen:

Name: Peter Söderström

Adresse: Propellergatan 1

211 15 Malmö

Sweden

WIR ERKLÄREN IN EIGENER VERANTWORTLICHKEIT, DASS DIE MASCHINE

Übersetzung der originalen Anleitungen	
Typ	82V Ladegerät
Marke	Cramer
Modell	82C2
Seriennummer	siehe Produkt-Typenschild

gemäß diesen Normen und Richtlinien hergestellt wurde:

Harmonisierte europäische Normen	EN 60335-2-29, EN 60335-1, EN 62233, EN 55014-1, EN 55014-2, EN 61000-3-2, EN 61000-3-3

Und entspricht den wesentlichen Anforderungen folgender Richtlinien:

Niederspannungsrichtlinie	2014/35/EU
EMV-Richtlinie	2014/30/EU

Ted Qu

Ted Qu Haichao
Direktor Qualitätssicherung
Changzhou, 22/07/2017

Información general del producto

Su máquina ha sido diseñada y fabricada con unos altos estándares de confiabilidad, facilidad de uso y seguridad. Con un cuidado apropiado, le proporcionará años de funcionamiento sin problemas.

Familiarícese con su cargador

1. Cable de alimentación
2. Contactos eléctricos
3. Botón de desbloqueo de seguridad
4. Puerto de ventilación
5. Led del cargador

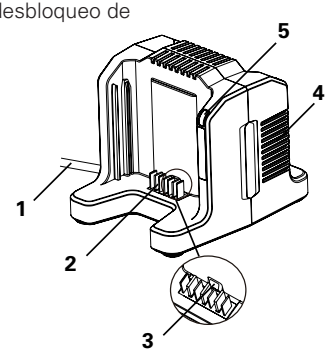

Safety Precautions

ES

Antes de utilizar estos aparatos, lea atentamente las instrucciones completas y advertencias de seguridad de este manual. Conserve este manual del usuario para cualquier consulta posterior.

Estos aparatos cumplen las normas de seguridad y directivas de la UE referentes a compatibilidad electromagnética, máquinas y bajo voltaje.

ADVERTENCIA!

Lea íntegramente estas advertencias de peligro e instrucciones. En caso de no atenerse a las advertencias de peligro e instrucciones siguientes, ello puede ocasionar una descarga eléctrica, un incendio y/o lesión grave.

Advertencias Generales sobre el uso seguro del Cargador

- Stecken Sie KEINE elektrisch leitenden Materialien in das Ladegerät.
- NO permita que entre líquido en el interior del cargador.
- NO intente usar el cargador para cualquier propósito que no sea el presentado en este manual.

- Desenchufe el cargador antes de limpiarlo y cuando no esté instalada la batería en el cargador.
- No intente conectar dos cargadores juntos.
- No utilice el cargador en circunstancias en las que la polaridad de salida no coincida con la polaridad de carga.
- Sólo para uso en el interior.
- La cubierta no debe abrirse bajo ninguna circunstancia. Si la cubierta se daña, el cargador no debe volver a utilizarse.
- No intente recargar baterías recargables.

ADVERTENCIA!

Para evitar riesgos de incendio, shock eléctrico o electrocución:

- **No utilice tejidos humedos ni detergentes que puedan entrar en contacto con la bateria o con el cargador.**
- **Retire siempre la bateria antes de limpiar, inspeccionar o efectuar cualquier operación de mantenimiento en la herramienta.**

ADVERTENCIA!

Dieses Gerät darf von Kindern ab 8 Jahren und Personen mit verminderten physischen, sensorischen oder geistigen Fähigkeiten oder fehlender Erfahrung und Wissen benutzt werden, wenn sie beaufsichtigt werden oder über die sichere Benutzung aufgeklärt wurden und die damit verbundenen Gefahren verstehen.

- Los niños no deben jugar con el aparato.
- Los niños no deben realizar la limpieza y mantenimiento de usuario sin supervisión.
- Si el cable de alimentación está dañado, deberá ser reemplazado por el fabricante, su agente de servicio o por personal cualificado con el fin de evitar situaciones de peligro.
- No cubra las ranuras de ventilación de la parte superior del cargador. No coloque el cargador sobre una superficie blanda, por ejemplo, manta o almohada. Mantenga las rejillas de ventilación del cargador libres de obstáculos.
- No permita que pequeños objetos de metal u otro material como la lana de acero, aluminio, u otras partículas extrañas, entren en la cavidad del cargador.
- Use solamente baterías recargables de ion-litio 82V220G/ 82V430G/ 82V220/ 82V290/ 82V430/ 82V580/ 82VH860/ 82V860/ 82VH1000/ 82VH1150/ 82V1150.

Instrucciones De Seguridad Importantes

- GUARDE ESTAS INSTRUCCIONES - PELIGRO PARA REDUCIR EL RIESGO DE INCENDIO O DESCARGA ELÉCTRICA, SIGA ATENTAMENTE ESTAS INSTRUCCIONES.
- Compruebe el voltaje disponible en cada país antes de usar el cargador.
- Si la forma del enchufe no encaja en la toma de corriente, utilice un adaptador con la configuración apropiada para la toma de corriente.

Eliminación

Recogida selectiva. Este producto no debe tirarse con los residuos normales del hogar.Si llega el día en que necesite sustituir su producto, o si ya no le sirve, no la tire con los residuos del hogar. Ponga el producto a disposición para una recogida aparte.

La recogida selectiva de productos usados y embalajes permite que los materiales se reciclen y vuelvan a utilizarse. La reutilización de los materiales reciclados ayuda a prevenir la contaminación medioambiental y reduce la demanda de materias primas.

Batteries
Li-ion

Al final de su vida útil, tire las baterías con el debido cuidado para nuestro medio ambiente. La batería contiene material que es peligroso para usted y el medio ambiente. Deberá extraerla y desecharla por separado en una instalación que acepte baterías de iónlitio.

ES

Símbolo

La herramienta eléctrica ha sido diseñada para lijar y pulir en seco madera, plástico, metal y superficies emplastecidas o pintadas. Las herramientas eléctricas dotadas con un regulador electrónico de las revoluciones son adecuadas también para pulir.

SÍMBOLO	DENOMINACIÓN/EXPLICACIÓN
	Class II
	Para uso de interior sólo
	Antes del cobro, lea la instrucción.
F8A	Fusible

Las siguientes señales y sus significados pretenden explicar los niveles

de riesgo asociados a este producto.

ES

SÍMBOLO	SEÑAL	SIGNIFICADO
⚠	PELIGRO	Indica una situación peligrosa inminente que, de no ser evitada, podría provocar daños graves o incluso la muerte.
⚠	ADVERTENCIA	Indica una situación potencialmente peligrosa que, de no ser evitada, podría provocar daños graves o incluso la muerte.
⚠	PRECAUCIÓN	Indica una situación potencialmente peligrosa que, de no ser evitada, podría provocar daños moderados o leves.
	PRECAUCIÓN	(Sin símbolo de seguridad) Indica una situación que podría provocar daños materiales.

Instrucciones De Uso

Procedimiento De Carga

NOTA: La batería no se envía completamente cargada. Se recomienda cargarla completamente antes de usarla por primera vez para garantizar que se pueda obtener el máximo tiempo de funcionamiento. Esta batería de ión de litio no desarrolla memoria y se le puede cargar en cualquier momento.

1. Cargar una batería:
   - Enchufe el cargador (1) en un tomacorriente de CA.
   - Coloque el paquete de baterías (2) en el cargador (1).
2. Cargar dos baterías:
   - Enchufe el cargador (1) a una toma de corriente.
   - Coloque dos baterías (2) en el cargador (1).

Cuando se carguen dos baterías, éstas se cargarán por separado. El cargador cargará primero una batería. Una vez cargada una de las baterías, empezará a cargar la otra.

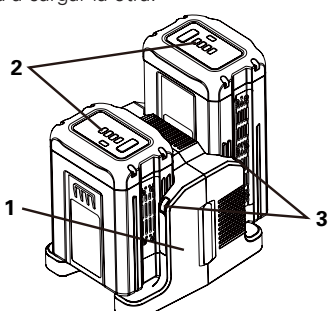

Este es un cargador con diagnóstico. Las lámparas LED (3) del cargador se iluminan de acuerdo a un orden específico para indicar el estado actual de la batería. Ellos son los siguientes.

ESTADO DEL LED	DESCRIPCIÓN
Verde parpadeante	Carga
Verde fijo	Carga completa
Rojo fijo	Temperatura excesiva
Rojo parpadeante	Problema en la carga

Nota de defecto falso:
Cuando la batería esté insertada en el cargador y el LED de estado parpadee, retire la batería del cargador durante 1 minuto y luego vuelva a insertarla. Si el LED de estado i ndica normal, la batería está en correcto estado. Si el LED de estado sigue parpadeando, retire la batería y desenchufe el cargador. Espere 1 minuto, vuelva a enchufar el cargador de nuevo y, a continuación, reinserte la batería. Si el LED de estado indica normal, la batería está en correcto estado. Si el LED de estado sigue parpadeando, significa que la batería es defectuosa y necesita reemplazarse.

ADVERTENCIA!

Si se inserta la batería en el cargador estando caliente, se enciende la luz LED del indicador de CARGA del cargador y se pone ROJO. Si esto sucede, deje enfriar la batería fuera del cargador durante aproximadamente 30 minutos.

Comprobación De La Carga

Si la batería no se recarga adecuadamente:

- Compruebe la corriente de la toma con otro aparato electrico. Asegúrese de que la toma está encendida.
- Compruebe que no haya residuos ni elementos ex traños interfiriendo en las conexiones del cargador.
- Si la temeperatura ambiental no es una temperatura normal, lleve el cargador y la batería a unlugar con una temperatura de entre 7ºC y 40ºC.

Cable De Alimentación Desmontable

Los cables de alimentación del cargador son desmontables. Se pueden remover del cargador y utilizar indistintamente. (Véase la figura abajo)

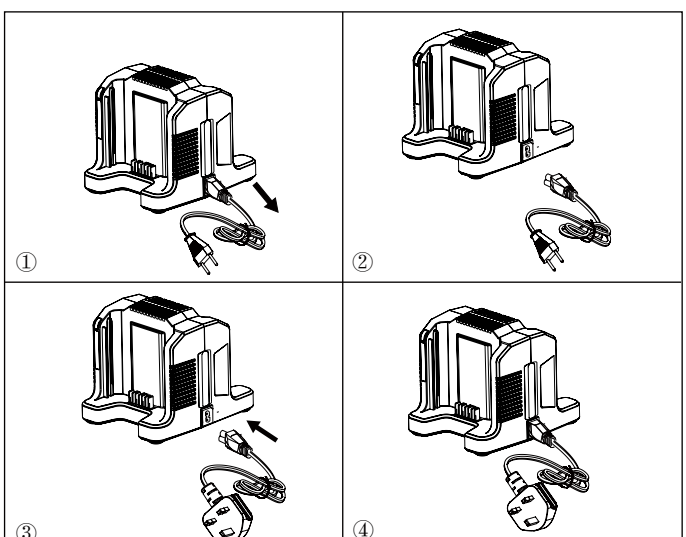

Mantenimiento

ADVERTENCIA!

Los elementos de plástico no deben estar jamás en contacto con líquido de frenos, gasolina, productos derivados de petróleo, aceites penetrantes, etc. Estos productos químicos contienen substancias que pueden dañar, debilitar o destruir los elementos de plástico.

ADVERTENCIA!

Para evitar el riesgo de sufrir heridas graves, retire la batería de la herramienta cuando vaya a limpiarla o cuando efectúe cualquier operación de mantenimiento.

Limpieza

Limpie el exterior del cargador con un paño fino y húmedo. No lo limpie con agua ni utilice mangueras

Almacenamiento

Siempre retire la batería antes de guardar el cargador o cuando el cargador esté desenchufado.

Resolución De Problemas

PROBLEMA	CAUSA POSIBLE	SOLUCIÓN
El cargador no funciona. El cargador muestra el modo defectuoso (el LED parpadea en rojo).	El paquete de baterías o el cargador están defectuosos o están mal conectados entre la batería y el cargador.	Intente extraer y volver a conectar la batería y el cargador.
		Intente cargar una batería diferente.
		Desenchufe el cargador y espere hasta que se apague el LED rojo, luego vuelva a conectar el enchufe a la fuente de alimentación.
El cargador no funciona. El cargador muestra el modo de evaluación (la luz roja del LED permanece encendida).	La batería está demasiado caliente o demasiado fría.	Deje que la batería alcance la temperatura normal. La carga comenzará cuando la batería regrese a 3°C-47°C (37°F-117°F).

Datos Técnicos

PROPIEDAD	VALOR
Modelo	82C2
Cargador	Cargador de 82V
Entrada	230V ∿ 50/60Hz, 2.5A
Salida	82V ⎓ 4A

Declaración EC De Conformidad

Fabricante: Changzhou Globe Co., Ltd.

Dirección:No.65 Xinggang Road Zhonglou Zone Changzhou, Jiangsu 213000 P.R.China

Nombre y dirección de la persona autorizada para compilar el expediente técnico:

Nombre: Peter Söderström

Dirección: Propellergatan 1

211 15 Malmö

Sweden

Por la presente, declaramos bajo nuestra responsabilidad que la máquina:

Traducción de las instrucciones originales	
Tipo	Cargador de 82V
Marca	Cramer
Modelo	82C2
Número de serie	Ver etiqueta de clasificación de productosl

Ha sido fabricada de conformidad con las normas y documentación reglamentaria:

Normas europeas armonizadas	EN 60335-2-29, EN 60335-1, EN 62233, EN 55014-1, EN 55014-2, EN 61000-3-2, EN 61000-3-3

Además, cumple los requisitos esenciales de las siguientes directivas:

Directiva sobre baja tensión	2014/35/EU
Directiva sobre compatibilidad electromagnética	2014/30/EU

Ted Qu

Ted Qu Haichao
Director de Calidad
Changzhou, 22/07/2017

Informazioni Generali sul Prodotto

Questo apparecchio è stato progettato e fabbricato con i più alti standard di affidabilità, facilità d'uso sicurezza dell'operatore. Se sottoposto a una corretta manutenzione, garantirà anni di prestazioni impeccabili.

Descrizione del caricabatteria

1 Cavo di alimentazione

2 Contatti elettrici

3 Pulsante di sbloccaggio di sicurezza

4 Apertura di raffreddamento

5 Spia del caricabatteria

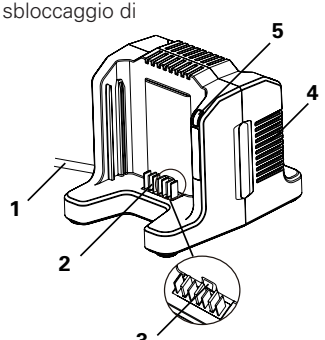

Precauzioni di sicurezza

Leggere attentamente tutte le avvertenze di sicurezza e le istruzioni in questo manuale prima di usare gli apparecchi. Conservare il manuale di istruzioni per riferimento futuro.

Questi apparecchi sono conformi agli standard di sicurezza e alle direttive CE Compatibilità elettromagnetica, Macchine e Bassa tensione.

AVVERTENZA!

Leggere tutte le avvertenze di pericolo e le istruzioni operative. In caso di mancato rispetto delle avvertenze di pericolo e delle istruzioni operative si potrà creare il pericolo di scosse elettriche, incendi e/o incidenti gravi.

Avvertenze di sicurezza generali relative al caricabatteria

- NON sondare il caricatore con materiale conduttivo.
- Non lasciare che del liquido penetri all'interno del caricatore.
- NON tentare di utilizzare il caricatore per scopi diversi da quelli indicati nel presente manuale.
- Scollegare il caricatore prima di pulirlo o quando non c'è alcun gruppo batterie al suo interno.
- Non cercare di collegare assieme due caricatori.

- Non utilizzare il caricatore in circostanze in cui la polarità in uscita non sia pari a quella di carica.
- Solo per uso in interni.
- Non aprire in alcuna circostanza il coperchio. Se il coperchio è danneggiato, il caricatore potrà rompersi e non essere più utilizzato.
- Non ricaricare le batterie non ricaricabili.

AVVERTENZA!

Per evitare rischi d'incendio, o scosse e scariche elettriche:

- **Non passare panni umidi o detergenti sulla batteria o sul caricatore della batteria.**
- **Rimuovere sempre il gruppo batterie prima di pulire, ispezionare o svolgere le operazioni di manutenzione sull'utensile.**

AVVERTENZA!

Questo dispositivo può essere utilizzato da bambini dagli 8 anni in su e da persone con ridotte capacità fisiche, sensoriali o mentali o senza la necessaria esperienza e conoscenza purchè abbiano ricevuto le dovute istruzioni riguardanti l'utilizzo del dispositivo in modo sicuro e abbiano compreso i rischi impliciti.

- I bambini non devono giocare con il dispositivo.
- Le operazioni di manutenzione e pulizia non dovranno essere svolte da bambini non supervisionati.
- Se il cavo dell'alimentazione è danneggiato dovrà essere sostituito dalla ditta produttrice, da un suo rappresentante autorizzato o da persona ugualmente qualificata per evitare di correre rischi.
- Non coprire le griglie di ventilazione sulla parte superiore del caricatore. Non posizionare il caricatore su una superficie morbida come una coperta o un cuscino. Tenere le griglie di ventilazione pulite.
- Non lasciare che piccoli oggetti in metallo o materiali come lana d'acciaio, fogli d'alluminio o altre particelle estranee entrino nelle cavità del caricatore.
- Utilizzare solo batterie ricaricabili agli ioni di litio 82V220G/ 82V430G/ 82V220/ 82V290/ 82V430/ 82V580/ 82VH860/ 82V860/ 82VH1000/ 82VH1150/ 82V1150.

Importanti Istruzioni Di Sicurezza

- CONSERVARE QUESTE ISTRUZIONI – PERICOLO: PER RIDURRE IL RISCHIO D'INCENDIO O SCOSSE ELETTRICHE SEGUIRE QUESTE ISTRUZIONI ATTENTAMENTE.
- Confermare il voltaggio disponibile in ogni paese prima di utilizzare il caricatore.
- Se la forma della spina non combacia con la presa, utilizzare un adattatore per la presa della corretta forma corrispondente alla spina.

Smaltimento

Raccolta separata. Questo prodotto non deve essere smaltito con i normali rifiuti domestici. Nel caso in cui il prodotto dovrà essere sostituito, o nel caso in cui non lo si desidera più utilizzare, non smaltirlo con i normali rifiuti domestici. Smaltire il prodotto attraverso una raccolta separata.

La raccolta separata di prodotti usati e del loro imballo permetterà di riciclare e utilizzare i materiali. Riutilizzare i materiali riciclati aiuta a prevenire l'inquinamento ambientale e riduce la domanda di materiali grezzi.

Batteries

Li-ion

Alla fine del loro ciclo di vita utile, smaltire le batterie con la dovuta cura per l'ambiente. La batteria contiene materiali pericolosi per le persone e l'ambiente. Essa dovrà essere rimossa e smaltita presso un adeguato centro che accetti le batterie agli ioni di litio.

Symbol

Si potranno individuare alcuni dei seguenti simboli sul prodotto. Leggere i simboli e comprendere i loro signifi cati. Una corretta interpretazione di questi simboli vi permetterà di mettere in funzione questo prodotto in modo migliore e più sicuro.

SIMBOLO	SIGNIFICATO/SPIEGAZIONE
	Classe II
	Solo per uso interno.
	Prima di caricare leggere le istruzioni
F8A	Fusibile

Las siguientes señales y sus significados pretenden explicar los niveles de riesgo asociados a este producto.

SIMBOLO	SEÑAL	SIGNIFICADO
	PERICOLO	Indica una situación peligrosa inminente que, de no ser evitada, podría provocar daños graves o incluso la muerte.
	AVVERTENZA	Indica una situación potencialmente peligrosa que, de no ser evitada, podría provocar daños graves o incluso la muerte.

SIMBOLO	SEÑAL	SIGNIFICADO
⚠	ATTENZIONE	Indica una situación potencialmente peligrosa que, de no ser evitada, podría provocar daños moderados o leves.
	ATTENZIONE	(Sin símbolo de seguridad) Indica una situación que podría provocar daños materiales.

Funzionamento

Procedura Di Carica

NOTE: La batteria non viene inviata completamente carica. Si raccomanda di caricarla prima dell'utilizzo per assicurarsi che si raggiunga il massimo tempo di carica. La batteria agli ioni di litio non svilupperà una memoria e può essere ricaricata in un qualsiasi momento.

1 Ricarica di una batteria:
   - Collegare il caricatore (1) a una presa AC.
   - Inserire il gruppo batterie (2) nel caricatore (1).

2 Ricarica di due batterie:
   - Collegare il caricabatteria (1) a una presa di corrente appropriata.
   - Inserire due gruppi batteria (2) nel caricabatteria (1).

Durante la ricarica di due gruppi batteria, le due batterie vengono ricaricate separatamente. Il caricabatteria ricaricherà per prima una batteria. Quando una batteria è completamente carica, ricaricherà l'altra batteria.

IT

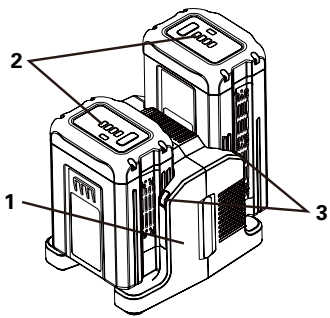

Questo è un caricatore diagnostico. Le luci al LED del caricatore (3) si illumineranno in un ordine specifico per comunicare lo stato attuale della batteria. Carica della batteria a seconda delle luci:

STATO LED	DESCRIZIONE
Verde lampeggiante	In carica
Verde fisso	Completamente carico
Rosso fisso	Temperatura troppo alta
Rosso lampeggiante	Errore di carica

Luce indicante un falso difetto:
Quando la batteria viene inserita nel caricatore, e il LED di stato

lampeggia, rimuovere la batteria dal caricatore per 1 minuto, quindi reinserirla. Se lo stato del Led indica normale allora il gruppo batterie è funzionante. Se il dispositivo di stato del LED lampeggia ancora, rimuovere il gruppo batterie e scollegare il caricatore. Attendere 1 minuto e collegare di nuovo il caricatore e reinserire il gruppo batterie. Se il dispositivo di stato del LED indica normale allora il gruppo batterie è funzionante. Se il dispositivo di stato del LED lampeggia ancora allora il gruppo batterie è difettoso e deve essere sostituito.

AVVERTENZA!

Se la batteria viene inserita nel caricatore quando è calda o surriscaldata, la luce dell'indicatore di CARICA al LED sul caricatore potrà accendersi e illuminarsi di luce ROSSO. Nel caso in cui ciò si verifichi, lasciare che la batteria si raffreddi fuori del caricatore per circa 30 minuti.

Controllare La Carica

Se il gruppo batterie non si carica correttamente:

- Controllare la corrente all'uscita con un altro utensile. Assicurarsi che la spina non sia spenta.
- Controllare che i contatti del caricatore non siano stati cortocircuitati da detriti o altri materiali.
- Se la temperatura dell'aria circostante non è normale, spostare il caricatore e il gruppo batterie in un luogo dove la temperatura sia tra 7˚C e 40˚C.

Cavo Dell'alimentazione Scollegabile

I cavi dell'alimentazione del caricatore sono scollegabili. Possono essere rimossi dal caricatore e utilizzati in maniera intercambiabile. (Vedere la figura di seguito)

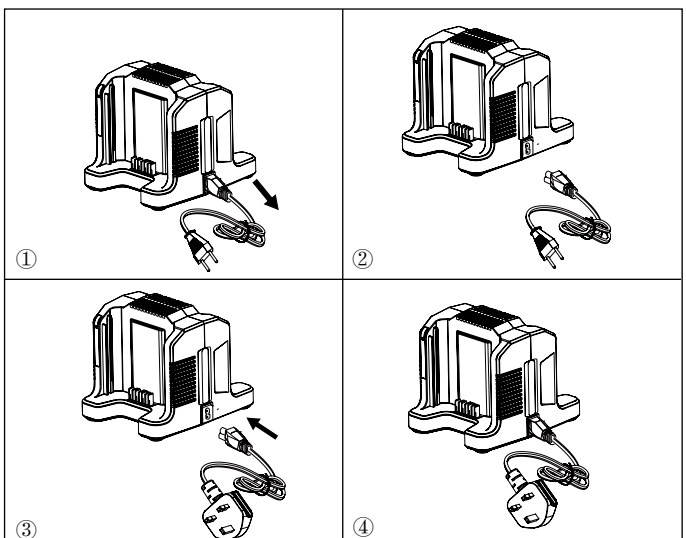

Manutenzione

AVVERTENZA!

Gli elementi in plastica non devono mai entrare a contatto con liquido dei freni, benzina, prodotti a base di petrolio, oli penetranti, ecc. Tali prodotti chimici contengono sostanze che possono danneggiare, indebolire o distruggere la plastica.

AVVERTENZA!

Onde evitare i rischi di gravi lesioni, rimuovere sempre la batteria dall'apparecchio quando lo si pulisce o si esegue un qualsiasi intervento di manutenzione.

Pulizia

Pulire l'esterno del caricatore con un panno asciutto e soffice. Non sciacquare con eventuali pompe nè pulire con acqua.

Riponimento

Rimuovere sempre il gruppo batterie prima di riporre il caricatore o quando il caricatore è scollegato.

Risoluzione Dei Problemi

PROBLEMA	CAUSA	SOLUZIONE
Il caricatore non funziona. Il caricatore indica un probabile difetto (il LED lampeggia in rosso).	Il gruppo batteria o il caricatore è difettoso o il collegamento tra caricatore e gruppo batterie non è buono.	Cercare di rimuovere e ricollegare il gruppo batterie e il caricatore.
		Cercare di caricare un gruppo batterie diverso.
		Scollegare il caricatore e attendere fino a che la luce rossa al LED non si sia spenta, quindi ricollegare la presa all'alimentazione.
Il caricatore non funziona. Il caricatore indica la modalità di valutazione (la luce Rossa del LED è ACCESA (ON)).	Il caricatore non funziona. Il caricatore indica la modalità di valutazione (la luce Rossa del LED è ACCESA (ON)).	Lasciare che il gruppo batterie raggiunga la temperatura normale. La fase di carica inizierà quando il gruppo batterie tornerà a una temperatura pari a 3°C-47°C (37°F-117°F).

Dati tecnici

PROPRIETÀ	VALORE
Modello	82C2
Caricatore	Caricabatteria 82 V
Entrata	230V ∿ 50/60Hz, 2.5A
Uscita	82V ⎓ 4A

Dichiarazione Di Conformità EC Per L'utensile

Ditta produttrice: Changzhou Globe Co., Ltd.

Indirizzo: No.65 Xinggang Road Zhonglou Zone Changzhou, Jiangsu 213000 P.R.China

Nome e indirizzo della persona autorizzata a compilare il file tecnico:

Nome: Peter Söderström

Indirizzo: Propellergatan 1

211 15 Malmö

Sweden

Dichiariamo sotto la nostra resonsabilità che l'utensile

Traduzione dalle istruzioni originali	
Tipo	Caricabatteria 82 V
Marca	Cramer
Modello	82C2
Numero di serie	Vedere l'etichetta nominale sul prodotto

è stato prodotto seguendo gli standard o i documenti regolatori:

Standard europei armonizzati	EN 60335-2-29, EN 60335-1, EN 62233, EN 55014-1, EN 55014-2, EN 61000-3-2, EN 61000-3-3

E si conforma ai requisiti essenziali delle seguenti direttive:

Direttiva Bassa tensione	2014/35/EU
Direttiva EMC	2014/30/EU

Ted Qu

Ted Qu Haichao
Direttore Qualità
Changzhou, 22/07/2017

Présentation du produit

Votre machine a été conçue et fabriquée selon des normes élevées assurant la fiabilité, la facilité d'utilisation et la sécurité de l'opérateur. Si votre machine est correctement entretenue, elle vous fournira des années de performance optimale.

Description de votre chargeur

1. Cordon d'alimentation
2. Contacts électriques
3. Bouton de verrouillage de sécurité
4. Port d'air de refroidissement
5. Indicateur LED du chargeur

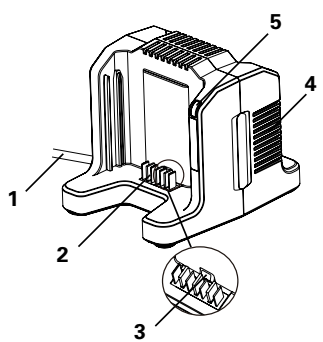

Mesures de sécurité

Lisez attentivement tous les avertissements de sécurité et les instructions de ce manuel avant d'utiliser ces machines. Conservez ce manuel d'utilisation pour toute future référence.

Ces machines sont conformes aux normes de sécurité CE et aux directives concernant la compatibilité électromagnétique, les machines et la basse tension.

AVERTISSEMENT!

Lire tous les avertissements de sécurité et toutes les instructions. Ne pas suivre les avertissements et instructions peut donner lieu à un choc électrique, un incendie et/ou une blessure sérieuse.

Avertissements généraux de sécurité concernant le chargeur

- N'INTRODUISEZ PAS de matériaux conducteurs dans le chargeur.
- NE LAISSEZ AUCUN liquide pénétrer dans le chargeur.
- NE TENTEZ PAS d'utiliser le chargeur dans tout autre but que celui décrit dans ce manuel.
- Débranchez le chargeur avant de le nettoyer et lorsqu'aucune batterie n'y est connectée.

- Ne tentez de relier deux chargeurs ensemble.
- N'utilisez page le chargeur dans des circonstances telles que la Polarité de sortie ne corresponde pas à la polarité de la charge.
- Utilisation à l'intérieur uniquement.
- Le capot ne doit être ouvert en aucun cas. Si le capot est endommagé, le chargeur ne doit plus être utilisé.
- Ne rechargez pas les piles non rechargeables.

AVERTISSEMENT!

Pour éviter tout risque d'incendie, de décharge électrique, ou d'électrocution:

- **N'utilisez pas de chiffon mouillé ou de détergent sur la batterie ou sur le chargeur.**
- **Retirez toujours le pack batterie avant toute opération de nettoyage, de vérification ou d'entretien de l'outil.**

AVERTISSEMENT!

Cet appareil ne doit pas être utilisé par des personnes (enfants compris) aux capacités physiques, sensorielles ou mentales réduites, ou par des personnes manquant d'expérience et de connaissances à moins qu'elles n'aient été initiées à son utilisation et qu'elles ne soient surveillées par une personne responsable de leur sécurité.

- Les enfants ne doivent pas jouer avec l'appareil.
- Les enfants ne doivent pas entreprendre l e nettoyage e t maintien sans surveillance.
- Si le cordon d'alimentation et endommage, il doit être remplace par le fabricateur, son agent de service ou les personnes similaires qualifiées afin d'éviter tout danger.
- situées sur le dessus du chargeur. Ne posez pas le chargeur sur une surface souple, telle qu'une couverture ou un oreiller. Gardez les fentes de ventilation du chargeur dégagées.
- Ne laissez pas de petits éléments en métal ou des matériaux tels que la laine d'acier, du papier aluminium, ou autres particules étrangères pénétrer dans le chargeur
- Utilisez uniquement des batteries li-ion rechargeables 82V220G/ 82V430G/ 82V220/ 82V290/ 82V430/ 82V580/ 82VH860/ 82V860/ 82VH1000/ 82VH1150/ 82V1150.

Consignes de sécurité importantes

- CONSERVEZ CES INSTRUCTIONS - DANGER : POUR RÉDUIRE LES RISQUES D'INCENDIE OU DE DÉCHARGE ÉLECTRIQUE, SUIVEZ SCRUPULEUSEMENT CES INSTRUCTIONS.
- Confirmez la tension secteur disponible dans chaque pays avant d'utiliser le chargeur.
- Si la forme de la fiche ne s'adapte pas à la prise de courant, utilisez un adaptateur de courant de la configuration adaptée à la prise de courant.

Mise au rebut

Tri sélectif. Ce produit ne doit pas être jeté avec les déchets ménagers. Lorsque votre produit nécessite un remplacement de votre outil ou si vous ne l'utilisez plus, ne le jetez pas avec les ordures ménagères. Déposez-le dans un point de collecte adéquat.

La collecte séparée des produits usés et le conditionnement permettent les matériaux à recycler et réutiliser. Réutilisation des matériaux recyclés aide prévenir la pollution environnementale et réduire la demande pour les matériaux premiers.

Batteries

Li-ion

Au bout de le leur vie utile, il faut mettre les batteries au rebut avec diligence pour notre environnement.La batterie contient le matériel qui est dangereux à vous et l'environnement. Il doit être écarté et mettre au rebut séparément par une facilité qui accepte les batteries lithium-ion.

Symbole

Certains des symboles ci-après sont susceptibles de figurer sur cet appareil. Etudiez-les et apprenez leur signification. Une interprétation correcte de ces symboles vous permettra d'utiliser votre appareil dans de meilleures conditions de sécurité et de manière plus adéquate.

SYMBOLE	DÉSIGNATION EXPLICATION
	Classe II
	Utilisation à l'intérieur uniquement.
	Lisez les instructions avant de procéder à la charge
F8A	Fusible

Les signaux et mots suivants sont destinés à indiquer le niveau de risque associé à cette machine.

SYMBOLE	SIGNAL	SIGNIFICATION
	DANGER	Imminence d'un danger qui, si l'on n'y prend garde, peut entraîner la mort ou de graves blessures.
	AVERTISSEMENT	Situation potentiellement dangereuse qui, si l'on n'y prend garde, peut entraîner la mort ou des blessures graves.

SYMBOLE	SIGNAL	SIGNIFICATION
⚠	ATTENTION	Situation potentiellement dangereuse qui, si l'on n'y prend garde, peut entraîner des blessures moyennes ou légères.
	ATTENTION	(Sans symbole d'alerte de sécurité) Indique une situation pouvant entraîner des dommages matériels..

Utilisation

Procédure de charge

NOTE : La batterie n'est pas livrée totalement chargée. Il est recommandé de la recharger totalement avant utilisation pour lui assurer une autonomie maximale. Cette batterie lithium-ion est exempte d'effet mémoire et peut être rechargée à tout moment.

1. Charger une batterie :
   - Branchez le chargeur (1) dans une prise secteur.
   - Insérez le pack batterie (2) dans le chargeur (1).
2. Chargez deux batteries :
   - Branchez le chargeur (1) dans une prise d'alimentation CA.
   - Insérez deux batteries (2) dans le chargeur (1).

Lors de la charge de deux batteries, les deux batteries sont chargées séparément. Le chargeur chargera tout d'abord une batterie. Une fois la première batterie complètement chargée, l'autre batterie sera chargée.

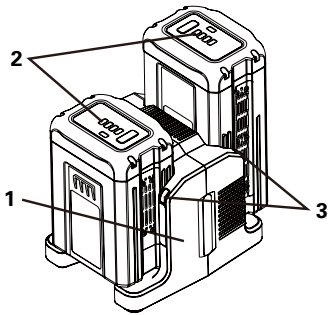

Ce chargeur est équipé d'un dispositif de diagnostique. Les Voyants LED de Charge (3) s'allumeront dans un ordre particulier pour vous renseigner sur l'état de la batterie. Leur comportement est le suivant :

ETAT DEL	DESCRIPTION
Vert clignotant	Chargement
Vert solide	Chargé entièrement
Rouge solide	Sur température
Rouge clignotant	Défaut de chargement

Note à propos des Fausses Alertes de Défectuosité :
Lors de l'insertion de la batterie dans le chargeur, si le voyant LED clignote, retirez la batterie du chargeur pendant 1 minute, puis

rebranchez-la. Si le voyant LED indique un état normal alors le pack batterie est en bon état. Si le voyant LED clignote toujours, retirez le pack batterie et débranchez le chargeur. Attendez 1 minute avant de rebrancher le chargeur et de remettre le pack batterie en place. Si le voyant LED indique un état normal alors le pack batterie est en bon état. Si le voyant LED clignote toujours, alors le pack batterie est défectueux et doit être remplacé.

AVERTISSEMENT!

Si la batterie est insérée dans le chargeur alors qu'elle est chaude ou très chaude, le VOYANT LED DE CHARGE est susceptible de s'illuminer en ROUGE. Si cela se produit, laissez la batterie refroidir après l'avoir débranchée pendant environ 30 minutes.

Vérification de la charge

Si le pack batterie ne se recharge pas correctement :

- Vérifiez la prise secteur à l'aide d'un autre appareil. Assurez-vous que le courant n'est pas coupé dans cette prise.
- Vérifiez que les contacts du chargeur ne sont pas court-circuités par des débris ou des objets étrangers.
- Si la température ambiante est inhabituelle, déplacez le chargeur et le pack batterie dans un lieu où la température est comprise entre 7˚C et 40˚C.

Cordon d'alimentation amovible

Le cordon d'alimentation du chargeur est amovible. Il peut être retiré du chargeur et il est interchangeable. (Veuillez vous reporter à l'illustration ci-dessous)

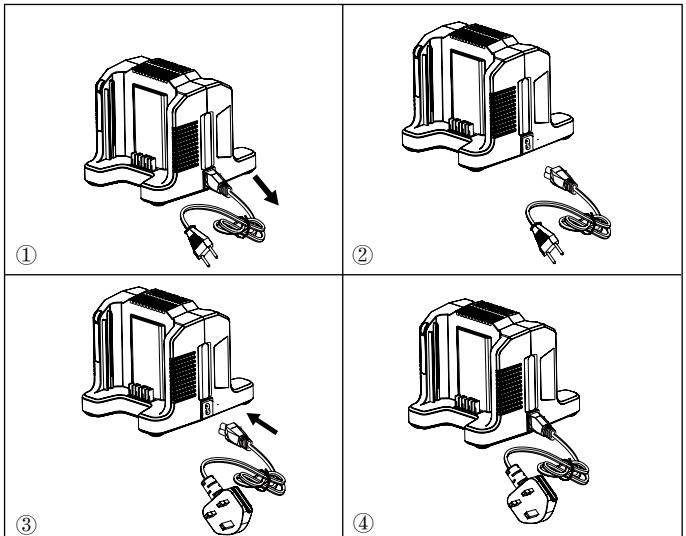

Entretien

AVERTISSEMENT!

Ne laissez jamais du liquide de frein, de l'essence, des produits à base de pétrole, des huiles pénétrantes, etc entrer en contact avec les éléments en plastique. Ces produits chimiques contiennent des substances qui peuvent endommager, détériorer ou détruire le plastique.

AVERTISSEMENT!

N'essayez pas de modifier votre outil ou d'ajouter des accessoires dont l'utilisation n'est pas recommandée. De telles transformations ou modifications relèvent de l'utilisation abusive et risquent de créer des situations dangereuses pouvant entraîner des blessures corporelles graves.

Nettoyage

Essuyez l'extérieur du chargeur à l'aide d'un chiffon et sec doux. Ne le lavez pas au jet et ne le lavez pas à l'eau.

Rangement

Retirez toujours le bloc batterie avant d'entreposer le chargeur ou lorsque vous déconnectez le chargeur.

Dépannage

PROBLÈME	CAUSE POSSIBLE	SOLUTION
Le chargeur ne fonctionne pas. Le chargeur indique un état de défaillance (la diode rouge clignote).	Le blocbatterie ou le chargeur est défectueux ou un raccordement inadéquat est présent entre le bloc batterie et le chargeur.	Essayez de déconnecter puis de reconnecter le bloc batterie et le chargeur.
		Essayez de charger un autre blocbatterie.
		Débranchez le chargeur puis patientez jusqu'à ce que la DIODE rouge s'éteigne, reconnectez ensuite la fiche à la prise de courant.
Le chargeur ne fonctionne pas. Le chargeur indique l'activation du mode d'évaluation (la diode rouge s'allume de manière fixe).	Le bloc batterie est trop chaud ou trop froid.	Laissez le bloc batterie atteindre la température normale de la pièce. La charge commencera lorsque la température du bloc batterie reviendra à 3 °C - 47 °C (37 °F - 117 °F).

Données Techniques

PROPRIÉTÉ	VALEUR
Modèle	82C2
Chargeur	Chargeur 82 V
Entrée	230V ∿ 50/60Hz, 2.5A
Sortie	82V ⎓ 4A

Déclaration de conformité CE

Fabricant: Changzhou Globe Co., Ltd.

Adresse: No.65 Xinggang Road Zhonglou Zone Changzhou, Jiangsu 213000 P.R.China

Nom et adresse de la personne habilitée à établir le dossier technique :

Nom: Peter Söderström

Adresse: Propellergatan 1

211 15 Malmö

Sweden

Nous déclarons par la présence sous notre responsabilité que l'appareil

Traduction à partir du mode d'emploi d'origine)

Type	Chargeur 82 V
Marque	Cramer
Modèle	82C2
Numéro de série	Voir plaque signalétique du produit

a été fabriqué en vertu des normes et des documents réglementaires suivants :

Normes harmonisées européennes	EN 60335-2-29, EN 60335-1, EN 62233, EN 55014-1, EN 55014-2, EN 61000-3-2, EN 61000-3-3

Et l'appareil est conforme aux directives essentielles suivantes:

Directive basse tension	2014/35/EU
Directive CEM	2014/30/EU

Ted Qu

Ted Qu Haichao
Directeur qualité
Changzhou, 22/07/2017

Apresentação do produto

O seu aparelho foi criado e fabricado com elevados padrões de confiança, facilidade de funcionamento e segurança para o operador. Quando devidamente estimado, irá fornecer anos de desempenho sem problemas.

PT

Conheça o seu carregador e bateria

1. Fio da alimentação
2. Contactos elétricos
3. Botão de desbloqueio de segurança
4. Entrada de ar de arrefecimento
5. Luz LED do carregador

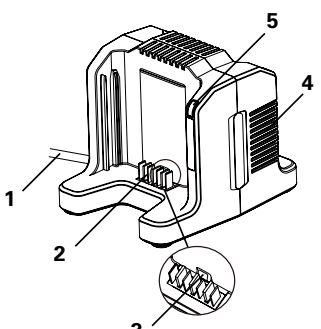

Safety Precautions

Leia cuidadosamente todos os avisos de segurança e instruções neste manual antes de utilizar estas máquinas. Guarde este manual de utilização para futuras referências.

Estas máquinas encontram-se em conformidade com as normas de segurança CE e diretivas relativas à compatibilidade eletromagnética, máquinas e baixa voltagem.

ATENÇÃO!

Devem ser lidas todas as indicações de advertência e todas as instruções. O desrespeito das advertências e instruções apresentadas abaixo pode causar choque elétrico, incêndio e/ou graves lesões.

Avisos gerais de segurança do carregador

- NÃO sondar o carregador com materiais condutivos.
- NÃO permitir a entrada de líquidos no interior do carregador
- NÃO utilizar o carregador para finalidades diferentes daquelas indicadas neste manual.
- Desligue o carregador antes de limpar e quando não houver nenhuma bateria no carregador.
- Não tente conectar dois carregadores juntos.

- Não use o carregador se a polaridade de saída não corresponder à polaridade de carga.
- Apenas para uso inferior.
- A tampa não pode, em circunstância alguma, ser aberta. Se a tampa ficar danificada, já não pode utilizar o carregador.
- Não recarregue baterias não recarregáveis.

ATENÇÃO!

Para evitar riscos de incêndio, choques ou descargas elétricas:

- **Não passar panos úmidos ou detergentes sobre a bateria ou sobre o carregador da bateria.**
- **Remover sempre o grupo bateria antes de limpar, inspecionar ou efetuar operações de manutenção no aparelho.**

ATENÇÃO!

Este aparelho não deve ser utilizado por pessoas (inclusas crianças com menos de 8 anos) com reduzidas capacidades físicas, sensoriais ou mentais ou sem a experiência e o conhecimento necessários, a não ser que sejam supervisionadas ou que tenham recebido adequadas instruções em mérito ao uso do aparelho por uma pessoa responsável pela sua segurança e com conhecimento dos riscos implícitos.

- Não permitir que as crianças brinquem com o aparelho.
- As operações de limpeza ou manutenção não podem ser efetuadas por crianças sem a supervisão de um adulto.
- Se o cabo da alimentação deste aparelho estiver danificado, o mesmo deverá ser substituído pelo fabricante ou por um agente ou por pessoal especificamente treinado de forma a reduzir qualquer risco derivante.
- Não cobrir as grades de ventilação presentes na parte superior do carregador. Não posicionar o carregador sobre uma superfície macia como por exemplo um cobertor ou um travesseiro. Manter limpas as grades de ventilação do carregador.
- Evitar que pequenos objetos metálicos ou materiais como lã de aço, folhas de alumínio ou outras partículas estranhas penetrem na cavidade do carregador.
- Use apenas baterias recarregáveis lítio-ião 82V220G/ 82V430G/ 82V220/ 82V290/ 82V430/ 82V580/ 82VH860/ 82V860/ 82VH1000/ 82VH1150/ 82V1150.

Instruções importantes de segurança

- CONSERVAR ESTAS INSTRUÇÕES - PERIGO: PARA REDUZIR O RISCO DE INCÊNDIO OU CHOQUES ELÉTRICOS É IMPORTANTE SEGUIR ATENTAMENTE ESTAS INSTRUÇÕES
- Antes de utilizar o carregador, verifique a voltagem disponível em cada País.
- Se a forma da ficha não encaixar na tomada, utilize um adaptador da configuração adequada para a tomada de energia.

Eliminação

PT

Recolha separada. Este produto não deve ser eliminado com os resíduos domésticos. Caso conclua que o seu produto necessita ser substituído, ou se já não o usar, não o deite fora no lixo doméstico. Deve disponibilizar este produto para recolha seletiva.

A recolha seletiva de produtos usados e embalagens permite que os materiais se reciclem e voltem a utilizar. A reutilização dos materiais reciclados ajuda a prevenir a poluição ambiental e reduz a procura de matérias primas.

Batteries
Li-ion

No final da sua vida útil, retire as baterias com o devido cuidado para o ambiente. A bateria contém material perigoso para si e para o ambiente. Deve ser retirada e eliminada separadamente numa instalação que aceite baterias de iões de lítio.

Símbolo

Alguns dos seguintes símbolos podem ser usados neste produto. Observe-os e aprenda o seu signi cado. Uma correcta interpretação destes símbolos permitirlhe- á utilizar melhor o produto e de uma forma mais segura.

SÍMBOLO	TERMINOLOGIA E EXPLICAÇÃO
	Classe II
	Somente para uso interno.
	Antes de carregar, leia as instruções.
F8A	Fusível

As seguintes palavras de sinal e significados destinam-se a explicar os níveis de risco associados a este produto.

SÍMBOLO	SINAL	SIGNIFICADO
	PERIGO	Indica uma situação perigosa iminente, que, se não evitada, poderá resultar em morte ou ferimentos graves
	ATENÇÃO	Indica uma situação potencialmente perigosa, que, se não evitada, poderá conduzir à morte ou graves lesões.

SÍMBOLO	SINAL	SIGNIFICADO
⚠	CUIDADO	Indica uma situação potencialmente perigosa, que, se não evitada, poderá resultar em pequenas ou moderadas lesões.
	CUIDADO	(Sans symbole d'alerte de sécurité) Indique une situation pouvant entraîner des dommages matériels.

Utilização

Procedimento de carregamento

NOTA: A bateria não é enviada completamente carregada. Aconselha-se efetuar o carregamento antes da utilização para garantir o alcance do máximo tempo operacional. A bateria aos íons de lítio não tem uma memória e pode ser recarregada em qualquer momento.

1. Carregar uma bateria:
   - Ligar o carregador (1) a uma tomada AC.
   - Introduzir o grupo bateria (2) no carregador (1).
2. Carregar duas baterias:
   - Ligue o carregador (1) a uma tomada elétrica AC.
   - Insira duas baterias (2) no carregador (1).

Quando carregar duas baterias, elas são carregadas em separado. O carregador carrega primeiro uma bateria. Quando a bateria estiver completamente carregada, ele carrega a outra bateria.

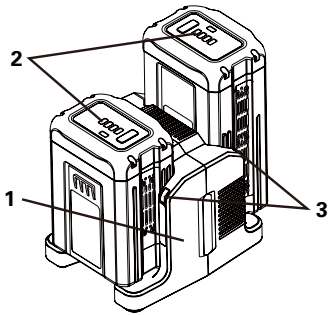

Este carregador de baterias dispõe da função diagnóstica. As luzes LED do carregador (3) iluminam-se numa ordem concreta para indicar o estado atual da bateria. Carga da bateria conforme a iluminação dos indicadores luminosos:

ESTATUTO DO LED	DESCRIÇÃO
Verde intermitente	Em carregamento
Verde fixo	Totalmente Carregado
Vermelho fixo	Temperatura excessiva
Verde intermitente	Falha no carregamento

A luz indica uma falsa avaria:
Quando a bateria for colocada no carregador e o LED de estado piscar, remover a bateria do carregador por 1 minuto e introduzi-la novamente. Se o estado do Led indicar "normal" significa que o grupo bateria

funciona corretamente. Se o LED piscar novamente, remover o grupo bateria e desligar o carregador. Aguardar 1 minuto, ligar novamente o carregador e reintroduzir o grupo bateria. Se o estado do Led indicar "normal" significa que o grupo bateria funciona corretamente. Se o LED piscar novamente, significa que o grupo

PT

ATENÇÃO!

Se a bateria for inserida no carregador quando está quente ou superaquecida, o indicador luminoso a LED no carregador poderia ficar com uma luz VERMELHO. Neste caso, deixar arrefecer a bateria fora do carregador por aproximadamente 30 minutos.

Controle do carregador

Se o grupo bateria não se carregar corretamente:

- Controlar a corrente de saída com um outro aparelho. Verificar que a tomada não seja isolada.
- Controlar que os contatos do carregador não tenham sofrido um curto-circuito provocado por resíduos ou outros materiais.
- Se a temperatura do ar ambiental não for normal, deslocar o carregador e o grupo bateria num ambiente com temperatura entre os 7˚C e os 40˚C.

Cabo de alimentação amovível

Os cabos de alimentação do carregador são amovíveis. Eles podem ser removidos do carregador e usados de forma intercambiável. (Veja a imagem abaixo)

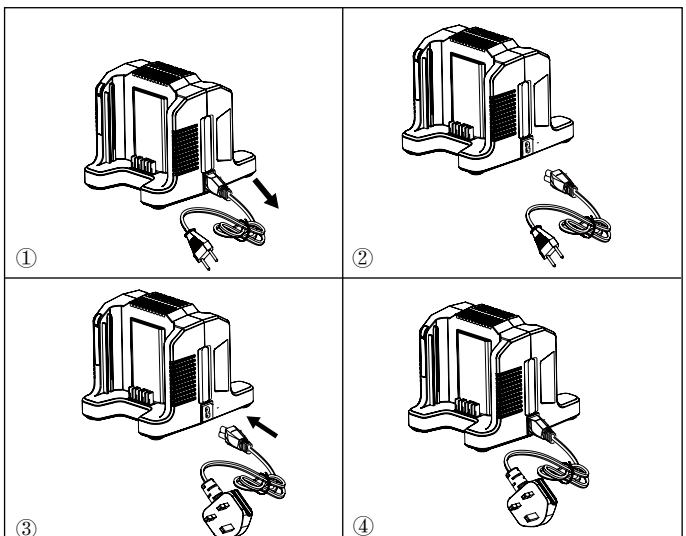

Lâminas de Manutenção

ATENÇÃO!

Nunca, em qualquer momento, deixe que fluidos de travagem, gasolina, produtos petrolíferos, óleos de perfuração, etc., entrem em contacto com as peças de plástico. Contêm químicos que podem danificar,enfraquecer ou destruir plástico.

ATENÇÃO!

Para evitar graves lesões pessoais, remova sempre a bateria da ferramenta ao limpar ou ao realizar qualquer manutenção.

Limpeza

Limpar a parte externa do carregador com um pano seco e macio. Não enxaguar com eventuais bombas nem limpar com água.

Arrumação

Retirar sempre a bateria antes de guardar o carregador ou sempre que este estiver desligado.

Resolução de Problemas

PROBLEMA	POSSÍVEL CAUSA	SOLUÇÃO
O carregador não funciona. O carregador mostra o modo avariado (o LED está intermitente em vermelho).	A bateria ou o carregador apresenta um defeito ou a ligação entre a bateria e o carregador é incorreta.	Tentar retirar e voltar a ligar a bateria e o carregador.
		Tentar carregar uma bateria diferente.
		Desligar o carregador da tomada e esperar que o LED vermelho apague, voltar a ligar a ficha à alimentação elétrica.
O carregador não funciona. O carregador mostra o modo de avaliação (o LED está fixo em vermelho).	A bateria está demasiado quente ou demasiado fria.	Permitir que a bateria alcance a temperatura normal. O carregamento inicia-se quando a bateria retorna a 3°C - 47 °C (37 °F - 117 °F).

PT

Informação técnica

BEM	VALOR
Modelo	82C2
Carregador	Carregador de 82V
Entrada	230V ∿ 50/60Hz, 2.5A
Saída	82V ⎓ 4A

Declaração CE de conformidade

Fabricante: Changzhou Globe Co., Ltd.

Endereço: No.65 Xinggang Road Zhonglou Zone Changzhou, Jiangsu 213000 P.R.China

Nome e endereço da pessoa autorizada a compilar o dossier técnico:

Nome: Peter Söderström

Endereço: Propellergatan 1

211 15 Malmö

Sweden

Declaramos sob a nossa responsabilidade que a máquina

Tradução das instruções originais

Tipo	Carregador de 82V
Marca	Cramer
Modelo	82C2
Número de série	Ver etiqueta de classificação do produto

Foi fabricada em conformidade com as normas ou documentos regulatórios:

Normas europeias harmonizadas	EN 60335-2-29, EN 60335-1, EN 62233, EN 55014-1, EN 55014-2, EN 61000-3-2, EN 61000-3-3

E está em conformidade com os requisitos essenciais das seguintesdiretivas:

Diretiva de baixa voltagem	2014/35/EU
Diretiva da Compatibilidade Eletromagnética	2014/30/EU

Ted Qu

Ted Qu Haichao
Diretor de Qualidade
Changzhou, 22/07/2017

Productoverzicht

Uw gereedschap is ontwikkeld en geproduceerd volgens de hoge standaard voor betrouwbaarheid, eenvoudig gebruik en gebruiksveiligheid. Als u het op de juiste manier onderhoudt, kunt u het jarenlang probleemloos gebruiken.

Ken uw lader

1. Stroomkabel
2. Elektrische contacten
3. Veiligheidsuitschakeling
4. Ventilatieopening
5. Led-laadlamp

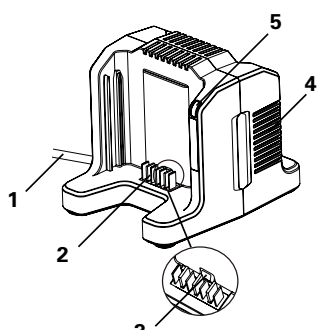

Veiligheidsvoorzieningen

Lees alle veiligheidswaarschuwingen en instructies in deze handleiding grondig door voordat u dit apparaat gebruikt. Bewaar deze gebruikershandleiding voor toekomstige raadpleging.

Dit apparaat is in overeenstemming met de CE-veiligheidsnormen en richtlijnen inzake elektromagnetische compatibiliteit, machines en laagspanning.

NL

WAARSCHUWING!

Lees alle veiligheidswaarschuwingen en alle voorschriften. Als de waarschuwingen en voorschriften niet worden opgevolgd, kan dit een elektrische schok, brand of ernstig letsel tot gevolg hebben.

Algemene veiligheidswaarschuwingen voor laders

- GEEN geleidende materialen in de oplader steken.
- GEEN vloeistoffen in de oplader toelaten.
- UITSLUITEND de oplader gebruiken voor de doeleinden die in deze gebruiksaanwijzing zijn beschreven.
- Haal de stekker van de oplader uit de contactdoos voor u hem schoonmaakt of als er zich geen accu in de oplader bevindt.
- Probeer twee opladers niet met elkaar te verbinden.

- Gebruik de oplader niet in omstandigheden waar de output polariteit niet overeenkomt met de laadpolariteit.
- Uitsluitend voor binnenshuis gebruik.
- De deksel mag in geen enkele omstandigheid worden geopend. Als het deksel is beschadigd, mag de oplader niet meer worden gebruikt.
- Herlaad nooit niet-herlaadbare accu's.

NL

WAARSCHUWING!

Om het risico op brand, elektrische schok of elektrocutie te voorkomen:

- **Gebruik geen vochtige doek of detergent op de accu of acculader.**
- **Verwijder het accupack altijd voor u het schoonmaakt, inspecteert of onderhoudswerken aan het werktuig uitvoert.**

WAARSCHUWING!

Dit apparaat kan worden gebruikt door kinderen vanaf 8 jaar en personen met verminderde fysieke, zintuigelijke en mentale vermogens of een gebrek aan ervaring en kennis indien ze onder toezicht staan of instructie hebben ontvangen met betrekking tot het veilig gebruik van het apparaat en de betrokken gevaren begrijpen.

- Kinderen mogen niet met het apparaat spelen.
- Reinigings- en onderhoudswerken mogen niet zonder toezicht door kinderen worden uitgevoerd.
- Als het stroomsnoer beschadigd is, moet het door de fabrikant, zijn onderhoudsagent of een gelijkaardig gekwalificeerd persoon worden vervangen om gevaarlijke situaties te vermijden.
- Laat het accupack of de oplader niet oververhitten. Als ze warm zijn, laat u ze afkoelen. Herlaad uitsluitend bij kamertemperatuur.
- Dek de ventilatieopeningen bovenaan de oplader niet af. Zet de oplader nooit op een zacht oppervlak, vb. een deken of kussen. Houd de ventilatieopeningen van de oplader vrij.
- Gebruik uitsluitend 2V220G/ 82V430G/ 82V220/ 82V290/ 82V430/ 82V580/ 82VH860/ 82V860/ 82VH1000/ 82VH1150/ 82V1150 Gheroplaadbare Li-ionbatterijen.

Belangrijke veiligheidsinstructies

- BEWAAR DEZE INSTRUCTIES – GEVAAR: OM HET RISICO OP BRAND OF ELEKTRISCHE SCHOK TE VERMINDEREN, VOLGT U DEZE INSTRUCTIES ZORGVULDIG OP.
- Bevestig dat de spanning op de locatie beschikbaar is voor u de oplader gebruikt.
- Als de vorm van de stekker niet bij de contactdoos past, gebruikt u een stekkeradapter met de juiste configuratie voor de contactdoos.

Afdanking

Gescheiden ophaling. Dit product mag niet met het normale huishoudelijke afval worden weggegooid. Als u vindt dat uw product moet worden vervangen of het niet langer dienst doet, mag u het niet met het huishoudelijk afval weggooien. Zorg dat dit product beschikbaar is voor gescheiden ophaling.

De gescheiden ophaling van gebruikte producten en verpakking maakt het mogelijk om materialen te recyclen en opnieuw te gebruiken. Het hergebruik van gerecycled materiaal helpt milieuvervuiling te voorkomen en vermindert de vraag naar grondstoffen.

Batteries

Li-ion

Aan het eind van hun gebruiksleven, moeten batterijen met zorg voor het milieu worden weggegooid. De batterij bevat materiaal dat gevaarlijk is voor u en het milieu. Het moet afzonderlijk verwijderd en weggegooid worden in een centrum dat lithium-ionbatterijen aanvaardt.

Symbool

Sommige van de volgende symbolen kunnen bij dit toestel worden gebruikt Bestudeer ze en leer hun betekenis. Een correcte interpretatie van deze symbolen zal het gebruik van dit toestel veiliger en beter maken.

SYMBOOL	BETEKENIS/UITLEG
	Klasse II
	Uitsluitend voor binnenshuis gebruik
	Lees de instructies voor het opladen
F8A	Zekering

De volgende en verklaringen zijn bedoeld om de gevaarniveaus die op dit toestel betrekking hebben, te verklaren.

SYMBOOL	SIGNAAL	BETEKENIS
	GEVAAR	Wijst op een gevaarlijke situatie die, als ze niet wordt voorkomen, dodelijk kan zijn of ernstige verwondingen kan veroorzaken.

NL

SYMBOOL	SIGNAAL	BETEKENIS
⚠	WAARSCHUWING	Wijst op een mogelijks gevaarlijke situatie die, als ze niet wordt voorkomen, dodelijk kan zijn of ernstige verwondingen kan veroorzaken.
⚠	PAS OP	Wijst op een mogelijks gevaarlijke situatie die, als ze niet wordt voorkomen, lichte of middelmatige verwondingen kan veroorzaken.
	PAS OP	(Zonder veiligheidssy bool) Wijst op een situatie die kan resulteren in materiëleschade.

NL

Werking

Oplaadprocedure

OPMERKING: De accu wordt niet in een volledig opgeladen toestand verzonden. Het is aangewezen om de accu volledig op te laden voor gebruik om ervoor te zorgen dat de maximale looptijd kan worden bereikt. Deze lithium-ion accu zal geen geheugen ontwikkelen en kan op elk moment worden opgeladen.

1. Laden van een batterij:
   - Verbind de lader (1) met een AC-stroomuitlaat.
   - Verbind het accupack (2) met de oplader (1).
2. Laden van twee batterijen:
   - Sluit de lader (1) aan op een stopcontact.
   - Plaats twee accupacks (2) in de lader (1).

Als u twee accupacks laadt, worden de twee batterijen apart van elkaar geladen. De lader laadt eerst een batterij. Nadat deze volledig is opgeladen, laadt hij de andere batterij.

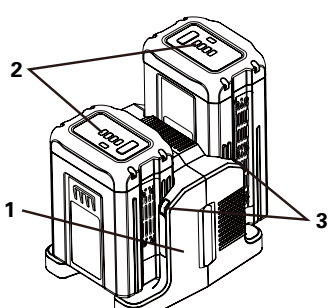

Dit is een diagnostische oplader. De LEDlampjes (3) van de oplader zullen automatisch in een specifieke volgorde oplichten om de huidige accustatus te melden. Zij zijn als volgt:

LED-STATUS	BESCHRIJVING
Knipperend groen	Opladen
Permanent groen	Volledig opgeladen
Permanent rood	Oververhit
Knipperend rood	Oplaadfout

Opmerking i.v.m. foutief defect:
Als de accu in de oplader wordt geïnstalleerd en de status-LED knippert, verwijdert u de accu van de lader gedurende 1 minuut en plaatst u de accu daarna terug. Als de status-LED normaal oplicht, is het accupack in orde. Als de status-LED nog steeds knippert, verwijdert u het accupack en trekt u de stekker van de oplader uit de contactdoos. Wacht 1 minuut en verbind de oplader opnieuw met de stroomtoevoer en plaats het accupack terug. Als de status-LED gewoon oplicht, is het accupack in orde. Als de status-LED nog steeds knippert, is het accupack defect en moet het worden vervangen.

WAARSCHUWING!

Als de accu in de oplader wordt geplaatst terwijl deze warm of heet is, kan het OPLAAD LED-indicatorlampje op de oplader oplichten en ROOD kleuren. Als dit gebeurt, laat u de accu weg van de oplader afkoelen gedurende ca. 30 minuten.

NL

Opladen controleren

Als het accupack niet goed oplaadt:

- Controleer de stroom aan de contactdoos met een ander werktuig. Zorg ervoor dat de contactdoos niet is uitgeschakeld.
- Controleer dat de opladercontacten niet zijn kortgesloten door afval of een vreemd voorwerp.
- Als de omgevingsluchttemperatuur niet gelijk is aan de normale kamertemperatuur, verplaatst u de oplader en het accupack naar een plaats waar de temperatuur zich tussen de 7˚C en 40˚C.

Wegneembaar stroomsnoer

TDe stroomsnoeren van de lader zijn wegneembaar. Ze kunnen van de lader worden verwijderd en op een andere manier worden gebruikt. (zie onderstaande afbeelding)

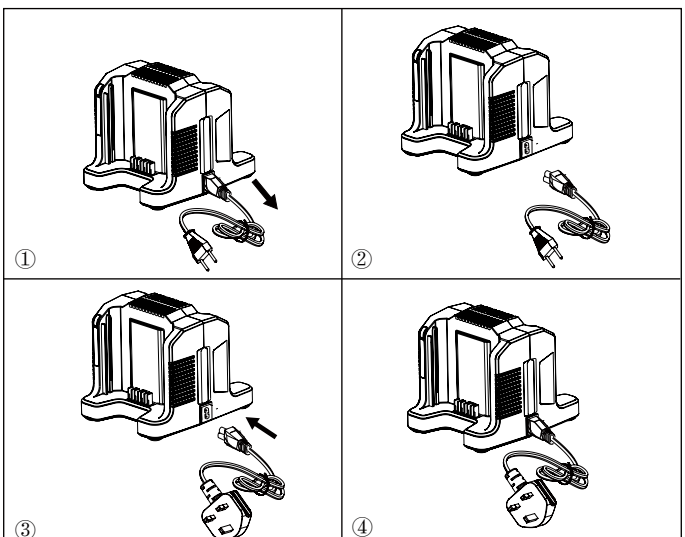

NL

Onderhoud

WAARSCHUWING!

Laat de kunststof delen nooit in aanraking komen met remvloeistof, benzine, petroleumproducten, kruipolie, enz. Deze producten bevatten namelijk chemicaliën die het plastic kunnen beschadigen, vernielen of aantasten.

WAARSCHUWING!

Om ernstig lichamelijk letsel te voorkomen dient u altijd eerst de accu te verwijderen voordat u het apparaat gaat reinigen of onderhouden.

Reinigen

Reinig de buitenkant van de oplader met een zachte, droge doek. Spoel of was niet met water.

Opslag

Verwijder het batterijpack altijd voor u de oplader opbergt of telkens wanneer de oplader is ontkoppeld.

Probleem Oplossen

PROBLEM	POSSIBLE CAUSE	SOLUTION
Oplader werkt niet. Oplader geeft defectmodus weer (LED knippert rood).	Batterijpack of oplader is defect of slechte verbinding tussen het batterijpack en de oplader.	Probeer het batterijpack te verwijderen en opnieuw met de oplader te verbinden.
		Probeer een ander batterijpack op te laden.
		Ontkoppel de oplader en wacht tot de rode LED uitdooft, verbind de stekker opnieuw met de stroombron.
Oplader werkt niet. Oplader geeft evaluatiemodus weer (LED brandt permanent rood).	Batterijpack heeft te warm of te koud.	Laat het batterijpack tot normale kamertempeartuur afkoelen. Het opladen start wanneer het batterijpack terugkeert naar 3°C-47°C (37°F-117°F).

Technische Gegeven

EIGENDOM	WAARDE
Model	82C2
Oplader	Oplader van 82V
Invoer	230V ∿ 50/60Hz, 2.5A
Uitgang	82V ⎓ 4A

NL

Ec conformiteitsverklaring

Fabrikant: Changzhou Globe Co., Ltd.

Adres: No.65 Xinggang Road Zhonglou Zone Changzhou, Jiangsu 213000 P.R.China

Naam en adres van de person die verantwoordelijk is voor de opmaak van de technische fiche:

Naam: Peter Söderström

Adres: Propellergatan 1

211 15 Malmö

Sweden

Wij verklaren hierbij onder onze eigen verantwoordelijkheid dat de machine

NL

Vertaling van de originele instructies	
Type	Oplader van 82V
Merk	Cramer
Model	82C2
Serienummer	Zie etiket productrating

werd gebouwd in overeenstemming met de normen of reglementaire documenten:

Europese geharmoniseerde normen	EN 60335-2-29, EN 60335-1, EN 62233, EN 55014-1, EN 55014-2, EN 61000-3-2, EN 61000-3-3

En stemt overeen met de essentiële vereisten van de volgende richtlijnen:

Laagspanningsrichtlijn	2014/35/EU
EMC-richtlijn	2014/30/EU

Ted Qu

Ted Qu Haichao
Directeur Kwaliteitszorg
Changzhou, 22/07/2017

Обзор изделия

Продукт разработан и произведен в соответствии с высокими стандартами надежности, удобства в эксплуатации и безопасности. При надлежащем обслуживании он обеспечит бесперебойную работу в течение долгих лет.

Части зарядного устройства

1 Кабель питания
2 Электрические контакты
3 Кнопка защитной блокировки
4 Вентиляционное отверстие для охлаждения
5 Светодиодный индикатор зарядного устройства

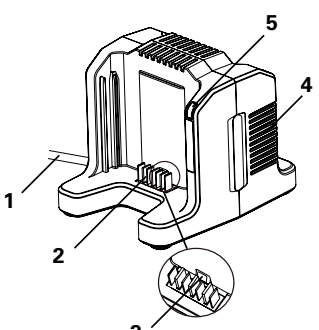

Указания по безопасности

Перед эксплуатацией этих устройств внимательно прочитайте все предупреждения и инструкции по технике безопасности в настоящем руководстве. Сохраните это руководство для использования в будущем.

Данные устройства соответствуют стандартам безопасности и директивам CE по электромагнитной совместимости, оборудованию и низкому напряжению.

ВНИМАНИЕ!

Внимательно изучите все указания по технике безопасности. Несоблюдение данных указаний и инструкций может привести к поражению электрическим током, возгоранию и риску получения серьезной травмы.

Общие предостережения об опасности при использовании зарядного устройства

- ЗАПРЕЩАЕТСЯ зондировать зарядное устройство токопроводящими материалами.
- ЗАПРЕЩАЕТСЯ проникновение жидкости внутрь зарядного устройства.
- ЗАПРЕЩАЕТСЯ пытаться использовать зарядное устройство для любых других целей, кроме указанных в этом руководстве.

- Отключать зарядное устройство до очистки, а также в тех случаях, когда в зарядном устройстве нет аккумуляторной батареи.
- Запрещается пытаться подключить вместе два зарядных устройства.
- Запрещается использовать зарядное устройство в обстоятельствах, когда выходная полярность не совпадает с полярностью нагрузки.
- Только для использования в помещениях.
- Крышка ни при каких обстоятельствах не должна быть открыта. Если крышка повреждена, зарядное устройство больше не может использоваться.
- Запрещается перезаряжать не перезаряжаемые батареи.

RU

ВНИМАНИЕ!

Чтобы избежать опасности пожара, удара электрическим током или смертельного поражения электротоком:

- Запрещается пользоваться влажной тканью или растворителем для аккумулятора или зарядного устройства аккумулятора.
- Всегда извлекать аккумуляторную батарею перед чисткой, проверкой или выполнением любого обслуживания устройства.

ВНИМАНИЕ!

Данный прибор может использоваться детьми старше 8 лет и людьми с ограниченными физическими, сенсорными или умственными способностями, либо с недостатком опыта и знаний, если они находятся под присмотром или получили инструкции по использованию прибора безопасным способом и осознают связанные с этим опасности.

- Дети не должны играть с прибором.
- Очистка и обслуживание не должны выполняться детьми без присмотра.
- Если поврежден шнур питания, он должен быть заменен изготовителем, его сервисным агентом или аналогичными квалифицированными лицами, чтобы избежать опасности.
- Запрещается закрывать вентиляционные отверстия на верхней части зарядного устройства. Запрещается ставить зарядное устройство на мягкую поверхность, т.е. одеяло, подушку. Необходимо следить, чтобы вентиляционные отверстия зарядного устройства оставались свободными.
- Запрещается попадание небольших металлических предметов или материалов, таких как стальная вата, алюминиевая фольга или другие посторонние частицы, в полость зарядного устройства.
- Используйте только перезаряжаемые литий-ионные батареи 82V220G/ 82V430G/ 82V220/ 82V290/ 82V430/ 82V580/

82VH860/ 82V860/ 82VH1000/ 82VH1150/ 82V1150.

Важные инструкции по безопасности

- НЕОБХОДИМО СОХРАНИТЬ ЭТИ ИНСТРУКЦИИ - ОПАСНОСТЬ: ЧТОБЫ УМЕНЬШИТЬ РИСК ПОЖАРА ИЛИ УДАРА ЭЛЕКТРИЧЕСКИМ ТОКОМ, НЕОБХОДИМО ТЩАТЕЛЬНО ВЫПОЛНЯТЬ ЭТИ ИНСТРУКЦИИ.
- Убедиться в приемлемости напряжения в каждой стране, прежде чем использовать зарядное устройство.
- Если форма вилки не соответствует сетевой розетке, используйте переходник.

Утилизация

Раздельный сбор мусора. Это изделие не должн утилизироваться вместе с другими бытовыми отходами. После окончания срока службы изделия не выбрасывайте его вместе с бытовыми отходами. Подготовьте его для раздельного сбора мусора.

Раздельный сбор отработанных изделий и использованных упаковочных материалов позволяет их перерабатывать и повторно использовать. Использование переработанных материалов помогает предотвратить загрязнение окружающей среды и снижает спрос на сырье.

В конце срока службы батарей утилизируйте их с надлежащей заботой об окружающей среде. Батарея содержит вещества, которые являются опасными для вас и окружающей среды. Ее следует снять и отправить для утилизации в пункт приема отработанных литий-ионных батарей.

Обозначение

Следующие символы могут быть использованы на этом устройстве. Изучите и уясните их. Понимание этих символов позволит вам эксплуатировать данное устройство лучше и безопаснее.

ОБОЗНАЧЕНИЕ	ОБОЗНАЧЕНИЕ/ ПОЯСНЕНИЕ
	Класс II
	Только для использования в помещениях
	Перед зарядкой необходимо прочитать инструкции
F8A	Предохранитель

Следующие сигнальные слова и значения предназначены для того,

чтобы объяснить уровень риска, связанного с этим изделием.

ОБОЗН-АЧЕНИЕ	СИГНАЛ	ЗНАЧЕНИЕ
⚠	ОПАС-НОС-ТЬ!	Указывает на потенциально опасную ситуацию, которая, если ее не избежать, приведет к летальному исходу или серьезной травме.
⚠	ВНИМ-АНИЕ!	Указывает на потенциально опасную ситуацию, которая, если ее не избежать, может привести к летальному исходу или серьезной травме.
⚠	ПРЕДУ-ПРЕЖ-ДЕНИЕ!	Указывает на потенциально опасную ситуацию, которая, если ее не избежать, может привести к травме легкой или средней тяжести.
	ПРЕДУ-ПРЕЖ-ДЕНИЕ!	(Без предупреждающего символа) Указывает на ситуацию, которая может привести к порче имущества.

RU

Действие

Процедура зарядки

ПРИМЕЧАНИЕ: аккумулятор не поставляется полностью заряженным. Рекомендуется полностью зарядить его перед использованием, чтобы убедиться в достижении максимального времени работы. Этот аккумулятор на ионах лития не оборудован памятью и может заряжаться в любое время.

1 Зарядка одного аккумулятора.

- Подключить зарядное устройство (1) в силовую розетку переменного тока.
- Вставить аккумуляторную батарею (2) в зарядное устройство (1).

2 Зарядка двух аккумуляторов.

- Подключите зарядное устройство (1) к розетке электросети переменного тока.
- Вставьте два аккумулятора (2) в зарядное устройство (1).

При зарядке двух аккумуляторов они заряжаются отдельно друг от друга. Сначала зарядное устройство зарядит один аккумулятор. После полной зарядки первого аккумулятора начнет выполняться зарядка второго аккумулятора.

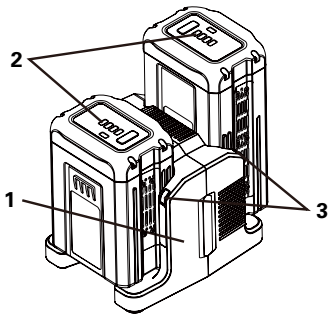

Это диагностическое зарядное устройство. Светодиодные лампы зарядного устройства (3) будут гореть в определенном порядке, чтобы показать текущее состояние аккумулятора. Это происходит следующим образом:

СОСТОЯНИЕ СВЕТОДИОДА	ОПИСАНИЕ
Зеленый мигает	Идет зарядка
Зеленый горит	Полностью заряжен
Красный горит	Перегрев
Красный мигает	Зарядка не удалась

Примечание, касающееся ложной неисправности:
Когда аккумулятор вставлен в зарядное устройство, и мигает светодиод статуса, извлечь аккумулятор из зарядного устройства на 1 минуту, затем вставить его обратно. Если светодиод статуса показывает норму, это означает, что аккумуляторная батарея исправна. Если светодиод статуса продолжает мигать, извлечь аккумуляторную батарею и отключить зарядное устройство. Подождать 1 минуту и снова подключить зарядное устройство, а затем вставить аккумуляторную батарею. Если светодиод статуса показывает норму, это означает, что аккумуляторная батарея исправна. Если светодиод статуса продолжает мигать, это означает, что аккумуляторная батарея неисправна, и ее необходимо заменить.

RU

ВНИМАНИЕ!

Если аккумулятор вставлен в зарядное устройство, когда он является теплым или горячим, светодиодный индикатор ЗАРЯДКИ, зажигающийся на зарядном устройстве, может загореться КРАСНЫМ. Если это произошло, необходимо дать аккумулятору остыть вне зарядного устройства в течение приблизительно 30 минут.

Проверка зарядного устройства

Если аккумуляторная батарея не заряжается должным образом:

- Проверить ток на розетке с помощью другого прибора. Убедиться, что розетка не отключена.
- Убедиться, что контакты зарядного устройства не были закорочены мусором или посторонними предметами.
- Если температура окружающего воздуха не соответствует обычной комнатной температуре, перенести зарядное устройство и аккумуляторную батарею в такое место, где диапазон температур составляет от 7˚C до 40˚C.

Съемный шнур питания

Шнур питания зарядного устройства может сниматься. Его можно отсоединить от зарядного устройства и заменить другим. (См. рисунок ниже)

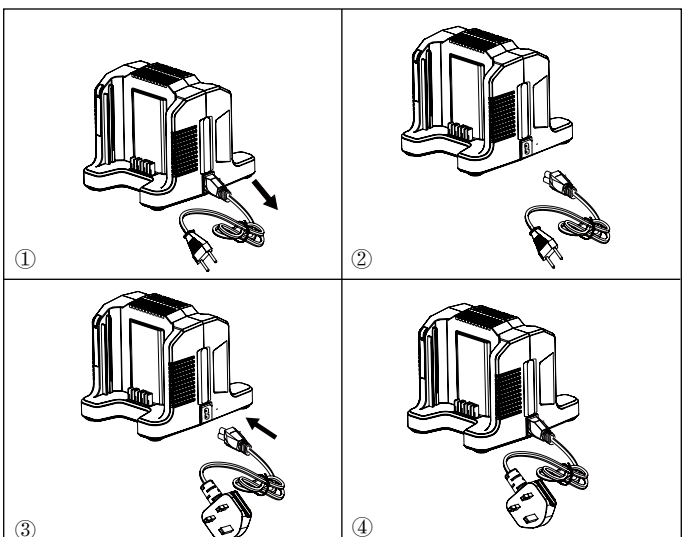

RU

техобслуживание

ВНИМАНИЕ!

Не допускайте контакта тормозных жидкостей,бензина,продук тов на нефтяной основе, проника-ющих масел и т.д. с пластиковыми деталями. Они содержат химические вещества, которые могут повредить, ослабить или разрушить пластик.

ВНИМАНИЕ!

Во избежание серьезных травм всегда извлекайте батарею перед очисткой электроинструмента или выполнением каких - либо работ по его обслуживанию.

Очистка

Протирать зарядное устройство снаружи сухой мягкой тканью. Запрещается окатывать или мыть водой.

Хранение

Всегда извлекайте батарею перед постановкой зарядного устройства на хранение, или зарядка не выполняется.

Поиск И Устранение Неисправностей

НЕИСПРАВНОСТЬ	ВОЗМОЖНАЯ ПРИЧИНА	УСТРАНЕНИЕ НЕИСП-РАВНОСТИ
Зарядное устройство не работает. Зарядное устройство указывает на неисправность (индикатор мигает красным).	Батарея или зарядное устройство неисправны, или плохой контакт между батареей и зарядным устройством.	Извлеките батарею и вновь вставьте ее в зарядное устройство.
		Попробуйте зарядить другую батарею.
		Отсоедините зарядное устройство от источника питания и дождитесь выключения красного индикатора, затем вновь подключите зарядное устройство к источнику питания.
Зарядное устройство не работает. Индикатор зарядного устройства указывает на режим оценки (индикатор постоянно горит красным).	Батарея слишком горячая или слишком холодная.	Дайте батарее охладиться до температуры окружающей среды. Зарядка начнется, когда температура батареи будет в пределах 3°C-47°C (37°F-117°F).

Технические характеристики

ХАРАКТЕРИСТИКА	ЗНАЧЕНИЕ
Модель	82C2
зарядное устройство	Зарядное устройство 82 В
Вход	230 В ∿ 50/60Hz, 2.5A
Выход	82 В ⎓ 4A

RU

Заявление О Соответствии Требованиям ЕС

Производитель: Changzhou Globe Co., Ltd.

Адрес: No.65 Xinggang Road Zhonglou Zone Changzhou, Jiangsu 213000 P.R.China

Имя и адрес лица, ответственного за подготовку технического файла:

Имя: Peter Söderström

Адрес: Propellergatan 1

211 15 Malmö

Sweden

RU

МЫ С ПОЛНОЙ ОТВЕТСТВЕННОСТЬЮ ЗАЯВЛЯЕМ, ЧТО УСТРОЙСТВО

Перево д оригинальных инструкций	
Тип	Зарядное устройство 82 В
Марка	Cramer
Модель	82C2
Заводской номер	См. паспортную табличку продукта

изготовлено в соответствии со следующими стандартами и нормативными документами:

Согласованные европейские стандарты	EN 60335-2-29, EN 60335-1, EN 62233, EN 55014-1, EN 55014-2, EN 61000-3-2, EN 61000-3-3

Соответствует основным требованиям следующих директив:

Директива по низковольтному оборудованию	2014/35/EU
Директива по электромагнитной совместимости	2014/30/EU

Ted Qu

Ted Qu Haichao
Директор по качеству
Changzhou, 22/07/2017

Tuotteen Yhteenveto

Laitteesi on suunniteltu ja valmistettu noudattaen luotettavuutta, helppokäyttöisyyttä ja käyttäjän turvallisuutta koskevia korkeita standardeja. Kun sitä hoidetaan kunnolla, sen suorituskyky pysyy vuosia häiriöttömänä.

Tunne laturisi

1. Virtajohto
2. Sähköliitännät
3. Turvallisuuspainike
4. Jäähdytysilman portti
5. Laturin merkkivalo

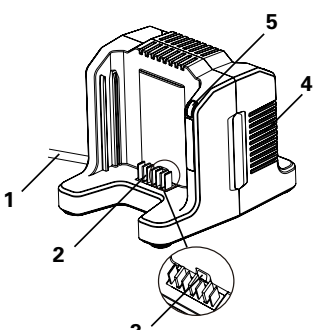

Turvallisuusohjeet

Lue huolellisesti kaikki tämän oppaan turvallisuusvaroitukset ja -ohjeet ennen kuin käytät näitä koneita. Säästä tämä käyttöopas myöhempää tarvetta varten.

Nämä koneet noudattavat CE-turvallisuusstandardeja ja -direktiivejä, jotka liittyvät sähkömagneettiseen yhteensopivuuteen, koneisiin ja alhaiseen jännitteeseen.

FI

VAROITUS!

Lue kaikki turvallisuus- ja muut ohjeet. Turvallisuusohjeiden noudattamisen laiminlyönti saattaa johtaa sähköiskuun, tulipaloon ja/tai vakavaan loukkaantumiseen.

Yleiset laturin turvallisuusvaroitukset

- ÄLÄ työnnä laturiin sähköä johtavia materiaaleja.
- ÄLÄ päästä nestettä laturin sisään.
- ÄLÄ yritä käyttää laturia muuhun kuin tässä käyttöoppaassa esitettyyn tarkoitukseen.
- Irrota laturi pistorasiasta ennen puhdistusta ja aina kun laturissa ei ole akkua.
- Älä yritä kytkeä kahta laturia yhteen.

- Älä käytä laturia olosuhteissa, joissa lähtöpolariteetti ei vastaa kuormapolariteettia.
- Vain sisäkäyttöön.
- Suojusta ei saa avata missään tapauksessa. Jos suoja on vioittunut, laturia ei saa enää käyttää.
- Älä lataa muita kuin ladattavia akkuja.

FI

VAROITUS!

Jotta vältyt tulipalon ja sähköiskun vaaralta

- **Älä käytä akun tai akkulaturin käsittelyyn kosteaa liinaa tai pesuainetta.**
- **Irrota akku laitteesta aina ennen puhdistusta, tarkastusta ja laitteen huoltoa.**

VAROITUS!

Tätä laitetta saavat käyttää vähintään 8-vuotiaat lapset sekä ihmiset, joiden ruumiin, aistien tai mielen suorituskyky on heikentynyt tai joilta puuttuu kokemusta ja yleistietämystä, jos laitteen turvallista käyttöä valvotaan ja heillä on siinä koulutus sekä he ymmärtävät käyttöön liittyvät vaarat.

- Lasten ei saa leikkiä laitteen kanssa.
- Lapset eivät saa puhdistaa tai huoltaa laitetta ilman valvontaa.
- Jos virtajohto vioittuu, valmistajan, pätevän huoltokeskuksen tai vastaavasti pätevän henkilön on vaihdettava se, jotta vältetään vaaratilanteet.
- Älä peitä laturin päällä olevia tuuletusaukkoja. Älä aseta laturia pehmeälle pinnalle, kuten huovan tai tyynyn päälle. Pidä laturin tuuletusaukot avoinna.
- Älä päästä pieniä metallinkappaleita tai sellaista materiaalia kuin teräsvilla, alumiinikelmu tai muita vieraskappaleita laturin onteloihin.
- Käytä ainoastaan ladattavia 82V220G/ 82V430G/ 82V220/ 82V290/ 82V430/ 82V580/ 82VH860/ 82V860/ 82VH1000/ 82VH1150/ 82V1150 -Li-ion-paristoja.

Tärkeitä turvallisuusohjeita

- SÄILYTÄ NÄMÄ OHJEET – VAARA: JOTTA TULIPALON JA SÄHKÖISKUN VAARA OLISI PIENEMPI, NOUDATA NÄITÄ OHJEITA:
- Tarkista maassa käytetty jännite ennen laturi käyttöä.
- Jos pistoke ei sovi pistorasiaan, käytä pistorasiaan sopivaa sovitinta.

Hävittäminen

Erillinen keräys. Tätä tuotetta ei saa hävittää tavallisten kotitalousjätteiden kanssa. Jos -tuotteesi on jonain päivänä vaihdettava tai jos et enää tarvitse sitä, älä hävitä vanhaa tuotetta kotitalousjätteiden mukana. Vie tämä tuote erilliseen keräykseen.

Kun käytetyt tuotteet ja pakkausmateriaalit viedään erilliseen keräykseen, materiaalit voidaan kierrättää ja uusiokäyttää. Kierrätettyjen materiaalien uusiokäyttö estää ympäristön saastumista ja vähentää raaka-aineiden tarvetta.

Batteries

Li-ion

Hävitä akut niiden käyttöiän päättyessä ottamalla ympäristö huomioon. Akku sisältää materiaalia, joka on vaarallista käyttäjälle ja ympäristölle. Se on irrotettava ja hävitettävä erikseen laitoksessa, joka ottaa vastaan litiumioniakkuja.

Symbol

Laitteessa saattaa olla joitakin seuraavista symboleista. Tutustu niihin ja opi niiden merkitys. Kun ymmärrät ne oikein, osaat käyttää tuotetta paremmin ja turvallisemmin.

SYMBOL	MERKITYS/SELITYS
	Luokka II
	Vain sisäkäyttöön
	Lue ohjeet ennen lataamista.
F8A	Sulake

Seuraavien merkkien tarkoitus on selittää, miten vakava riski tuotteeseen liittyy.

SYMBOL	MERKKI	MERKITYS
	VAARA	Ilmoittaa välittömästä vaaratilanteesta, joka saattaa aiheuttaa kuoleman tai vakavan vamman.
	VAROITUS	Ilmoittaa mahdollisesta vaaratilanteesta, joka saattaa aiheuttaa kuoleman tai vakavan vamman.

SYMBOL	MERKKI	MERKITYS
⚠	VAROITUS	Ilmoittaa mahdollisesta vaaratilanteesta, joka saattaa aiheuttaa pienen tai kohtalaisen vamman.
	VAROITUS	(Ilman symbolia) Ilmoittaa tilanteesta, jossa omaisuutta saattaa vaurioitua.

FI

Käyttö

Lataaminen

HUOMAUTUS: Akku ei tule täysin ladattuna. Suositellaan, että akku ladataan täysin ennen käyttöä, jotta se kestää mahdollisimman pitkään. Litiumioniakku ei kehitä muisti-ilmiötä, ja se voidaan ladata milloin tahansa.

1. Yhden akun lataaminen:
   - Kytke laturi (1) vaihtovirtapistorasiaan.
   - Aseta akku (2) laturiin (1).
2. Kahden akun lataaminen:
   - Kytke laturi (1) verkkovirtaan.
   - Kiinnitä kaksi akkua (2) laturiin (1).

Kun kahta akkua ladataan samanaikaisesti, ne latautuvat erikseen. Laturi lataa yhden akun ensin. Kun yksi akku on ladattu, laturi lataa toisen akun.

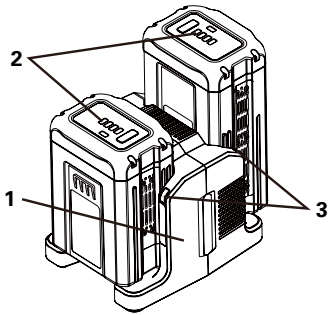

Tämä on diagnostinen laturi. Laturin merkkivalot (3) syttyvät tietyssä järjestyksessä, ilmoittaen akun senhetkisen tilan. Tilat ovat seuraavat:

MERKKIVALON TILA	KUVAUS
Vilkkuva vihreä	Lataus käynnissä
Tasainen vihreä	Täysin ladattu
Tasainen punainen	Ylikuumentunut
Vilkkuva punainen	Latausvirhe

Virheellinen vikailmoitus:

Kun akku on kytketty laturiin ja tilan merkkivalo vilkkuu, irrota akku laturista noin 1 minuutiksi ja laita se sitten takaisin. Jos tilan merkkivalo ilmoittaa normaalia, akku on kunnossa. Jos tilan merkkivalo vilkkuu yhä, irrota akku ja irrota laturi pistorasiasta. Odota 1 minuutti ja kytke laturi takaisin pistorasiaan ja aseta akku takaisin. Jos tilan merkkivalo ilmoittaa normaalia, akku on kunnossa. Jos tilan merkkivalo vilkkuu yhä, akku on

viallinen ja on vaihdettava.

VAROITUS!

Jos akku laitetaan laturiin lämpimänä tai kuumana, laturin LATAUKSEN merkkivalo voi syttyä ja palaa PUNAINEN. Jos näin tapahtuu, anna akun jäähtyä irti laturista noin 30 minuuttia.

Latauksen tarkistaminen

Jos akku ei lataannu kunnolla:

- Tarkista pistorasia toisella laitteella. Varmista, että pistorasiaa ei ole kytketty pois käytöstä.
- Tarkista, että laturin navat eivät ole oikosulussa roskien tai vierasmateriaalien takia.
- Jos ympäristön ilman lämpötila ei ole normaalissa huoneenlämpötilassa, siirrä laturi ja akku paikkaan, jossa lämpötila on välillä 7 ˚C - 40˚C.

Irrotettava virtajohto

Laturin virtajohdot ovat irrotettavissa. Ne voidaan ottaa irti laturista, ja niitä voidaan käyttää vaihtoehtoisesti. (Katso alla oleva kuva)

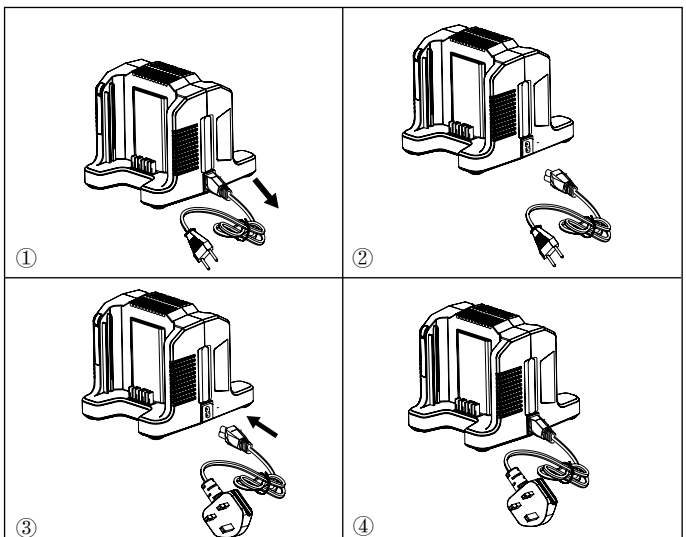

FI

Kokoaminen

VAROITUS!

Jotta välttyisit vahinkokäynnistymisiltä, jotka voivat aiheuttaa vakavan loukkaantumisen, poista akku laitteesta aina kun asennat osia.

VAROITUS!

Älä käytä laitetta, jos jokin pakkauslistan osista on jo asennettu laitteeseen pakkausta purettaessa. Valmistaja ei asenna listan osia tuotteeseen, vaan käyttäjän on hoidettava niiden asennus. Jos laite kootaan virheellisesti, sen käyttö voi johtaa vakaviin vammoihin.

FI

Puhdistaminen

Pyyhi laturin ulkopinta pehmeällä, kuivalla liinalla. Älä huuhtele sitä tai pese sitä vedellä.

Säilytys

Irrota akku aina ennen laturin laittamista säilytykseen ja aina, kun laturi irrotetaan pistorasiasta.

Viankorjaus

ONGELMA	MAHDOLL INEN SYY	RATKAISU
Laturi ei toimi. Laturi ilmoittaa vikatilasta (merkkivalo vilkkuu punaisena).	Akku tai laturi on viallinen tai akun ja laturin välillä on huono kytkentä.	Kokeile irrottaa ja kytkeä akku ja laturi uudelleen.
		Kokeile ladata toinen akku.
		Irrota laturi pistorasiasta ja odota, kunnes merkkivalo sammuu; kytke sitten pistoke takaisin pistorasiaan.
Laturi ei toimi. Laturi ilmoittaa arviointitilasta (merkkivalo palaa tasaisen punaisena).	Akku on liian kuuma tai kylmä.	Anna akun palautua normaalilämpötilaan. Lataus alkaa, kun akun lämpötila on taas 3-47 °C (37-117 °F).

Tekniset Tiedot

OMINAISUUS	ARVO
Malli	82C2
Laturi	82 V:n laturi
Otto	230V ∿ 50/60Hz, 2.5A
Lähtö	82V ⎓ 4A

EC-säännösten Noudattaminen

Valmistajan nimi: Changzhou Globe Co., Ltd.

Osoite: No.65 Xinggang Road Zhonglou Zone Changzhou, Jiangsu 213000 P.R.China

Sen henkilön nimi ja osoite, jolla on lupa koota tekninen tiedosto:

Nimi: Peter Söderström

Osoite: Propellergatan 1

211 15 Malmö

Sweden

Ilmoitamme täten omalla vastuullamme, että laite

Alkuperäisten ohjeiden käännös	
Tyyppi	82 V:n laturi
Tuotemerkki	Cramer
Malli	82C2
Sarjanumero	Viittaa tuotteen nimikilpeen

on valmistettu standardien tai säädösasiakirjojen mukaisesti.

Yhdenmukaistetut eurooppalaiset standardit	EN 60335-2-29, EN 60335-1, EN 62233, EN 55014-1, EN 55014-2, EN 61000-3-2, EN 61000-3-3

Ja noudattaa seuraavien direktiivien olennaisia vaatimuksia:

Pienjännitedirektiivi	2014/35/EU
EMC-direktiivi	2014/30/EU

Ted Qu

Ted Qu Haichao
Laatupäällikkö
Changzhou, 22/07/2017

FI

Produktöversikt

Din maskin har konstruerats och tillverkats med hög standard för pålitlighet, enkel användning och användarsäkerhet. Om maskinen tas väl om hand kommer den ge dig många bekymmersfria år.

Lär känna din laddare

1. Strömkabel
2. Elektriska kontakter
3. Låsknapp
4. Kylningsventil
5. LED-lampa för laddning

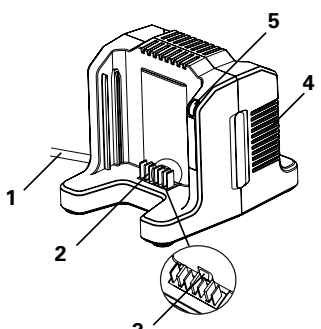

Säkerhetsföreskrifter

Läs noga igenom alla säkerhetsvarningar och instruktioner i denna bruksanvisning innan dessa maskiner används. Spara denna bruksanvisning för framtida bruk.

Dessa maskiner uppfyller CE-säkerhetsstandarder och direktiv för elektromagnetisk kompatibilitet, maskiner och lågspänning.

VARNING!

Läs noga igenom alla säkerhetsanvisningar och instruktioner. Fel som uppstår till följd av att säkerhetsanvisningarna och instruktionerna inte följts kan orsaka elstöt, brand och/eller allvarliga personskador.

Allmänna säkerhetsvarningar för laddare

- TRYCK INTE in ledande material i laddaren.
- SLÄPP INTE in någon vätska i laddaren.
- ANVÄND INTE laddaren för något annat ändamål än de som återges i manualen.
- Koppla från laddaren före rengöring och när batteripaket inte sitter i laddaren.
- Försök aldrig att koppla samman två laddare.
- Använd inte laddaren om utpolariteten inte stämmer med

laddningspolariteten.

- Enbart för inomhusbruk.
- Höljet får under inga omständigheter öppnas. Om höljet är skadat får inte laddaren användas.
- Försök inte ladda batterier som inte är uppladdningsbara.

VARNING!

Undvik brandrisk samt risk för elektrisk stöt:

- **Använd inte våt trasa eller lösningsmedel på batteriet eller batteriladdaren.**
- **Ta alltid bort batteripaketet ur verktyget före rengöring, översyn eller underhåll.**

VARNING!

Denna apparat kan användas av barn över 8 år och personer med reducerad fysisk, sensorisk eller mental kapacitet eller i avsaknad av erfarenhet och kunskap om de övervakas eller har fått inst ruktioner om användning av apparaten på säkert sätt och är införstådda med risker i anslutning till användningen.

- Barn får inte leka med apparaten.
- Rengöring och underhållsarbete får inte utföras av barn utan övervakning.
- Om matningskabeln är skadad måste den bytas ut av tillverkaren, dess serviceagent eller motsvarande utbildad person för att undvika faror.
- Täck inte över ventilationsöppningarna ovanpå batteriladdaren. Placera inte batteriladdaren på mjuka underlag som en filt eller kudde. Se till att ventilationshålen på laddaren inte blockeras.
- Låt inte små föremål eller material som stål, aluminiumfolie eller andra främmande föremål komma in i laddarens håligheter.
- Använd enbart 82V220G eller 82V430G eller 82V220 eller 82V290 eller 82V430 eller 82V580 eller 82VH860 eller 82V860 eller 82VH1000 eller 82VH1150 eller 82V1150 laddningsbara litiumjonbatterier.

SV

Viktiga säkerhetsföreskrifter

- SPARA INSTRUKTIONERNA - FARA: MINSKA RISKEN FÖR BRAND ELLER ELEKTRISK STÖT GENOM ATT FÖLJA DESSA INSTRUKTIONER NOGA.
- Kontrollera spänningen innan laddaren används.
- Om formen på kontakten inte stämmer med eluttaget ska du använda en adapter med rätt konfiguration för eluttaget.

Avyttring

Separat insamling. Produkten får inte kastas med normalt hushållsavfall. Om du någon dag skulle upptäcka att du behöver byta ditt redskap från mot ett nytt eller om du inte längre har användning för det ska du inte kasta det med ditt hushållsavfall. Se till att produkten lämnas för separat insamling.

SV

Separat insamling av använda produkter och förpackningsmaterial gör att material kan återvinnas och återanvändas. Återanvändning av återvunna material hjälper till att förhindra miljöförstöring och minskar behovet av råmaterial.

Batteries

Li-ion

I slutet av deras bruksliv ska batterier avyttras med tanke på vår miljö. Batterier innehåller material som är skadliga för dig och miljön. De måste tas ur och avyttras separat på en anläggning som tar emot litiumjonbatterier.

Symbol

Sommige van de volgende symbolen kunnen bij dit toestel worden gebruikt Bestudeer ze en leer hun betekenis. Een correcte interpretatie van deze symbolen zal het gebruik van dit toestel veiliger en beter maken.

SYMBOL	BETEKENIS/UITLEG
	Klass II
	Enbart för inomhusbruk
	Läs instruktionerna före laddning
F8A	Säkring

Följande signalord och betydelse används för att förklara de olika risknivåerna som hör till denna produkt.

SYMBOL	SIGNAL	BETYDELSE
	FARA	Indikerar en överhängande farlig situation som kan, om den inte undviks, leda till dödsfall eller allvarlig skada.
	VARNING	Indikerar en potentiellt farlig situation som kan, om den inte undviks, leda till dödsfall eller allvarlig skada.

SYMBOL	SIGNAL	BETYDELSE
⚠	FÖRSIKTIGHET	Indikerar en potentiellt farlig situation som kan, om den inte undviks, leda till mindre eller medelstora skador.
	FÖRSIKTIGHET	(Utan säkerhetssymbolen) Indikerar en situation som kan leda till egendomsskada.

Användning

Laddningsprocedur

OBS! Batteriet levereras inte laddat. Vi rekommenderar att batteriet laddas fullt för att säkerställa max användningstid. Litiumjonbatteriet har inget minne och kan laddas när som helst.

1. Ladda ett batteri:
   - Anslut laddaren (1) till ett eluttag (växelström).
   - Sätt i batteripaketet (2) i laddaren (1).
2. Ladda två batterier:
   - Anslut laddaren (1) till ett eluttag (växelström).
   - Anslut två batteripack (2) till laddaren (1).

Vid laddning av två batteripack laddas de två batterierna seperat. Laddaren kommer först att ladda ett batteri. När det ena batteriet är fulladdat så kommer laddningen av det andra batteriet att starta.

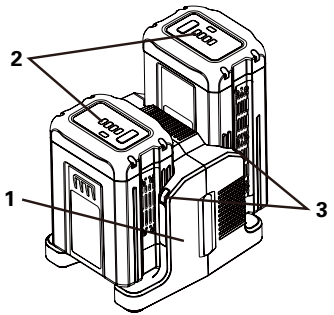

SV

Det är en diagnostisk laddare. Laddarens LED-lampor (3) tänds i speciell ordning för att kommunicera batteriets status. De är som följer:

LED-STATUS	BESKRIVNING
Blinkar grön	Laddas
Fast grön	Fulladdat
Fast röd	Överhettning
Blinkar röd	Laddningsfel

Felaktigt defektmeddelande:
Om batteriet sätts i laddaren och status - LED blinkar ska du ta bort batteriet från laddaren i en minut och sedan sätta i det igen. Om status-LED visar normalt så är batteripaketet OK. Om status LED fortfarande blinkar ska du ta bort batteripaketet och koppla ur laddaren. Vänta en minut och koppla in laddaren på nytt och sätt tillbaka batteripaketet. Om status- LED visar normalt så är batteripaketet OK. Om status-LED fortfarande blinkar så är batteripaketet defekt och ska bytas ut.

VARNING!

Om batteriet sätts i laddaren när den är varm eller het kan LED-indikatorn för LADDNING tändas och lysa RÖD. I så fall ska du låta batteriet svalna utanför laddaren i ungefär 30 minuter.

Kontrollera laddningen

Om batteripaketet inte laddas som det ska:

- Kontrollera strömmen i eluttaget med lämpligt verktyg. Se till att det finns ström i uttaget.
- Kontrollera laddarens kontakter så att de inte kortslutits av skräp eller främmande material.
- Om omgivande temperatur inte är rumstemperatur ska du flytta laddaren och batteripaketet till en plats där temperaturen är mellan 7°C och 40°C.

Löstagbar strömkabel

Strömkablarna till laddaren är löstagbara. De kan tas bort från laddaren och bytas. (Se figuren nedan)

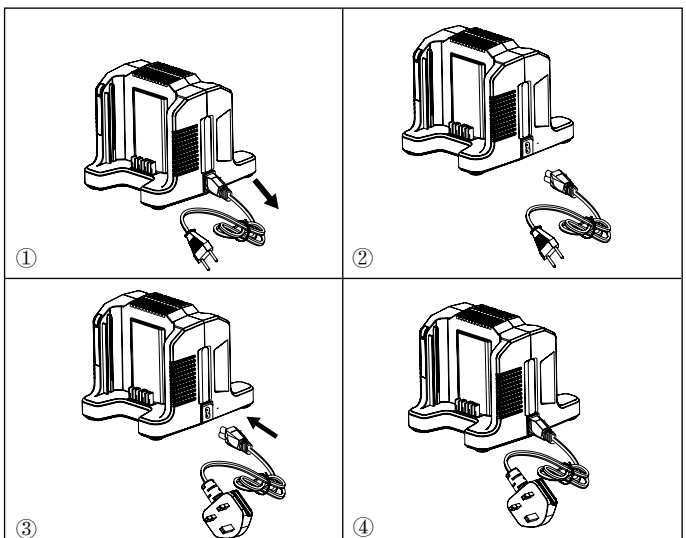

Underhåll

VARNING!

Plastdelarna får aldrig komma i kontakt med bromsvätska, bensin,produkter med petroleumbas, penetrerande oljor, etc. Dessa kemiska produkter innehåller ämnen som kan skada, försämra eller förstöra plasten.

VARNING!

TTa alltid ut batteriet ur verktyget för rengöring eller underhållsarbeten, för att undvika allvarliga skador.

Rengöring

Torka av laddarens utsida med en torr, mjuk trasa. Spola inte eller tvätta inte med vatten.

Förvaring

Ta alltid ur batteriet innan förvaring eller närhelst laddaren inte är inkopplad.

Felsökning

PROBLEM	MÖJLIG ORSAK	LÖSNING
Laddaren fungerar inte. Laddaren visar defekt läge (LED-lampan blinkar rött).	Batteri eller laddare är defekt eller det är dålig kontakt mellan batteri och laddare.	Försök att ta bort och ansluta om batteriet och laddaren.
		Prova att ladda ett annat batteri.
		Koppla ur laddaren och vänta tills röd LED slocknar, koppla sedan in kontakten på nytt i eluttaget.
Laddaren fungerar inte. Laddaren visar utvärderingsläge (LED-lampan lyser rött med fast sken).	Batteriet är för varmt eller för kallt.	Låt batteriet nå normal temperatur. Laddning kan göras när batteriet är tillbaka till 3°C-47°C (37°F-117°F).

SV

Teknisk information

EGENSKAP	VÄRDE
Model	82C2
Laddare	82 V laddare
Ineffekt	230V ∿ 50/60Hz, 2.5A
Uteffekt	82V ⎓ 4A

SV

EC-Deklaration Angående Överensstämmighet

Tillverkarens namn: Changzhou Globe Co., Ltd.

Address: No.65 Xinggang Road Zhonglou Zone Changzhou, Jiangsu 213000 P.R.China

Namn på och adress till personen som är auktoriserad att sammanställa den teniska filen:

Namn: Peter Söderström

Address: Propellergatan 1

211 15 Malmö

Sweden

Härmed intygar vi under eget ansvar att maskinen

Översättning från originalinstruktioner	
Type	82 V laddare
Märke	Cramer
Model	82C2
Serienummer	Se märkplåten på produkten

Har tillverkats enligt standarder och regelverk i följande dokument:

Harmoniserade standarder i EU	EN 60335-2-29, EN 60335-1, EN 62233, EN 55014-1, EN 55014-2, EN 61000-3-2, EN 61000-3-3

Och uppfyller grundläggande krav i följande direktiv:

Lågspänningsdirektivet	2014/35/EU
EMC-direktivet	2014/30/EU

Ted Qu

Ted Qu Haichao
Kvalitetsansvarig

Changzhou, 22/07/2017

Produktoversikt

Maskinen er konstruert og produsert i henhold til en høy standard for pålitelighet, enkel betjening og operatørens sikkerhet. Når den tas ordentlig vare på, gir den deg mange år med problemfri ytelse.

Kjenn laderen din

1. Strømledning
2. Elektriske kontakter
3. Knapp for sikkerhetslås
4. Kjøleluftport
5. LED-ladelampe

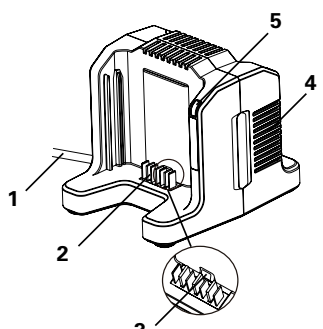

Sikkerhetsforholdsregler

Les nøye igjennom alle sikkerhetsadvarsler og instruksjoner i denne håndboken før maskinen tas i bruk. Ta vare på bruksanvisningen for senere spørsmål.

Maskinene er utformet I samsvar med CE-sikkerhetsstandarder og direktiver som vedrører elektromagnetisk kompatibilitet, maskiner og lav spenning.

NO

ADVARSEL!

Les gjennom alle advarslene og anvisningene. Feil ved overholdelsen av advarslene og nedenstående anvisninger kan medføre elektriske støt, brann og/eller alvorlige skader.

Generelle sikkerhetsinstrukser for ladere

- IKKE stikk ledende materialer inn i laderen.
- IKKE la væske trenge inn i laderen.
- IKKE forsøk å bruke laderen i noen annen hensikt enn det som beskrives i denne manualen.
- Odłączaj ładowarkę przed czyszczeniem oraz gdy w ładowarce nie ma akumulatora.
- Nie należy łączyć ze sobą dwóch ładowarek.
- Nie należy używać ładowarki w okolicznościach, w których

polaryzacja wyjściowa nie odpowiada polaryzacji ładowania.

- Tylko do użytku wewnętrznego.
- Pokrywa w żadnym wypadku nie może być otwarta. Jeśli pokrywa zostanie uszkodzona, nie można kontynuować używania ładowarki.
- Nie wolno ładować baterii nienadających się do ładowania.

ADVARSEL!

For å unngå fare for brann, støt eller dødelig elektrosjokk:

- **Ikke bruk fuktige kluter eller vaskemidler på batteriet eller batteriladeren.**
- **Fjern alltid batteripakken før rengjøring, vedlikehold eller inspeksjon av verktøyet.**

ADVARSEL!

Dette utstyret kan brukes av barn ned til en alder av 8 år og av personer med redusert fysiske, sensoriske eller mentale evner eller mangel på erfaring eller kunnskap dersom de overvåkes eller er gitt instruksjoner om trygg bruk og forstår risikoene som er involvert.

- Barn må ikke leke med utstyret.
- Rengjøring og vedlikehold må ikke utføres av barn uten tilsyn.
- Hvis den elektriske ledningen er skadet må den skiftes av produsenten, dennes servicerepresentant eller tilsvarende kvalifisert person for å unngå fare.
- Nie należy zakrywać otworów wentylacyjnych w górnej części ładowarki. Nie należy ustawiać ładowarki na miękkiej powierzchni, np. na kocu lub na poduszce. Otwory wentylacyjne ładowarki powinny być drożne.
- Nie należy dopuszczać, aby małe metalowe przedmioty ani materiały takie jak wełna stalowa, folia aluminiowa lub inne obiekty znajdowały się w komorze ładowarki.
- Bruk bare 82V220G/ 82V430G/ 82V220/ 82V290/ 82V430/ 82V580/ 82VH860/ 82V860/ 82VH1000/ 82VH1150/ 82V1150 oppladbare Li-ion batterier.

VIKTIGE SIKKERHETSINSTRUKSJONER

- TA VARE PÅ DISSE INSTRUKSJONENE - FARE: FØLG DISSSE INSTRUKSJONENE NØYE FOR Å REDUSERE FAREN FOR BRANN ELLER ELKTRISK STØT .
- Bekreft tilgjengelig spenning for hvert enkelt land før laderen tas i bruk.
- Hvis formen på pluggen ikke stemmer overens med strømuttaket, bruk en pluggadaptor med korrekt konfigurasjon for strømuttaket.

Avhending

Separat avhending. Dette produktet må ikke avhendes sammen med vanlig husholdningsavfall. Skulle du oppdage at ditt verktøyet må skiftes ut eller at du ikke lenger har bruk for det, ikke kast det i husholdningsavfallet. Gjør dette produktet tilgjengelig for separat avhending.

Separat avhending av brukte produkter og emballasje sikrer at materialene kan resirkuleres og brukes på nytt. Gjenbruk av resirkulerte materialer bidrar til å hindre miljøforurensning og reduserer behovet for råmaterialer.

Batteries
Li-ion

Når batteriet ikke lenger lar seg lade må det avhendes på en miljømessig forsvarlig måte: Batteriet inneholder materialer som er farlige for deg og miljøet. Det må fjernes og avhendes separat på et sted som aksepterer mottak av litium-ionbatterier.

Symbol

Noen av følgende symboler kan bli brukt i tilknytning til dette produktet. Vennligst studer dem og lær hva de betyr. Korrekt tolkning av disse symbolene vil gjøre det mulig å betjene produktet bedre og tryggere.

SYMBOL	BRUKSOMRÅDE/FORKLARING
	Klasse II
	Kun for innendørs bruk
	Les instruksjonene før lading
F8A	Sikring

Følgende signalord og meninger har til hensikt å forklare graden av risiko forbundet med bruken av dette.

SYMBOL	SIGNAL	BETYDELSE
	FARE	Indikerer en umiddelbart farlig situasjon, som, dersom den ikke unngås, kan føre til alvorlig personskade eller død.
	ADVARSEL	Indikerer en potensiell farlig situasjon, som, dersom den ikke unngås, kan føre til alvorlig personskade eller død.

SYMBOL	SIGNAL	BETYDELSE
⚠	FORSIKTIGHET	Indikerer en potensiell farlig situasjon, som, dersom den ikke unngås, kan føre til mindre eller moderate skader.
	FORSIKTIGHET	(Uten advarende sikkerhetssymbol) Indikerer en situasjon som kan føre til skade på ting.

NO

Betjening

Ladeprosedyre

MERK: Batteriet sendes ikke fulladet. Det anbefales fullading før bruk for å sikre at det kan oppnås maksimal brukstid. Dette litium-ion-batteriet vil ikke utvikle et minne og kan lades på ethvert tidspunkt.

1 Lad ett batteri:
   - Sett inn laderen (1) i et strømuttak.
   - Sett batteripakken (1) inn i laderen (2).

2 Lad to batterier:
   - Sett inn laderen (1) i et strømuttak.
   - Sett inn to batteripakker (2) i laderen (1).

Ved lading av to batteripakker, lades de to batteriene separat. Laderen vil lade ett batteri først. Etter at ett batteri er fullt ladet, vil det lade det andre batteriet.

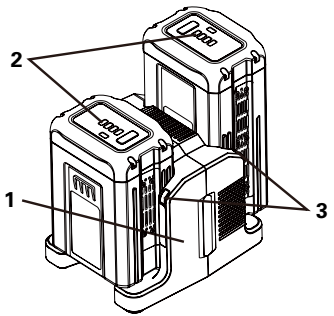

Dette er en diagnostisk lader. Laderens LED-lys (3) vil tennes i en bestemt rekkefølge for å kommunisere gjeldende batteristatus. De er som følger:

LED-STATUS	BESKRIVELSE
Blinkende grønt	Lading
Fast grønt	Fulladet
Fast rødt	Overtemperatur
Blinkende rødt	Ladefeil

Falsk feilmelding:
Når batteriet settes inn i laderen og LEDlysene for status blinker, ta batteriet ut av laderen i 1 minutt og sett det så tilbake. Hvis LED-lysene viser normal status er batteripakken i orden. Fjern batteripakken og trekk ut støpslet på laderen dersom status-lysene fortsatt blinker. Vent i

1 minutt, sett inn støpslet igjen og sett tilbake batteripakken. Hvis LED-lysene viser normal status er batteripakken i orden. Hvis status-lysene fortsatt blinker er batteripakken defekt og må byttes.

ADVARSEL!

Hvis batteripakken er varm når den settes inn i laderen kan indikatorlyset for LADING på laderen skifte til RØDT. Hvis dette skjer må batteriet gis tid til å kjøles ned utenfor laderen i ca. 30 minutter.

Kontroll av ladingen

Hvis batteripakken ikke lades normalt:

- Kontroller strømmen i strømuttaket med et annet verktøy eller lampe. Påse at strømmen ikke er slått av.
- Kontroller at laderkontaktene ikke er kortsluttet av avfall eller fremmedmaterialer.
- Flytt laderen til et sted hvor temperaturen e r m e l l o m 7 ˚C o g 40 ˚C h v i s omgivelsestemperaturen der laderen står ikke er normal romtemperatur.

Avtagbare elektriske ledninger

De elektriske ledningene til laderen kan tas av.De kan fjernes fra laderen og brukes om hverandre. (Se tegningen nedenfor)

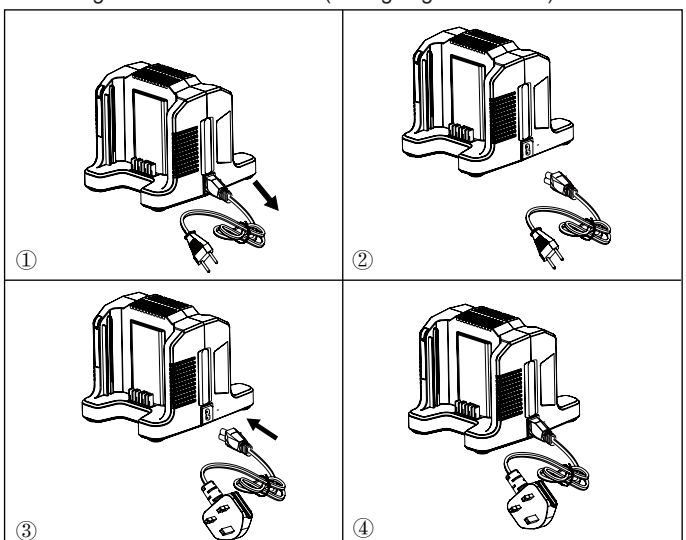

NO

Vedlikehold

ADVARSEL!

Plastdeler skal aldri komme i kontakt med bremsevæske, bensin, petroleumsholdige produkter, penetrerende oljer osv. Disse kjemiske produktene inneholder kjemiske stoffer som kan skade, svekke eller ødelegge plasten.

ADVARSEL!

For å unngå alvorlige personskader, skal du alltid ta ut batteriet når du rengjør eller vedlikeholder verktøyet.

NO

Rengjøring

Tørk av utsiden på batteriladeren med en tørr, myk klut. Ikke spyl med slange eller vask med vann.

Lagring

Fjern alltid batteripakken før lagring av laderen eller på ethvert tidspunkt der laderen er frakoplet.

Feilsøking

PROBLEM	MULIG ÅRSAK	LØSNING
Laderen virker ikke. Laderen viser defektmodus (LED blinker Rødt).	Batteripakken eller laderen er defekt eller det er dårlig forbindelse mellom batteripakke og lader.	Forsøk å skille batteripakke og lader og så kople dem sammen igjen.
		Forsøk å lad en annen batteripakke.
		Frakople laderen og vent til det røde LED-lyset slukker. Sett så ledningen tilbake i strømkontakten.
Laderen virker ikke Laderen viser evalueringsmodus (LED indikerer Rød tent PÅ).	Batteripakken er for varm eller for kald.	La batteripakken oppnå normal temperatur. Ladingen vil begynne når batteripakken går tilbake til mellom 3°C og 47°C.

Tekniske data

EGENSKAP	VERDI
Modell	82C2
lader	82 V lader
Input	230V ∿ 50/60Hz, 2.5A
Utgang	82V ⎓ 4A

Ec-erklæring om Produktoverensstemmelse

Produsentnavn: Changzhou Globe Co., Ltd.

Adresse: No.65 Xinggang Road Zhonglou Zone Changzhou, Jiangsu 213000 P.R.China

Navn og adresse på vedkommende person som er autorisert til å kompilere den tekniske datafilen:

Navn: Peter Söderström

Adresse: Propellergatan 1

211 15 Malmö

Sweden

VI ERKLÆRER HERVED AT DENNE MASKINEN UNDER VÅRT ANSVAR

Oversettelse av original bruksanvisning	
Type	82 V lader
Merke	Cramer
Modell	82C2
Serial No	Serienummer

er produsert i henhold til dokumenter for standarder eller forskrifter:

Europeisk harmonisert standard	EN 60335-2-29, EN 60335-1, EN 62233, EN 55014-1, EN 55014-2, EN 61000-3-2, EN 61000-3-3

Og overensstemmer med kravene i følgende direktiver:

Lavspenningsdirektiv	2014/35/EU
EMC-direktiv	2014/30/EU

Ted Qu

Ted Qu Haichao
Kvalitetsdirektør
Changzhou, 22/07/2017

Produktoversigt

Din maskine er blevet konstrueret og fremstillet efter høje standarder for pålidelighed, brugervenlighed og brugersikkerhed. Når man passer godt på den, vil den give mange års problemfri ydeevne.

Kend din oplader

1. Netledning
2. Elektriske kontakter
3. Sikkerheds-låseknap
4. Nedkølingsport
5. Opladerens LED-lys

DA

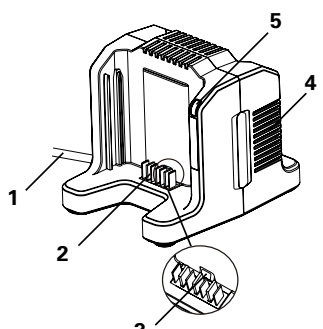

Sikkerhedsforanstaltninger

Læs omhyggeligt alle sikkerhedsadvarsler og -anvisninger i denne vejledning inden brug af disse maskiner. Gem denne brugervejledning til senere brug.

Disse maskiner opfylder CE-mærkningsstandarderne og direktiverne vedrørende elektromagnetisk kompatibilitet, maskiner og lavspænding.

ADVARSEL!

Læs alle sikkerhedsinstrukser og anvisninger. I tilfælde af manglende overholdelse af sikkerhedsinstrukserne og anvisningerne er der risiko for elektrisk stød, brand og/eller alvorlige kvæstelser.

Generelle sikkerhedsadvarsler om opladere

- Hvis batteripakken er revnet eller beskadiget, må den IKKE sættes i opladeren. Udskift den med en ny batteripakke.
- Lad IKKE væske trænge ind i opladeren.
- Brug IKKE opladeren til andre formål, end det der angives i denne vejledning.
- Afbryd opladeren før rengøring og når der ikke findes en batteripakke i opladeren.
- Forsøg ikke at forbinde to opladere.

- Anvend ikke opladeren under forhold hvor udgangspolariteten ikke er i overensstemmelse med indgangspolariteten.
- Kun til indendørs brug.
- Dækslet må ikke åbnes under nogen omstændigheder. Hvis dækslet er beskadiget, må opladeren ikke længere anvendes.
- Genoplad ikke ikke-GENOPLADELIGE batterier.

ADVARSEL!

For at undgå risiko for brand, elektrisk stød eller dødsfald forårsaget af elektricitet:

- **Brug ikke en fugtig klud eller rensemiddel på batteriet eller batteriopladeren.**
- **Fjern altid batteripakken før rengøring, kontrol eller vedligeholdelse af værktøjet.**

ADVARSEL!

Dette apparat må gerne bruges af børn på 8 år og opefter, og af personer med nedsat fysisk, sanselig eller mentale egenskaber, eller manglende erfaring og viden, hvis de holdes under opsyn eller modtager vejledning i sikker brug af apparatet og forstår de involverede risici.

- Børn må ikke lege med apparatet.
- Rengøring og brugervedligeholdelse må ikke udføres af børn, der ikke holdes under opsyn.
- Tildæk ikke ventilationsåbninger i toppen af opladeren. Placer ikke opladeren på en blød overflade dvs. tæppe, pude osv. Hold ventilationsåbningerne på opladeren fri.
- Tillad ikke små metalstumper eller materiale som stål, træ, aluminiumsfolie eller andre fremmedlegemer, at falde ind i opladeren.
- Hvis ledningen er beskadiget, skal den udskiftes af fabrikanten, dennes servicerepræsentant eller lignende kvalificerede personer for at undgå en fare
- Benyt kun 82V220G/ 82V430G/ 82V220/ 82V290/ 82V430/ 82V580/ 82VH860/ 82V860/ 82VH1000/ 82VH1150/ 82V1150 genopladelige li-ion-batterier.

Vigtige sikkerhedsvejledninger

- GEM DISSE VEJLEDNINGER - FARE: FOR AT REDUCERE RISIKO FOR BRAND ELLER ELEKTRISK STØD, SKAL DISSE VEJLEDNINGER FØLGES NØJE.
- Bekræft den tilgængelige spænding for hvert land, før opladeren tages i brug.
- Hvis stikkets form ikke passer ind i stikkontakten, skal der bruges en stikadapter, som passer til stikkontaktens konfiguration.

Bortskaffelse

Særskilt indsamling. Dette produkt må ikke bortskaffes sammen med almindeligt husholdningsaffald.Hvis du en dag har brug for at udskifte din værktøjer, eller hvis du ikke længere har brug for dem, må de ikke bortskaffes sammen med husholdningsaffald.Dette produkt skal afleveres til separat indsamling.

Separat indsamling af brugte produkter og emballage gør det muligt at genbruge materialer og bruge dem igen. Genanvendelse af genbrugsmaterialer bidrager til at forhindre forurening af miljøet og reducerer behovet for råmaterialer.

Batteries

Li-ion

Ved afslutningen af deres levetid, skal batterierne kasseres ved at tage hensyn til miljøet. Batteriet indeholder materiale, der er farligt for dig og miljøet. Det skal fjernes og bortskaffes adskilt på et anlæg, som accepterer lithium-ion-batterier.

DA

Symbol

Nogle af nedenstående symboler bruges i forbindelse med denne maskine. Studer dem og vær klar over deres betydning. Med korrekt forståelse af disse symboler betjener du maskinen bedre og sikrere.

SYMBOL	BESKRIVELSE / FORKLARING
	Klasse II
	Kun til indendørs brug
	Læs vejledningerne før opladning
F8A	Sikring

Følgende signalord og betydninger redegør for risikoniveauerne ved brug af denne maskine.

SYMBOL	SIGNAL	BETYDELSE
	FARE	Angiver en umiddelbar farlig situation, som, hvis den ikke undgås, kan medføre død eller alvorlig personskade.
	ADVARSEL	Angiver en potentiel farlig situation, som, hvis den ikke undgås, kan medføre død eller alvorlig personskade.

SYMBOL	SIGNAL	BETYDELSE
⚠	FORSIGTIG	Angiver en potentielt farlig situation, som, hvis den ikke undgås, kan resultere i mindre eller moderat personskade.
	FORSIGTIG	(Uden sikkerhedsalarmsymbol) Angiver en situation, som kan medføre skade på omgivelser.

Drift

Opladningsprocedure

NOTE: Batteriet leveres ikke fuldt opladet. Det anbefales at oplade batteriet helt, for at sikre at den maksimale køretid opnås. Dette lithium-ion batteri udvikler ikke en hukommelse og kan oplades når som helst.

1 Oplad et batteri:
   - Sæt opladeren (1) i en stikkontakt.
   - Sæt batteripakken (2) i opladeren (1).

2 Oplad to batterier:
   - Sæt opladeren (1) i en stikkontakt.
   - Indsæt to batterier (2) i opladeren (1).

Ved opladning af to batterier oplades de to batterier separat. Opladeren oplader et batteri først. Når et batteri er fuldt opladet, oplades det andet batteri.

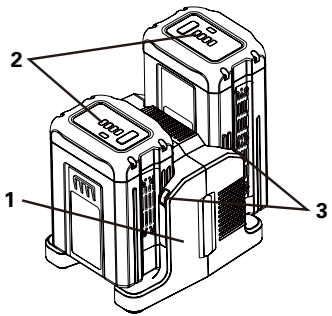

Dette er en diagnostisk oplader. Opladeren LED lamper(3) tændes i en specifik rækkefølge for at kommunikere den aktuelle batteristatus. De er som følger:

LED STATUS	BESKRIVELSE
Blinker grønt	Oplader
Fast grøn	Fuldt opladet
Fast rød	Overophedning
Blinker rød	Opladningsfejl

Falsk defekt meddelelse:
Når batteriet er isat i opladeren, og status LED blinker, skal batteriet tages ud af opladeren i 1 minut, og derefter sættes i igen. Hvis status LED lyser normalt er batteripakken i orden. Hvis status LED stadig blinker, skal batteripakken udtages og opladeren afbrydes. Vent 1

minut og tilslut opladeren igen og isæt batteripakken Hvis status LED lyser normalt er batteripakken i orden. Hvis status LED stadig blinker er batteripakken defekte og skal udskiftes.

ADVARSEL!

Hvis batteriet isættes i opladeren når det er varmt, kan indikatoren CHARGING LED på opladeren blive tændt og lyse RØD. Hvis dette sker skal batteriet tages ud af opladeren og køles ned i cirka 30 minutter.

Kontrollere ladningen

DA

Hvis batteripakken ikke lader korrekt:

- Kontroller strømmen ved stikkontakten med et andet apparat. Sørg for at stikkontakten ikke er slået fra.
- Kontroller at opladerens kontakter ikke er kortsluttet af rester eller fremmedlegemer.
- Hvis den omgivende lufttemperatur ikke er den normale rumtemperatur, kan du flytte opladeren og batteripakken til en placering, hvor temperaturen er mellem 7˚C og 40˚C.

Aftageligt elkabel

Opladerens elkabler kan aftages. De kan fjernes fra opladeren og bruges omskifteligt. (Se figuren nedenfor)

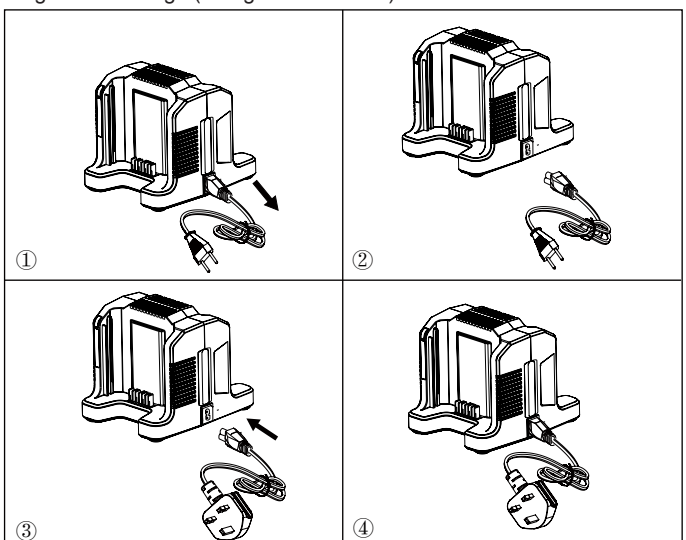

Vedligeholdelse

ADVARSEL!

Plastelementer må aldrig komme i berøring med bremsevæske, benzin, olie- eller petroleums-baserede produkter, rustløsnende olie e.l. Disse kemikalier indeholder stoffer, som kan beskadige, møme eller ødelægge plastmaterialet.

ADVARSEL!

For at undgå alvorlige ulykker skal batteriet altid fjernes fra redskabet inden rensning eller vedligeholdelse.

Rengøring

Aftør ydersiden af opladeren med en tør, blød klud. Den må ikke spules eller vaskes med vand.

Opbevaring

Fjern altid batteripakken, inden opladeren opbevares, eller så snart opladeren trækkes ud af stikket.

Fejlfinding

PROBLEM	MULIG ÅRSAG	LØSNING
Oplader virker ikke. Oplader viser defekt tilstand (LED'en blinker rødt).	Batteripakke eller oplader er defekt, eller der er dårlig forbindelse mellem batteripakke og oplader.	Prøv at fraog tilkoble batteripakken og opladeren.
		Prøv at oplade en anden batteripakke.
		Træk opladeren ud af stikket, og vent, til den røde LED slukker; tilslut da atter stikket til strømforsyningen.
Oplader virker ikke. Oplader vises evalueringstilstand (LED'en viser fast rødt lys TÆNDT).	Batteripakken er for varm eller for kold.	Vent, til batteripakken når normal temperatur. Opladningen starter, når batteripakken atter er i området 3°C - 47°C.

DA

Tekniske data

GENSTAND	VÆRDI
Model	82C2
Batteri uden battericelle	82V oplader
Input	230V ∿ 50/60Hz, 2.5A
Output	82V ⎓ 4A

DA

EC overensstemmelseserklæring

Producentens navn: Changzhou Globe Co., Ltd.

Address: No.65 Xinggang Road Zhonglou Zone Changzhou, Jiangsu 213000 P.R.China

Navn og adresse på personen med bemyndigelse til udarbejdelse af den tekniske fil:

Navn: Peter Söderström

Address: Propellergatan 1

211 15 Malmö

Sweden

VI ERKLÆRER HERMED UNDER ENEANSVAR, AT MASKINEN

Original Instruciotn	
Type	82V oplader
Brand	Cramer
Model	82C2
Serienummer	Se produktets klassificeringsetiket

er fremstillet i overensstemmelse med gældende standarder eller reguleringsdokumenter:

Europæiske harmoniserede standarder	EN 60335-2-29, EN 60335-1, EN 62233, EN 55014-1, EN 55014-2, EN 61000-3-2, EN 61000-3-3

Og overholder alle relevante krav i følgende direktiver:

Lavspændingsdirektivet	2014/35/EU
EMC-direktivet	2014/30/EU

Ted Qu

Ted Qu Haichao
Kvalitetsdirektør
Changzhou, 22/07/2017

Przegląd produktu

Projekt i produkcja urządzenia odpowiadają standardom niezawodności, łatwej obsługi i bezpieczeństwa operatora. Przy właściwej obsłudze i konserwacji urządzenie będzie działało bezproblemowo przez długie lata.

Poznaj swoją ładowarkę

1. Przewód zasilający
2. Styki elektryczne
3. Przycisk odblokowania bezpieczeństwa
4. Port chłodzenia powietrza
5. Kontrolka LED ładowarki

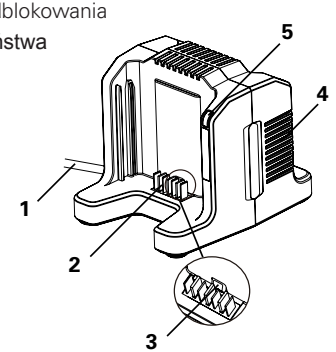

Środki Bezpieczeństwa

Przeczytaj uważnie wszystkie instrukcje bezpieczeństwa i instrukcje obsługi przed używaniem urządzeń. Zachowaj niniejszą instrukcję na przyszłość.

Urządzenia te spełniają normy i dyrektywy WE dotyczące kompatybilności elektromagnetycznej i urządzeń niskonapięciowych.

OSTRZEZENIE!

Należy przeczytać wszystkie wskazówkin i przepisy. Błędy w przestrzeganiu poniższych wskazówek mogą spowodować porażenie prądem, pożar i/ lub ciężkie obrażenia ciała.

PL

Ogólne ostrzeżenia dotyczące bezpieczeństwa ładowarki

- NIE NALEŻY dotykać ładowarki materiałami przewodzącymi.
- NIE NALEŻY dopuścić, aby do wnętrza ładowarki przedostały się jakiekolwiek płyny.
- NIE NALEŻY stosować ładowarki do innego celu niż zgodnie z instrukcją opisaną w niniejszym podręczniku.
- Odłączaj ładowarkę przed czyszczeniem oraz gdy w ładowarce nie ma akumulatora.

- Nie należy łączyć ze sobą dwóch ładowarek.
- Nie należy używać ładowarki w okolicznościach, w których polaryzacja wyjściowa nie odpowiada polaryzacji ładowania.
- Tylko do użytku wewnętrznego.
- Pokrywa w żadnym wypadku nie może być otwarta. Jeśli pokrywa zostanie uszkodzona, nie można kontynuować używania ładowarki.
- Nie wolno ładować baterii nienadających się do ładowania.

OSTRZEŻENIE!

Aby uniknąć ryzyka pożaru, porażenia prądem elektrycznym lub śmiertelnego porażenia prądem elektrycznym:

- **Nie należy używać wilgotnej szmatki ani detergentu do czyszczenia akumulatora lub ładowarki akumulatorów.**
- **Zawsze należy wyjmować akumulator przed czyszczeniem, kontrolą lub wykonywaniem jakichkolwiek czynności konserwacyjnych narzędzia.**

PL

OSTRZEŻENIE!

To urządzenie może być używane przez dzieci w wieku od 8 lat oraz przez osoby o ograniczonych zdolnościach fizycznych, czuciowych lub umysłowych albo nieposiadające odpowiedniego doświadczenia i wiedzy, pod warunkiem, że są nadzorowane lub zostały poinstruowane w zakresie obsługi urządzenia w bezpieczny sposób oraz rozumieją powiązane zagrożenia.

- Dzieciom nie wolno bawić się urządzeniem.
- Nie wolno dzieciom bez nadzoru przeprowadzać czyszczenia ani konserwacji urządzenia.
- Jeśli przewód zasilający zostanie uszkodzony, musi on być wymieniony przez producenta lub autoryzowany punkt serwisowy albo wykwalifikowane osoby w celu uniknięcia zagrożenia.
- Nie należy zakrywać otorów wentylacyjnych w górnej części ładowarki. Nie należy ustawiać ładowarki na miękkiej powierzchni, np. na kocu lub na poduszce. Otwory wentylacyjne ładowarki powinny być drożne.
- Nie należy dopuszczać, aby małe metalowe przedmioty ani materiały takie jak wełna stalowa, folia aluminiowa lub inne obiekty znajdowały się w komorze ładowarki.
- Należy stosować tylko akumulatory litowo-jonowe 82V220G/ 82V430G/ 82V220/ 82V290/ 82V430/ 82V580/ 82VH860/ 82V860/ 82VH1000/ 82VH1150/ 82V1150.

Ważne instrukcje dotyczące bezpieczeństwa

- ZACHOWAJ TE INSTRUKCJE – NIEBEZPIECZEŃSTWO : A B Y OGRANICZYĆ RYZYKO PORAŻENIA PRĄDEM ELEKTRYCZNYM, NALEŻY DOKŁADNIE STOSOWAĆ SIĘ DO TYCH INSTRUKCJI.
- Przed użyciem ładowarki należy potwierdzić napięcie zasilania w danym kraju.
- Jeśli kształt wtyczki nie pasuje do gniazda zasilającego, należy użyć odpowiedniego adaptera.

Utylizacja

Podlega selektywnej zbiórce. Tego produktu nie można usuwać razem z innymi odpadami z gospodarstwa domowego. Jeśli urządzenie będzie wymagało wymiany lub stanie się nieużyteczne, nie należy go usuwać razem z innymi odpadami z gospodarstwa domowego. Produkt podlega selektywnej zbiórce odpadów.

Selektywna zbiórka produktów i materiałów opakowaniowych umożliwia ich recykling i ponowne wykorzystanie. Ponowne użycie materiałów podlegających recyklingowi zmniejsza zanieczyszczenie środowiska i ogranicza zapotrzebowanie na surowce.

Batteries

Li-ion

Po upływie okresu żywotności akumulatorów, należy je zutylizować zgodnie z zasadami ochrony środowiska. Akumulatory zawierają materiały, które są niebezpieczne dla ludzi i środowiska. Należy je usunąć i oddać do utylizacji w punkcie zajmującym się zbiórką akumulatorów litowo-jonowych.

PL

OSTRZEŻENIE!

ikke lad opp igjen eller bruk en batteripakke som har sprukket eller gått i stykker på annen måte, enten det lekker ut væske eller ikke. Avhend den og erstatt den med en ny batteripakke. IKKE GJØR FORSØK PÅ Å REPARERE DEN!

Symbol

Na urządzeniu mogą znajdować się omówione poniżej symbole. Należy się z nimi zapoznać i zapamiętać ich znaczenie. Poprawne zrozumienie tych symboli pozwoli lepiej i bezpieczniej obsługiwać urządzenie.

SYMBOL	ZNACZENIE/OBJAŚNIENIE
	Klasa II
	Tylko do użytku wewnętrznego
	Przed rozpoczęciem ładowania należy zapoznać się z instrukcjami
F8A	Bezpiecznik

PL

Następujące hasła ostrzegawcze mają ilustrować poziom zagrożenia związanego z obsługą tego urządzenia.

SYMBOL	HASŁ O	ZNACZENIE
	NIEBEZ-BEZPIECZ-EŃSTWO:	Bezwarunkowo niebezpieczna sytuacja. W przypadku jej nieuniknięcia, dojdzie do poważnych obrażeń lub śmierci.
	OSTRZ-EŻENIE	Potencjalnie niebezpieczna sytuacja. W przypadku jej nieuniknięcia, może dojść do poważnych obrażeń lub śmierci.
	PRZESTRO-GA	Potencjalnie niebezpieczna sytuacja. W przypadku jej nieuniknięcia, może dojść do obrażeń niskiego lub średniego stopnia.
	PRZESTRO-GA	(bez symbolu zagrożenia bezpieczeństwa) Sytuacja grożąca uszkodzeniem mienia.

Sposób Użycia

Procedura ładowania

UWAGA: Akumulator nie jest dostarczany w pełni naładowany. W celu zapewnienia maksymalnego czasu pracy zalecamy, aby całkowicie naładować akumulator przed użyciem. Ten akumulator litowo-jonowy nie wykazuje efektu pamięci i można ładować go w dowolnym czasie.

1 Ładowanie akumulatora:
   - Podłącz ładowarkę (1) do gniazdka AC.
   - Włóż akumulator (2) do ładowarki (1).
2 Ładowanie dwóch akumulatorów:
   - Podłącz ładowarkę (1) do gniazdka AC.
   - Włóż dwa akumulatory (2) do ładowarki (1).

Przy ładowaniu dwóch akumulatorów, oba akumulatory są ładowane

oddzielnie. Ładowarka naładuje najpierw pierwszy akumulator. Po całkowitym naładowaniu pierwszego akumulatora, rozpocznie się ładowanie drugiego.

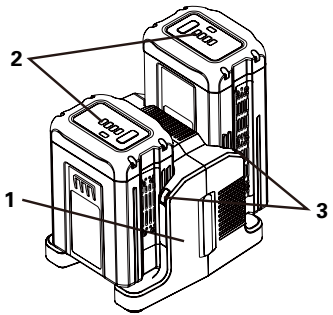

Jest to ładowarka diagnostyczna. Kontrolki ładowarki (3) zaświecą się w określonej kolejności , sygnalizując aktualny stan akumulatora. Oto następujące kolory kontrolek:

STAN DIODY	OPIS
Miga na zielono	Ładowanie
Świeci na zielono	Całkowicie naładowany
Świeci na czerwono	Przegrzanie
Miga na czerwono	Błąd ładowania

Powiadomienie o fałszywej usterce:
Gdy akumulator zostanie włożony do ładowarki i miga kontrolka stanu minutę , wyjmij akumulator z ładowarki na 1 minuty i następnie włóż ponownie. Jeśli kontrolka stanu wskazuje prawidłowy stan , oznacza to, że akumulator jest sprawny. Jeśli kontrolka nadal miga, wyjmij akumulator i odłącz ładowarkę. Należy odczekać 1 minutę i podłączyć ładowarkę z powrotem oraz ponownie włożyć akumulator. Jeśli kontrolka stanu wskazuje prawidłowy stan, oznacza to, że akumulator jest sprawny. Jeśli kontrolka stanu nadal miga, oznacza to, że akumulator jest uszkodzony i należy go wymienić.

OSTRZEŻENIE!

Jeśli akumulator jest włożony do ładowarki, kiedy jest ciepły lub gorący, na ładowarce może świecić się na CZERWONO KONTROLKA ŁADOWANIA. W takim przypadku należy wyjąć akumulator z ładowarki i poczekać około 30 minut, aż ostygnie.

PL

Sprawdzanie ładowaniwa

Jeśli akumulator nie ładuje się prawidłowo:

- Należy sprawdzić natężenie prądu gniazda elektrycznego za pomocą odpowiedniego miernika. Upewnij się, że gniazdo nie jest wyłączone.
- Upewnij się, że styki ładowarki nie zostały zwarte przez zanieczyszczenia lub inne obce materiały.
- Jeśli temperatura powietrza otoczenia nie jest normalna, należy przenieść ładowarkę w miejsce, w którym temperatura wynosi od 7°C do 40°C.

Odłączalny przewód zasilający

Przewody zasilające ładowarki są odłączalne. Można je odłączać od ładowarki i używać zamiennie. (Patrz poniższa rycina)

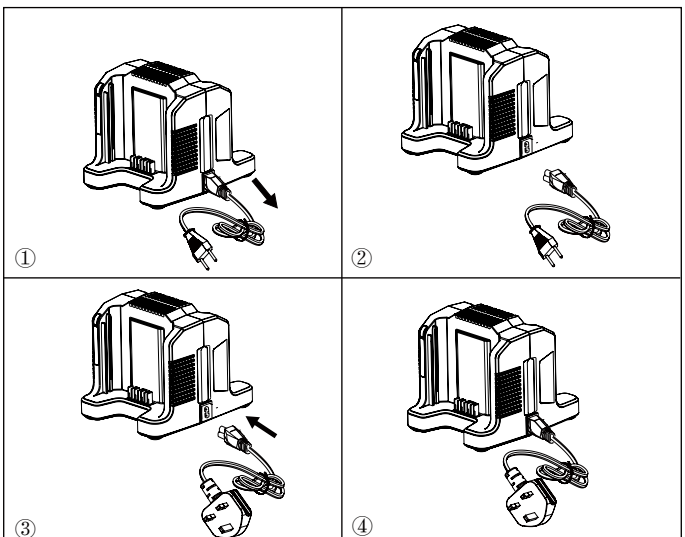

PL

Konserwacja

OSTRZEŻENIE!

Nie pozwólcie by części plastikowe weszły w kontakt z płynem hamulcowym, benzyną, produktami na bazie ropy, przenikliwymi olejami itd. Te produkty chemiczne zawierają substancje, które mogłyby uszkodzić, osłabić czy zniszczyć plastik.

OSTRZEŻENIE!

Aby uniknąć poważnych obrażeń ciała, należy wyjąć akumulator przed czyszczeniem narzędzia czy innym zabiegiem konserwacyjnym.

Czyszczenie

Wytrzyj zewnętrzną powierzchnię ładowarki suchą, miękką szmatką. Nie wolno polewać wodą ani czyścić przy użyciu wody.

Przechowywanie

Przed przystąpieniem do przechowywania ładowarki lub w przypadku jeśli ładowarka jest odłączona należy zawsze wyjąć akumulator.

Rozwią zywanie problemó

PROBLEM	PRAWDOPODOBNA PRZYCZYNA	ROZWIĄZANIE
Ładowarka nie działa. Dioda ładowarki sygnalizuje awarię (LED miga na czerwono).	Awaria akumulatora lub ładowarki lub błąd w połączeniu między akumulatorem i ładowarką.	Spróbować rozłączyć a następnie ponownie połączyć akumulator i ładowarkę.
		Spróbować naładować inny akumulator.
		Odłączyć ładowarkę i odczekać aż dioda przestanie migać w kolorze czerwonym, a następnie włożyć wtyczkę do źródła zasilania.
Ładowarka nie działa. Dioda ładowarki sygnalizuje tryb oczekiwania(LED świeci na czerwono ON).	Zbyt gorący lub zbyt zimny akumulator.	Zaczekać aż akumulator osiągnie normalną temperaturę. Ładowanie rozpocznie się, gdy temperatura akumulatora znajdzie się w zakresie od 3° do 47°C.

Dane Techniczne

POZYCJA	WARTOŚĆ
Model	82C2
Ładowarka	Ładowarka 82V
Zasilanie	230V ∿ 50/60Hz, 2.5A
Napięcie wyjściowe	82V ⎓ 4A

Deklaracja Zgodności EC

Nazwa producenta: Changzhou Globe Co., Ltd.

Adres: No.65 Xinggang Road Zhonglou Zone Changzhou, Jiangsu 213000 P.R.China

Nazwisko i adres osoby uprawnionej do sporządzenia dokumentacji

technicznej:

Nazwisko: Peter Söderström

Address: Propellergatan 1

211 15 Malmö

Sweden

PL

NINIEJSZYM, NA WŁASNĄ ODPOWIEDZIALNOŚĆ, DEKLARUJEMY, ŻE MASZYNA

Tłumaczenie oryginalnej instrukcji	
Type	Ładowarka 82V
Marka	Cramer
Model	82C2
Numer seryjny	Zobacz tabliczkę znamionową

Została wyprodukowana zgodnie z następującymi normami i dyrektywami:

PL

Europejskie zharmonizowane normy	EN 60335-2-29, EN 60335-1, EN 62233, EN 55014-1, EN 55014-2, EN 61000-3-2, EN 61000-3-3

Oraz spełnia najważniejsze wymagania następujących dyrektyw:

Dyrektywa w sprawie niskiego napięcia	2014/35/EU
Dyrektywa w sprawie kompatybilności elektromagnetycznej	2014/30/EU

Ted Qu

Ted Qu Haichao
Dyrektor ds. Jakości
Changzhou, 22/07/2017

Přehled Výrobku

Váš přístroj byl navržen a vyroben na vysokou úroveň spolehlivosti, snadné ovládání a bezpečnost obsluhy. Při správné péči získáte roky bezporuchového výkonu.

Seznamte se s vaší nabíječkou

1 Napájecí kabel
2 Elektrické kontakty
3 Jistící tlačítko
4 Ventilační otvor
5 Nabíjecí kontrolka LED

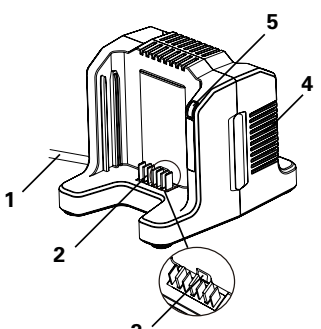

Bezpečnostní Upozornění

Před manipulací s těmito zařízeními si pečlivě přečtěte všechna bezpečnostní upozornění a pokyny uvedené v této příručce. Uložte si tento návod k obsluze pro budoucí použití.

Tato zařízení vyhovují bezpečnostním normám CE a směrnicím týkajícím se elektromagnetické kompatibility, strojních a nízkonapěťových zařízení.

VAROVÁNÍ!

Čtěte všechna varovná upozornění a pokyny. Zanedbání při dodržování varovných upozornění a pokynů mohou mít za následek zásah elektrickým proudem, požár a/nebo těžká poranění.

Obecná bezpečnostní varování pro nabíječky

- Nabíječkou NETESTUJTE vodivé materiály.
- NEDOVOLTE vnikání vody do nabíječky.
- NEPOUŽÍVEJTE nabíječku pro jiné než v tomto návodu určené použití.
- Vždy odpojte nabíječku ze zásuvky, pokud v ní není baterie a před čištěním.
- Nikdy vzájemně nepropojujte dvě nabíječky.

- Nepoužívejte nabíječku za podmínek, kdy se polarita výstupu neshoduje s polaritou nabíjení.
- Jen pro vnitřní použití.
- Kryt za žádných okolností neotvírejte. Je-li kryt poškozen, nelze nabíječku dále používat.
- Nenabíjejte nedobíjitelné baterie.

VAROVÁNÍ!

Pro snížení rizika požáru, elektrického úrazu nebo smrti:

- **Nepoužívejte na baterii či nabíječce vlhké hadříky, čistící roztoky nebo rozpouštědla.**
- **Vždy před prováděním jakékoliv údržby, čištěním nebo prohlídkou nástroje vytáhněte akumulátor.**

CS

VAROVÁNÍ!

Tento spotřebič není určen pro použití dětmi do 8 let, osobám s omezenými fyzickými, smyslovými nebo duševními schopnostmi, nebo s nedostatkem zkušeností a znalostí, pokud jim není poskytnut dohled nebo pokyny týkající se používání spotřebiče osobou odpovědnou za jejich bezpečnost.

- Děti si nesmí hrát se zařízením.
- Děti nesmí bez dozoru provádět čistění a údržbu.
- Pokud je napájecí kabel poškozen, musí být nahrazen výrobcem nebo servisním pracovníkem nebo obdobně kvalifikovanou osobou za účelem odstranění nebezpečí.
- Nezakrývejte ventilační otvory na horní straně nabíječky. Neumisťujte nabíječku na měkký povrch, např. pokrývku, polštář. Ventilační otvory nabíječky udržujte volné.
- Nedovolte vnikat malým kovovým předmětům nebo materiálu, například dráty, hliníková fólie nebo ostatním předmětům do prostoru nabíječky.
- Používejte pouze dobící baterie Li-ion typu 82V220G/ 82V430G/ 82V220/ 82V290/ 82V430/ 82V580/ 82VH860/ 82V860/ 82VH1000/ 82VH1150/ 82V1150.

ůležité bezpečnostní pokyny

- USCHOVEJTE SI TYTO POKYNY - NEBEZPEČÍ KE SNÍŽENÍ RIZIKA POŽÁRU NEBO ÚRAZU ELEKTRICKÝM PROUDEM DODRŽUJTE PEČLIVĚ TENTO NÁVOD.
- Před použitím nabíječky ověřte dostupnost a správnost napětí v místě použití.
- Jestliže tvar zástrčky neodpovídá tvaru elektrické zásuvky, použijte přiložený adaptér zástrčky a vyberte pro ni správnou konfiguraci.

Likvidace

Třiďte odpad. Tento výrobek nesmí být likvidován s běžným komunálním odpadem. Zjistíte-li jednoho dne, že zařízení potřebuje vyměnit, nebo pokud nemá již žádné další využití, neodhazujte jej do komunálního odpadu. Umožněte, aby toto zařízení bylo k dispozici pro tříděný sběr.

Tříděný sběr použitých výrobků a obalů umožňuje materiály recyklovat a znovu použít. Opětovné použití recyklovaných materiálů pomáhá zabránit znečištění životního prostředí a snižuje spotřebu surovin.

Batteries

Li-ion

Na konci životnosti baterie likvidujte s náležitou péčí o naše životní prostředí. Baterie obsahuje materiál, který je nebezpečný pro vás i životní prostředí. Musí být vyjmuty a zlikvidovány odděleně v zařízení, které přijímá lithium iontové baterie.

VAROVÁNÍ!

Pokud je baterie prasklá či poškozena, s nebo bez úniku elektrolytu, nevkládejte ji do nabíječky. Zlikvidujte ji a vyměňte za novou baterii. NEPOKOUŠEJTE SE BATERIE OPRAVOVAT!

Symbol

Některé z následujících symbolů mohou být použity na tomto výrobku. Prostudujte si je prosím a naučte se jejich význam. řádný výklad těchto symbolů vám umožní s tímto výrobkem pracovat lépe a bezpečněji.

SYMBOL	POJMENOVÁNÍ / VYSVĚTLENÍ
	Třída II
	Pouze pro vnitřní používání
	Před nabíjením si prostudujte návod k obsluze.
F8A	Pojistka

Následující signální slova a významy jsou vhodné pro vysvětlení úrovní nebezpečí spojených s tímto výrobkem.

SYMBOL	SIGNÁL	COŽ ZNAMENÁ
	NEBEZPEČÍ	Označuje bezprostředně rizikovou situaci, které je třeba předejít, jinak bude jejím následkem smrt nebo vážné zranění.

CS

SYMBOL	SIGNÁL	COŽ ZNAMENÁ
⚠	VAROVÁNÍ	Označuje možnou rizikovou situaci, které je třeba předejít, jinak jejím následkem může být smrt nebo vážné zranění.
⚠	POZOR	Označuje možnou rizikovou situaci, která, pokud se jí nepředejde, může vést k lehkému nebo středně těžkému zranění.
	POZOR	(Bez bezpečnostního výstražného symbolu) Označuje situaci, která může mít za následek vážné poškození.

CS

Použití

Postup nabíjení

POZNÁMKA: Baterie se nedodává plně nabita. Před použitím se doporučuje plně nabít pro zajištění dosažení maximální životnosti. Tato lithium-iontová baterie nemá paměťový efekt a lze ji kdykoliv nabíjet.

1 Nabíjení jedné baterie:

- Zapojte nabíječku (1) do síťové (AC) zásuvky
- Umístěte baterii (2) do nabíječky (1).

2 Nabíjení dvou baterií:

- Zapojte nabíječku (1) do stěnové zásuvky.
- Do nabíječky (1) vložte dva akumulátory (2).

Při nabíjení dvou akumulátorů se obě baterie nabíjí samostatně. Nabíječka nejprve nabije jednu baterii. Po úplném nabití jedné baterie dojde k nabití druhé baterie.

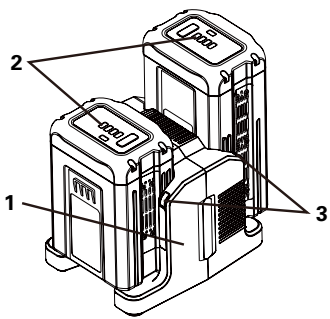

Toto je diagnostická nabíječka. LED žárovky nabíječky (3) svítí v určitém pořadí pro signalizaci aktuálního stavu baterie. Ty jsou následující:

STAVOVÁ LED	POPIS
Bliká zelená	Nabíjení
Svítí zelená	Plně nabito
Svítí červená	Nadměrná teplota

STAVOVÁ LED	POPIS
Bliká červená	Chyba při nabíjení

Poznámka k falešné závadě:
Pokud se baterie vloží do nabíječky a stavová LED bliká, vyndejte baterii z nabíječky na 1 minutu, pak znovu vložte. Pokud LED signalizuje normálně, pak je baterie v pořádku. Pokud stavová LED stále bliká, baterii vyndejte a odpojte nabíječku. Počkejte 1 minutu a nabíječku znovu připojte a znovu vložte baterii. Pokud LED signalizuje normálně, pak je baterie v pořádku. Pokud stavová LED stále bliká, je baterie vadná a je nutné ji vyměnit.

VAROVÁNÍ!

Pokud se baterie vloží do nabíječky, když je teplá nebo horká, může se na nabíječce ukazatel BATERIE SE NABÍJÍ zapnout a svítit ČERVENÁ. Dojde-li k tomu, nechejte baterii zchladit mimo nabíječku po přibližně 30 minut.

Kontrola nabíjení

Pokud se baterie správně nenabíjí:

- Zkontrolujte funkčnost zásuvky s jiným přístrojem. Ujistěte se, že zásuvka není vypnuta.
- Zkontrolujte, že kontakty nabíječky nebyly zkratovány nečistotami či cizím materiálem.
- Pokud okolní teplota vzduchu není na pokojové teplotě, přemístěte nabíječku a baterii do místa, kde teplota dosahuje 7˚C až 40˚C.

Odpojitelný napájecí kabel

Napájecí kabely nabíječky lze odpojit. Mohou být z nabíječky odpojeny a použity zaměnitelně. (Viz obrázek níže)

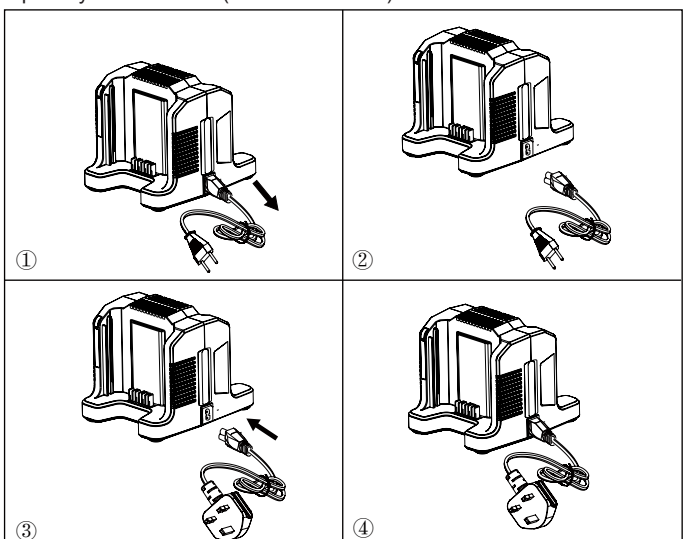

CS

Údržba

VAROVÁNÍ!

Plastové části nářadí nesmí nikdy přijít do styku s brzdovou kapalinou, benzínem, produkty na bázi ropy, regenerovanými maznými oleji apod. Tyto chemické produkty obsahují látky, které mohou zničit, poškodit nebo jinak narušit povrch plastů.

VAROVÁNÍ!

Abyste se vyhnuli vážnémSDu úrazu, před čištěním a údržbou nářadí vždy vyndejte akumulátor.

Čištění

CS

Vnější povrch nabíječky utírejte jemnou suchou utěrkou. Nestříkejte vodu či neumývejte vodou.

Skladování

Před uskladněním nabíječky nebo při každém její odpojení bateriový modul vždy vyjměte.

Řešení Problémů

PROBLÉM	MOŽNÁ PŘÍČINA	ŘEŠENÍ
Nabíječka nefunguje. Nabíječka ukazuje vadný režim (LED indikátor bliká červeně).	Bateriový modul nebo nabíječka jsou vadné nebo je mezi nimi špatný kontakt.	Bateriový modul a nabíječku zkuste rozpojit a znovu připojit.
		Zkuste nabíjet jiný bateriový modul.
		Odpojte nabíječku a vyčkejte, dokud červený LED indikátor nezhasne a pak znovu zapojte zástrčku do elektrické sítě.
Nabíječka nefunguje. Nabíječka indikuje zkušební režim (LED dioda SVÍTÍ červeně).	Bateriový modul je příliš horký nebo příliš studený.	Umožněte bateriovému modulu, aby dosáhl pokojové teploty. Bateriový modul se začne nabíjet, jakmile dosáhne teploty 3 °C - 47 °C.

Technické Údaje

VLASTNOST	HODNOTA
Model	82C2
Nabíječka	82V nabíječka
Vstup	230V ∿ 50/60Hz, 2.5A
Výstup	82V ⎓ 4A

Prohlášení o Shode EC

Název výrobce: Changzhou Globe Co., Ltd.

Adresa: No.65 Xinggang Road Zhonglou Zone Changzhou, Jiangsu 213000 P.R.China

Jméno a adresa osoby pověřené řídit technickou dokumentaci:

Jméno: Peter Söderström

Adresa: Propellergatan 1

211 15 Malmö

Sweden

NA ZÁKLADĚ NAŠÍ VLASTNÍ ZODPOVĚDNOSTI PROHLAŠUJEME, ŽE ZAŘÍZENÍ

Překlad z originálních pokynů	
Typ	82V charger
Značka	Cramer
Model	82C2
Výrobní číslo	Viz výkonový štítek na výrobku

bylo vyrobeno v souladu s normami a předepsanými dokumenty:

Evropské harmonizované normy	EN 60335-2-29, EN 60335-1, EN 62233, EN 55014-1, EN 55014-2, EN 61000-3-2, EN 61000-3-3

Splňuje základní požadavky následujících směrnic:

Směrnice o nízkém napětí	2014/35/EU
Směrnice EMC	2014/30/EU

Ted Qu

Ted Qu Haichao
Ředitel pro kvalitu
Changzhou, 22/07/2017

CS

Prehľad produktu

Váš prístroj bol navrhnutý a vyrobený na vysokú úroveň spoľahlivosti, jednoduché ovládanie a bezpečnosť obsluhy. Pri dodržiavaní riadnej starostlivosti a údržby vám poskytne mnohoročný stabilný a bezporuchový výkon.

Zoznámte sa s vašou nabíjačkou

1 Napájací kábel
2 Elektrické kontakty
3 Poistné tlačidlo
4 Ventilačný otvor
5 Nabíjacia kontrolka LED

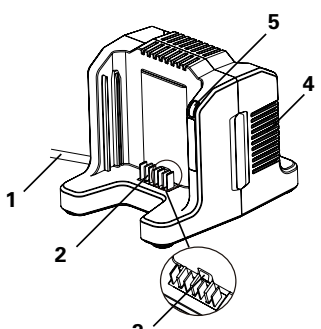

SK

Bezpečnostné Opatrenia

Pred manipuláciou s týmito zariadeniami si pozorne prečítajte všetky bezpečnostné upozornenia a pokyny uvedené v tejto príručke. Návod na použitie si uschovajte pre budúcu potrebu.

Tieto zariadenia vyhovujú bezpečnostným normám CE a smerniciam, ktoré sa týkajú elektromagnetickej kompatibility, strojných a nízkonapäťových zariadení.

POZOR!

Prečítajte si všetky Výstražné upozornenia a bezpečnostné pokyny. Zanedbanie dodržiavania Výstražných upozornení a pokynov uvedených v nasledujúcom texte môže mať za následok zásah elektrickým prúdom, spôsobiť požiar a/alebo ťažké poranenie.

Všeobecné bezpečnostné varovania pre nabíjačky

- NEskúmajte dobíjačku vodivými predmetmi.
- NEdovoľte, aby tekutina prenikla do vnútra dobíjačky .
- NEpoužívajte dobíjačku na iné účely, než na tie, ktoré sú uvedené v tomto manuáli.
- Dobíjačku je potrebné pred čistením, alebo keď v nej nie je pripojený akumulátor, odpojiť.

- NEsnažte sa pripájať dve dobíjačky súčasne.
- V prípade, že výstupná polarita nie je zhodná s nabíjacou, NEpoužívajte dobíjačku
- Len pre použitie v interiéroch
- V žiadnom prípade NEotvárajte kryt. Ak je kryt poškodený, dobíjačka sa už nesmie viac používať.
- NEdobíjajte akumulátory, ktoré nie sú dobíjateľné.

POZOR!

Aby ste predišli požiarom, elektrickým výbojom a elektrickým oblúkom:

- **Neutierajte akumulátor alebo dobíjačku vlhkou handrou, ani na ne neaplikujte čistiace prípravky.**
- **Vyberte von vždy akumulátorovú jednotku predtým, než ju začnete čistiť, obhliadať, alebo než začnete s operáciami údržby na nástroji.**

POZOR!

Tento prístroj nesmú používať osoby (vrátane deti do 8 rokov veku) so zníženými fyzickými, zmyslovými alebo psychickými schopnosťami alebo bez potrebných skúseností a vedomostí, pokiaľ nie sú pod dohľadom zodpovedných osôb alebo neboli takýmito osobami náležite poučené o bezpečnom spôsobe použitia nástroja a o rizikách hroziacich pri jeho používaní.

- Nedovoľte deťom, aby sa hrali s nástrojom.
- Deti bez dozoru nesmú vykonávať čistiace úkony ani úkony údržby.
- Ak je napájací kábel tohto prístroja poškodený, musí byť vymenený. Výmenu uskutoční výrobca, jeho obchodný zástupca alebo pracovník kvalifikovaný v danej oblasti, aby sa maximálne znížilo akékoľvek možné riziko.
- Neprikrývajte ventilačné mriežky, nachádzajúce sa v hornej časti dobíjačky. Neukladajte dobíjačku na mäkký povrch, ako napríklad na vankúš alebo deku. Ventilačné mriežky dobíjačky udržujte vždy v čistom stave.
- Zabráňte tomu, aby malé cudzie telesá ako čiastočky kovu, kovovej vaty, hliníkové pliešky alebo podobné predmety vnikli di vnútra dobíjačky.
- Použite len nabíjateľné Li-iónové batérie 82V220G/ 82V430G/ 82V220/ 82V290/ 82V430/ 82V580/ 82VH860/ 82V860/ 82VH1000/ 82VH1150/ 82V1150.

SK

DÔLEŽITÉ BEZPEČNOSTNÉ POKYNY

- UCHOVAJTE SI TIETO POKYNY NEBEZPEČIE: PRE ZNÍŽENIE RIZIKA POŽIARU ALEBO ELEKTRICKÝCH VÝBOJOV JE POTREBNÉ DODRŽIAVAŤ NASLEDUJÚCE POKYNYI.
- Pred použitím dobíjačky preverte aké napätie je dostupné v danej krajine.
- Ak tvar zástrčky nesedí do elektrickej zásuvky, použite vhodný zástrčkový adaptér správnej konfigurácie pre elektrickú zásuvku.

Likvidace

Oddelený zber. Tento produkt sa nesmie likvidovať s bežným komunálnym odpadom. Keď jedného dňa zistíte, že váš produkt potrebuje náhradu alebo ho už viacej nepotrebujete, neodhadzujte do bežného komunálneho odpadu. Poskytnite tento produkt na oddelený zber.

Oddelený zber použitých produktov a obalov umožňuje recykláciu a opätovné použitie materiálov. Opakované použitie recyklovaných materiálov pomáha predchádzať znečisteniu životného prostredia a znižuje dopyt po surovinách.

Batteries

Li-ion

Na konci životnosti zlikvidujte akumulátory s ohľadom na životné prostredie. Akumulátor obsahuje materiál, ktorý je nebezpečný pre vás i životné prostredie. Musí sa vyhadzovať a likvidovať oddelene v zariadení na zber lítium-iónových akumulátorov.

SK

Značky

Na tomto nástroji môžu byť použité niektoré z nasledujúcich symbolov. Preštudujte si ich a porozumejte ich významu. Správna interpretácia týchto symbolov vám umožní pracovať so zariadením lepšie a bezpečnejšie.

ZNAČKY	OZNAČENIE/VYSVETLENIE
	Trieda II.
	Len pre použitie v interiéroch
	Pred dobitím si prečítajte priložené pokyny
F8A	Poistka

Nasledujúce signálne slová a významy slúžia na vysvetlenie úrovní rizika súvisiacich s týmto produktom.

SYMBOL	SIGNÁL	VÝZNAM
	NEBEZPEČENSTVO	Označuje bezprostredne nebezpečnú situáciu, ktorá, ak jej nepredídete, spôsobí usmrtenie alebo vážne poranenie.
	VÝSTRAHA	Označuje potenciálne nebezpečnú situáciu, ktorá, ak jej nepredídete, môže spôsobiť usmrtenie alebo vážne poranenie.

SYMBOL	SIGNÁL	VÝZNAM
⚠	UPOZORNENIE	Označuje potenciálne nebezpečnú situáciu, ktorá, ak jej nepredídete, môže spôsobiť menšie alebo stredne závažné poranenie.
	UPOZORNENIE	(Bez symbolu bezpečnostného alarmu) Označuje situáciu, pri ktorej môže dôjsť k poškodeniu majetku.

Prev Ádzka

Postup pri dobíjaní

POZN: Akumulátor je zasielaný s neúplným dobitím. Pre dosiahnutie maximálneho prevádzkového času odporúčame dobiť pred prvým použitím.Akumulátor na báze lítiových iónov nemá pamäť a môže byť dobitý v ktoromkoľvek momente.

1 Nabíjanie jednej batérie:

- Pripojte dobíjačku (1) na konektor AC.
- Zaveďte akumulátorovú jednotku (2) do dobíjačky (1).

2 Nabíjanie dvoch batérií:

- Zapojte nabíjačku (1) do stenovej zásuvky.
- Do nabíjačky (1) vložte dva akumulátory (2).

Pri nabíjaní dvoch akumulátorov sa obe batérie nabíjajú samostatne. Nabíjačka najprv nabije jednu batériu. Po úplnom nabití jednej batérie dôjde k nabitiu druhej batérie.

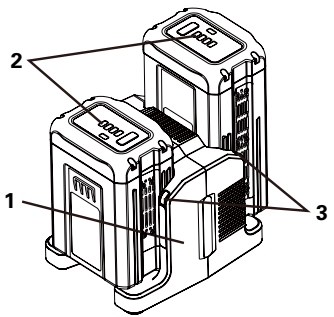

Toto je diagnostická dobíjačka. Indikátor LED nabíjačky (3) sa rozsvieti v špecifickom poradí podľa aktuálneho stavu akumulátora. čím oznámia aktuálny stav akumulátora. Dobitie akumulátora podľa svetieli:

STAV LED	POPIS
Bliká zelená	Nabíjanie
Svieti zelená	Úplne nabitá
Prekročená teplota	Prekročená teplota
Bliká červená	Porucha nabíjania

Svetlo oznamuje falošnú poruchu:

SK

Keď sa akumulátor zapojí do dobíjačky a LED svetlo stavu začne svetielkovať, odpojte akumulátor z dobíjačky na 1 minútu, a potom ho znovu zapojte. Pokiaľ je stav svetla Led “normálny”, znamená to, že je akumulátorová jednotka funkčná. Pokiaľ svetlo LED začne znovu svetielkovať, odstráňte akumulátorovú jednotku a odpojte dobíjačku. Počkajte 1 minútu, znovu pripojte dobíjačku a potom aj akumulátorovú jednotku. Pokiaľ je stav svetla Led “normálny”, znamená to, že je akumulátorová jednotka funkčná. Pokiaľ svetlo LED ešte svetielkuje, znamená to, že akumulátorová jednotka je poškodená, a že ju treba vymeniť.

POZOR!

Pokiaľ sa akumulátor pripojí do dobíjačky keď je teplý alebo prehriaty, LED svetlo indikátora DOBÍJANIA na dobíjačke sa môže rozsvietiť ČERVENÁ svetlom. V prípade, že nastane tento prípad, nechajte ochladiť akumulátor mimo dobíjačky asi po dobu 30 minút.

SK

Kontrola dobíjačky

Pokiaľ sa akumulátorová jednotka správne nenabíja:

- Skontrolujte výstupný prúd pomocou iného merača. Uistite sa, či je konektor vodivo spojený.
- Skontrolujte či kontakty dobíjačky neboli vyskratované v dôsledku styku so zvyškami materiálu.
- Ak teplota okolitého vzduchu nie je v norme, premiestnite dobíjačku a akumulátorovú jednotku do prostredia s teplotou v rozsahu od 7 ˚C do 40˚C.

Odpájateľný napájací kábel

Napájacie káble nabíjačky sú odpojiteľné. Možno ich odpojiť z nabíjačky a používať zameniteľne. (Pozrite obrázok nižšie)

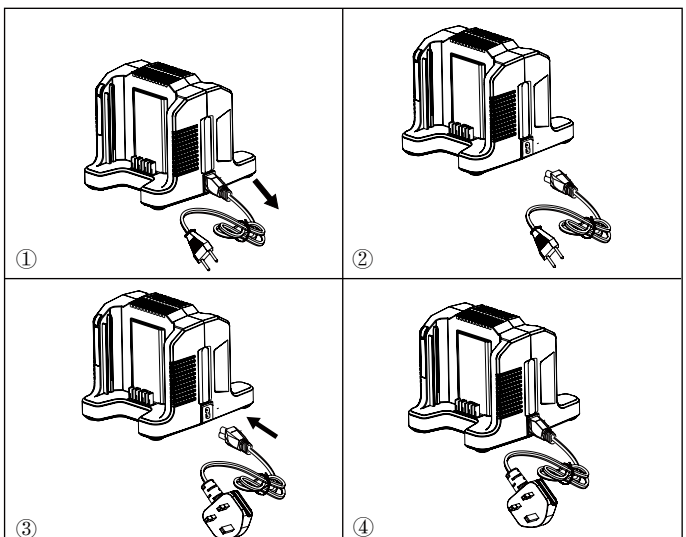

Údržba Lopatiek

POZOR!

Dbajte na to, aby do kontaktu s plastovými dielmi nikdy neprišli do kontaktu brzdové kvapaliny, benzín, ropné produkty, prenikavé oleje a pod. Obsahujú chemikálie, ktoré môžu poškodiť, oslabiť alebo zničiť plasty.

POZOR!

Aby nedošlo k vážnemu telesnému poraneniu, vždy vyberte jednotku akumulátora z nástroja pri čistení alebo vykonávaní akejkoľvek údržby.

Čistenie

Vonkajšiu časť dobíjačky očistite pomocou mäkkej suchej handričky. Neoplachujte vodným prúdom ani neumývajte vodou.

Skladovanie

Jednotku akumulátora vždy nabite pred uskladnením nabíjačky a vždy pri odpojení nabíjačky.

Odpravljanje Težav

PROBLÉM	MOŽNÁ PRÍČINA	RIEŠENIE
Nabíjačka nefunguje. Nabíjačka ukazuje režim poruchy (LED bliká červenou farbou).	Jednotka akumulátora alebo nabíjačka majú poruchu alebo chybné pripojenie medzi jednotkou akumulátora a nabíjačkou.	Pokúste sa odpojiť a znova pripojiť jednotku akumulátora am nabíjačku.
		Skúste nabiť inú jednotku akumulátora.
		Odpojte nabíjačku a počkajte, kým červený indikátor LED nezhasne, potom znova pripojtem zástrčku do elektrickej siete.
Nabíjačka nefunguje. Nabíjačka ukazuje režim vyhodnocovania (LED spojite svieti červenou farbou).	Jednotka akumulátora je príliš horúca alebo príliš studená.	Počkajte, kým jednotka akumulátora nedosiahne normálnu teplotu. Nabíjanie začne, keď jednoka akumulátora znova dosiahne teplotu 3°C–47°C.

SK

Technické Údaje

VLASTNOSŤ	HODNOTA
Model	82C2
Dobíjačka	82 V nabíjačka
Vstup	230V ∿ 50/60Hz, 2.5A
Výstup	82V ⎓ 4A

Prehlásenie O Zhode EC

Názov výrobcu: Changzhou Globe Co., Ltd.

SK

Adresa: No.65 Xinggang Road Zhonglou Zone Changzhou, Jiangsu 213000 P.R.China

Meno a adresa osoby poverenej zostavením technického súboru:

Meno: Peter Söderström

Adresa: Propellergatan 1
211 15 Malmö
Sweden

NA ZÁKLADE VLASTNEJ ZODPOVEDNOSTI VYHLASUJEME, ŽE ZARIADENIE

Typ	82V charger
Značka	Cramer
Model	82C2
Sériové číslo	Pozri údajový štítok výrobku

bolo vyrobené v súlade s normami alebo regulačnými dokumentmi:

Európske harmonizované normy	EN 60335-2-29, EN 60335-1, EN 62233, EN 55014-1, EN 55014-2, EN 61000-3-2, EN 61000-3-3

A vyhovuje základným požiadavkám nasledujúcich smerníc:

Smernica o nízkom napätí	2014/35/EU
Smernica EMC	2014/30/EU

Ted Qu

Ted Qu Haichao
Riaditeľ pre kvalitu
Changzhou, 22/07/2017

Preklad z pôvodných inštrukcií

Pregled Izdelka

Vaša naprava je bila načrtovana in izdelana kot zelo zanesljiva, preprosta za uporabo in varna za upravljavca. Ob pravilni skrbi za napravo vam bo slednja zagotavljala leta brezhibnega delovanja.

Spoznajte svoj polnilnik

1 Napajalni kabel
2 Električni kontakti
3 Gumb za varnostno zaklepanje
4 Odprtina za hlajenje
5 LED lučka polnilnika

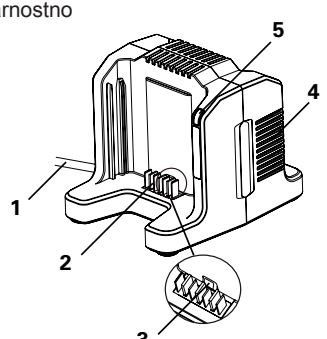

Varnostni ukrepi

Pred uporabo teh naprav temeljito preberite vsa varnostna opozorila in navodila v tem priročniku. Ta uporabniški priročnik shranite za prihodnjo uporabo.

Te naprave so skladne z varnostnimi standardi CE ter direktivami o elektromagnetni združljivosti, strojih in nizki napetosti.

OPOZORILO!

Preberite vsa opozorila in napotila. Napake zaradi neupoštevanja spodaj navedenih opozoril in napotil lahko povzročijo električni udar, požar in/ali težke telesne poškodbe.

SL

Splošna varnostna opozorila za napajalnik

- NE drezajte v polnilec s prevodnimi materiali.
- NE dovolite, da v polnilec vstopi tekočina.
- NE poskušajte uporabiti polnilca v nobene druge namene, razen tistih, ki so predstavljeni v navodilih.
- Polnilec izključite pred čiščenjem in ko v njem ni akumulatorja.
- Ne poskušajte povezati dveh polnilcev med sabo.
- Polnilca ne uporabljajte v okoliščinah, ko izhodna polarnost ne ustreza polarnosti polnjenja.

- Le za notranjo uporabo.
- Pokrova ni dovoljeno odpirati pod nobenim pogojem. Če je pokrov poškodovan, potem polnilca ni več mogoče uporabljati.
- Ne polnite akumulatorjev, ki niso namenjeni za ponovno polnjenje.

OPOZORILO!

Za preprečitev požara, električnega udara ali smrti zaradi električnega udara:

- **Na akumulator ju al i polni lcu ne uporabljajte vlažne krpe ali detergenta.**
- **Akumulator vedno odstranite pred čiščenjem , pregledovanjem, ali vzdrževalnimi deli na orodju.**

OPOZORILO!

To napravo lahko uporabljajo otroci stari 8 let ali več ter osebe z zmanjšanimi telesnimi, čutnimi ali duševnimi sposobnostmi in pomanjkanjem izkušenj in znanja, če so pod nadzorom oziroma so bili poučeni o varni uporabi naprave in razumejo nevarnosti.

SL

- Otroci naj se ne igrajo z napravo.
- Čiščenja in vzdrževanja naj ne opravljajo otroci brez nadzora.
- Če je napajalni kabel poškodovan, ga mora zamenjati proizvajalec, njegov serviser ali podobno usposobljeno osebje, da ne pride do nevarnosti.
- Ne prekrivajte prezračevalnih rež na vrhu polnilca. Ne polagajte polnilca na mehke površine, npr. odejo, vzglavnik. Prezračevalne reže na vrhu polnilca morajo biti neovirane.
- Preprečite vstop drobnim kovinskim predmetom kot je jeklena volna, aluminijasta folija ali drugim tujkom v luknjo polnilca.
- Uporabite le litij-ionske baterije za ponovno polnjenje 82V220G/ 82V430G/ 82V220/ 82V290/ 82V430/ 82V580/ 82VH860/ 82V860/ 82VH1000/ 82VH1150/ 82V1150.

OMEMBNA VARNOSTNA NAVODILA

- SHRANITE TA NAVODILA – NEVARNOST: ZA ZMANJŠANJE TVEGANJA POŽARA ALI ELEKTRIČNEGA UDARA PAZLJIVO UPOŠTEVAJTE TA NAVODILA.
- Pred uporabo polnilca je treba preveriti napetost v vsaki državi oz. lokaciji.
- Če se oblika vtikača ne prilega vtičnici, uporabite vtični adapter z ustrezno konfiguracijo za vtičnico.

Odstranjevanje

Ločeno zbiranje. Tega izdelka ne smete zavreči skupaj z ostalimi gospodinjskimi odpadki. Če boste ugotovili, da vaš izdelek potrebuje zamenjavo ali pa ga ne potrebujete več, ga ne smete zavreči z gospodinjskimi odpadki. Ta izdelek naj bo na voljo za ločeno zbiranje.

Ločeno zbiranje rabljenih izdelkov in embalaže omogoča recikliranje in ponovno uporabo materialov. Ponovna uporaba recikliranih materialov preprečuje onesnaževanje okolja in zmanjšuje potrebo po surovinah.

Batteries
Li-ion

Ob koncu njihove življenjske dobe, odvrzite baterije oz. akumulatorje na primerna mesta in ne onesnažujte okolja. Akumulator vsebuje snovi, ki so nevarne za vas in okolje. Odstraniti in zavreči ga je treba ločeno na mestih, ki sprejemajo litijionske akumulatorje.

OPOZORILO!

Akumulatorja, ki se zlomi ali poči, ne polnite in uporabljajte, ne glede na to ali pride do uhajanja ali ne. Odstranite ga in nadomestite z novim akumulatorjem. NE SKUŠAJTE GA POPRAVITI!

Simbol

Na izdelku so lahko uporabljeni naslednji simboli. Prosimo, preučite jih in se naučite njihovih pomenov. Pravilno razumevanje njihovega sporočila vam omogoča boljšo in varnejšo uporabo naprave.

SYMBOL	POMEN/RAZLAGA
	Razred II
	Le za notranjo uporabo.
	Pred polnjenjem preberite navodila.
F8A	Varovalka

Naslednje besedne oznake in njihovi pomeni služijo za razlago stopenj tveganja pri uporabi tega izdelka.

SYMBOL	SIGNAL	POMEN
	NEVARNOST	Označuje neposredno nevarno situacijo, ki v primeru, da se ji ne izognete, povzroči smrt ali resne poškodbe.
	OPOZORILO	Prikazuje potencialno nevarno situacijo, ki lahko v primeru, da se ji ne izognete, povzroči smrt ali resne poškodbe.

SL

SYMBOL	SIGNAL	POMEN
⚠	POZOR	Prikazuje potencialno nevarno situacijo, ki lahko v primeru, da se ji ne izognete, povzroči manjšo ali zmerno poškodbo.
	POZOR	(Brez varnostnega opozorilnega simbola) Prikazuje situacijo, ki lahko povzro či materialno škodo.

Delovanje

Postopek polnjenja

OPOMBA: Dostavljen akumulator ni popolnoma napolnjen. Priporočeno je, da ga pred uporabo popolnoma napolnite in tako zagotovite maksimalni izkoristek. Ta litij-ionski akumulator nima spominske funkcije in ga lahko napolnite kadarkoli.

1 Polnjenje ene baterije:
- Vtaknite polnilec (1) v vtičnico izmeničnega toka (AC).
- Vstavite akumulator (2) v polnilec (1).

2 Polnjenje dveh baterij:
- Polnilnik (1) priključite v električno vtičnico na izmenični tok.
- V polnilnik (1) vstavite dva baterijska sklopa (2).

Pri polnjenju dveh baterijskih sklopov se vsaka izmed baterij polni ločeno. Polnilnik bo najprej napolnil eno baterijo. Ko je prva baterija popolnoma napolnjena, bo napolnil še drugo baterijo.

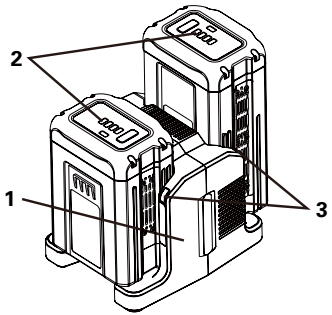

To je diagnostični polnilec. LED-lučke (3) polnilca sporočajo trenutno stanje akumulatorja tako, da zasvetijo v določenem vrstnem redu. Ta je naslednji:

STANJE DIODE LED	OPIS
Utripa zeleno	Polnjenje
Zeleno svetlo	V celoti napolnjeno
Sveti rdeče	Temperatura suviše visoka
Utripa rdeče	Napaka pri polnjenju

Lažno opozorilo o napaki:
Ko je akumulator vstavljen v polnilec, in status LED zabliska, za 1 minuto odstranite akumulator iz polnilca, nato ga ponovno vstavite. Če status LED normalno prikazuje, je akumulator v redu. Če status LED še

vedno utripa, odstranite akumulator in odklopite polnilec. Počakajte 1 minuto in ponovno vklopite polnilec, ter vstavite akumulator. Če status LED normalno prikazuje, je akumulator v redu. Če status LED še vedno utripa je akumulatorn pokvarjen in ga je potrebno zamenjati.

OPOZORILO!

Če v polnilec vstavite topel ali vroč akumulator, se lahko vklopi LED-lučka indikatorja za POLNJENJE in zasveti RDEČE. V tem primeru, je potrebno dovoliti, da se akumulator približno 30 minut ohlaja izven polnilca.

Preverjanje polnilca

Če se akumulator ne polni pravilno:

- Preverite tok vtičnice z drugim orodjem. Prepričajte se, da vtičnica ni izključena.
- Preverite, da pri kontaktu polnilca ni prišlo do kratkega stika, ki bi ga povzročili drobci ali tujki.
- Če temperatura okolice ni normalna sobna temperatura, prestavite polnilec in akumulator na mesto, kjer je temperatura med 7˚C in 40˚C.

Odstranljiv napajalni kabel

Napajalni kabli napajalnika so odstranljivi. Lahko jih odklopite iz napajalnika in uporabljate izmenično. (Glejte spodnjo sliko.)

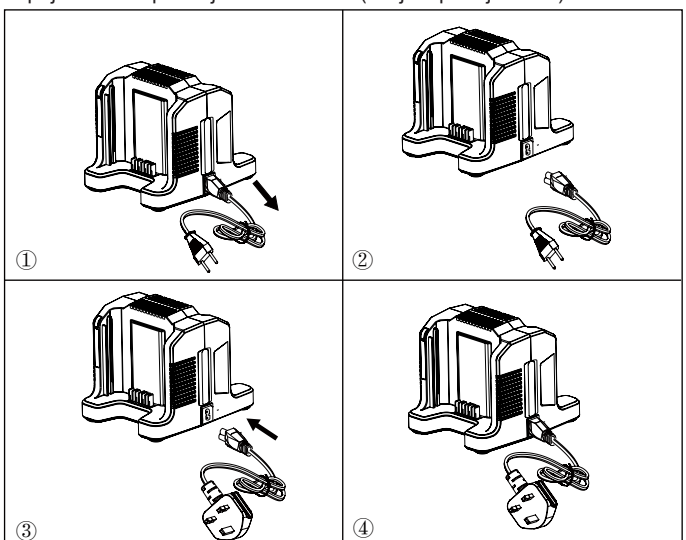

SL

Vzdrževanje Rezil

OPOZORILO!

Zavorna tekočina, gorivo, izdelki na bazi petroleja in pronicajoče olje naj nikoli ne pridejo v stik s plastičnimi deli. Ti vsebujejo kemikalije, ki lahko poškodujejo, oslabijo ali uničijo plastiko.

OPOZORILO!

Da bi se izognili hudim telesnim poškodbam, med čiščenjem ali vzdrževanjem iz orodja vedno odstranite baterije.

Čiščenje

S suho, mehko krpo obrišite zunanjost polnilca. Ne spirajte ali umivajte z vodo.

SL

Shranjevanje

Pred shranjevanjem polnilca ali ko je polnilec izklopljen vedno odstranite akumulator.

Odpravljanje Težav

TEŽAVA	VERJETEN VZROK	REŠITEV
Polnilec ne deluje. Polnilec prikazuje način okvare (LED utripa rdeče).	Akumulator ali polnilec je pokvarjen oz. povezava med akumulatorjem in polnilcem je prekinjena.	Poskusite odklopiti ter ponovno priklopiti akumulator in polnilec.
		Poskusite napolniti drug akumulator.
		Iztaknite polnilec in počakajte da rdeča LED-lučka ugasne, nato ponovno vklopite vtič v napajanje.
Polnilec ne deluje. Polnilec prikazuje način ocenjevanja (vklopljen LED sveti rdeče).	Akumulator je prevroč ali prehladen.	Pustite, da se akumulator ohladi na sobno temperaturo. Polnjenje se bo pričelo, ko akumulator doseže 3 °C – 47°C (37 °F – 117 °F).

Tehnični podatki

LASTNOST	VREDNOST
Model	82C2
Polnilec	82-V polnilnik
Vhod	230V ∿ 50/60Hz, 2.5A
Izhod	82V ⎓ 4A

Izjava EC O Skladnosti

Naziv proizvajalca: Changzhou Globe Co., Ltd.

Naslov: No.65 Xinggang Road Zhonglou Zone Changzhou, Jiangsu 213000 P.R.China

Ime in naslov osebe, ki je pooblaščena za sestavljanje tehnične dokumentacije

Ime: Peter Söderström

Naslov: Propellergatan 1
211 15 Malmö
Sweden

NA LASTNO ODGOVORNOST IZJAVLJAMO, DA JE BILA NAPRAVA

Prevod originalnih navodil

Type	82V charger
Znamka	Cramer
Model	82C2
Serijska številka	Glejte nalepko s podatki o izdelku

Proizvedena v skladu s standardi ali regulativnimi dokumenti:

Evropski usklajeni standardi:	EN 60335-2-29, EN 60335-1, EN 62233, EN 55014-1, EN 55014-2, EN 61000-3-2, EN 61000-3-3

In je v skladu z bistvenimi zahtevami naslednjih direktiv:

Direktiva o nizki napetosti	2014/35/EU
Direktiva EMC	2014/30/EU

Ted Qu

Ted Qu Haichao
Direktor kakovosti
Changzhou, 22/07/2017

Pregled proizvoda

Stroj je projektiran i proizveden u skladu s visokim standardima za pouzdanost, jednostavnost rukovanja u sigurnost rukovatelja. Kada se koristi na propisani način, pružit će vam godine besprijekornog rada.

Upoznajte punjač

1. Kabel za napajanje
2. Električni kontakt
3. Sigurnosni gumb za isključivanje
4. Priključak zraka za hlađenje
5. LED svijetlo punjača

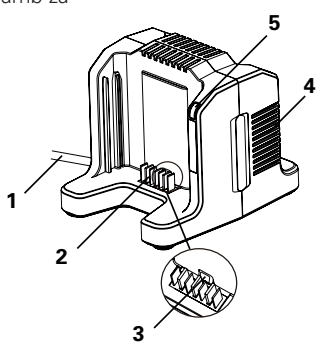

Sigurnosne mjere opreza

Pažljivo pročitajte sva upozorenja u vezi sigurnosti i upute u ovom priručniku prije upotrebe stroja. Spremite ovaj priručnik za rukovatelja radi budućih potreba.

Ovaj stroj sukladan je CE standardima o sigurnosti i direktivama koje se odnose na elektromagnetsku kompatibilnost, strojeve i niski napon.

UPOZORENJE!

Treba pročitati sve napomene o sigurnosti i upute. Ako se ne bi poštivale napomene o sigurnosti i upute to bi moglo uzrokovati strujni udar, požar i/ili teške ozljede.

Opća upozorenja i sigurnosti za punjač

- NE ispitujte punjač provodljivim materijalima.
- NE dopustite da tekućina prodre unutar punjača.
- NE koristite punjač u svrhe koje nisu navedene u ovom priručniku.
- Punjač isključite prije nego ga započnete čistiti ili kada u njemu nema baterija
- NE pokušavajte spojiti dva punjača istovremeno.
- Ako izlazni polaritet ne odgovara polaritetu punjenja, NE koristite punjač.

- Samo za uporabu u zatvorenim prostorijama (unutarnju uporabu).
- Ni pod kojim uvjetima NE otvarajte poklopac. Ukoliko je poklopac oštećen, punjač se NE smije više koristiti
- Baterije NE punite ako nisu punjive.

UPOZORENJE!

Kako bi se izbjegla opasnost od požara ili strujnog udara:

- **Bateriju i punjač ne perite vlažnim krpama ili deterdžentom.**
- **Prije čišćenja, kontrole i obavljanja održavanja uređaja, uvijek iz njega izvadite bateriju.**

UPOZORENJE!

Ovaj uređaj nije namijenjen da se njime koriste osobe (uključujući djecu mlađu do 8 godina) s umanjenim tjelesnim, osetnim i mentalnim sposobnostima ili osobe kojima nedostaje znanje i iskustvo za korištenje ovog uređaja, osim ako nisu pod nadzorom osobe koja je zadužena za njihovu sigurnost i koja je upoznata s posrednim opasnostima ili ako su od nje dobile odgovarajuću poduku o uporabi aparata.

- Djeci ne dozvoljavajte da se igraju s uređajem.
- Čišćenje i održavanje ne smiju obavljati djeca bez nadzora.
- Ako je kabel za napajanje oštećen, mora ga zamjeniti proizvođač ili njegov zastupnik ili posebno obučena osoba kako bi se smanjio rizik koji iz toga proizilazi.
- Ne pokrivajte ventilacijske otvore na gornjem dijelu punjača. Ne stavljajte punjač na mekane površine poput deke ili jastuka. Ventilacijski otvori na punjaču moraju biti čisti.
- Ne dopustite da metalni predmeti malih dimenzija ili materijali kao što su čelična vuna, aluminijska folija ili druge čestie uđu u unutarnje šupljina punjača.
- Koristite samo 82V220G/ 82V430G/ 82V220/ 82V290/ 82V430/ 82V580/ 82VH860/ 82V860/ 82VH1000/ 82VH1150/ 82V1150 punjive litij-ionske baterije.

Važni sigurnosni uputi

- SAČUVAJTE OVE UPUTE OPASNOST: KAKO BI SE SMANJIO RIZIK OD POŽARA ILI STRUJNOG UDARA, VAŽNO JE PAŽLJIVO SLIJEDITI OVE UPUTE.
- Prije uporabe punjača provjerite napon dostupan u svakoj zemlji korištenja.
- Ako oblik utikača ne odgovara utičnici za napajanje, koristite prkiljučak adaptera za utičnicu za pravilnu konfiguraciju utičnice za napajanje.

ZBRINJAVANJE OTPADA

Odvojeno prikupljanje. Ovaj proizvod ne smije se odložiti s normalnim kućnim otpadom. Ako jednog dana uočite da trebate zamijeniti vaše alate Ili ih više Ne koristite, Ne odlažite ih s kućnim otpadom. Ovaj proizvod odnesite u prikupljalište takvog otpada.

Odvojeno prikupite iskorištene proizvode i ambalažu kako bi se materijali mogli reciklirati i ponovno koristiti. Ponovno korištenje recikliranih materijala pomaže spriječiti zagađenje okoliša i smanjiti potražnju za sirovinama.

Batteries

Li-ion

Na kraju vijeka trajanja, pažljivo odložite baterije radi brige o okolišu. Baterije sadrže materijal koji je opasan za vas i okoliš. Mora se ukloniti i odložiti u odvojenom odlagalištu koji prihvaća litijionske baterije.

HR

Simbol

Neki od sljedećih simbola mogu se koristiti na ovom alatu. Molimo vas da ih proučite i razumijete njihovo značenje. Pravilno tumačenje ovih simbola omogućit će vam da s alatom radite bolje i sigurnije.

SIMBOL	OPIS/OBJAŠNJENJE
	Klasa II
	Samo za unutarnju uporabu
	Prije punjenja pročitajte upute
F8A	Osigurač

Sljedeće signalne riječi i značenja namijenjeni su objašnjenju razina opasnosti koje su vezane uz ovaj uređaj.

SIMBOL	SIGNAL	ZNAČENJE
	OPASNOST	Naznačuje prijeteću opasnu situaciju, koja ako se ne izjegne dovodi do smrti ili ozbiljnih ozljeda.
	UPOZORENJE	Naznačuje prjeteću opasnu situaciju, koja ako se ne izbjegne dovodi do smrti ili ozbiljnih ozljeda.
	OPREZ	Naznačuje potencijalno opasnu situaciju, koja ako se ne izbjegne dovodi do lakših ili srednjih ozljeda.

SIMBOL	SIGNAL	ZNAČENJE
	OPREZ	(Bez sigurnosnog simbola up zorenja) Naznačuje situaciju koja može dovesti do oštećenja imovine.

Rad

Postupak punjenja

NAPOMENA: TIsporučena baterija nije u potpunosti puna Preporučujemo da ju napunite prije uporabe kako biste osigurali maksimalno vrijeme rada. Litij-ionska baterija nema memoriju te se stoga može puniti u bilo kom trenutku.

1 Punjenje jedne baterije:

- Priključite punjač (1) na strujnu utičnicu.
- Umetnite bateriju (2) u punjač (1).

2 Punjenje dvije baterije:

- Utaknite punjač (1) u odgovarajuću električnu zidnu utičnicu.
- Umetnite dva baterijska modula (2) u punjač (1).

Prilikom punjenja dva baterijska modula, svaki se modul puni zasebno. Punjač će prvo napuniti jednu bateriju. Kada se jedna baterija napuni do kraja, punjač će prijeći na punjenje druge baterije.

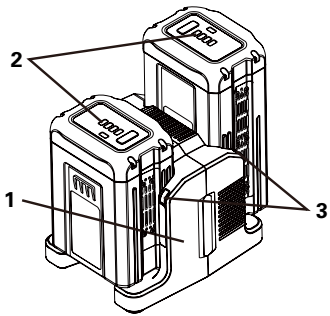

Ovaj punjač također prikazuje i radno stanje baterije. Svjetlo punjača LED-a (3) svijetli specifičnim redoslijedom za komunikaciju trenutačnog statusa baterije. Stanje baterije ovisno od upaljenog svjetla:

STATUS LED SVJETLA	OPIS
Treperi zeleno	Punjenje
Svijetli zeleno	Potpuno napunjena
Svijetli crveno	Prekomjerna temperatura
Treperi crveno	Pogreška kod punjenja

Svjetlo pokazuje lažni kvar:
Ako LED svjetlo trepti kada umetnete bateriju u punjač, izvadite je na 1 minut, a zatim je vratite. Ako LED svjetlo pokazuje “normalno” stanje, znači da je baterija ispravna. Ako LED svjetlo ponovno trepti, izvadite bateriju i iskopčajte punjač. Sačekajte 1 minut, ponovno priključite

punjač i umetnite bateriju. Ako LED svjetlo pokazuje “normalno” stanje, znači da je baterija ispravna. Ako LED svjetlo idalje trepti, znači da je baterija neispravna i da ju morate zamijeniti.

UPOZORENJE!

Ako u punjač umetnete vruće ili pregrijane baterije, LED indikator za PUNJENJE na punjaču može biti NARANDŽASTE boje. Ako do toga dođe, ostavite da se baterija ohladi oko 30 minuta izvan punjača

Provjera rada punjača

Ako se baterija ne puni ispravno:

- Posebnim alatom provjerite izlaznu struju. Uvjerite se da utičnica nije izdvojena iz struje.
- Provjerite da nečistoća ili drugi materiali nisu izazvali kratki spoj na kontaktima punjača.
- Ako temperatura zraka nije odgovarajuća, premjestite punjač i bateriju u prostor čija je temperatura između 7˚C i 40˚C stupnjeva.

HR

Odspojivi kabel za napajanje

Kabeli za napajanje punjača se mogu odspojiti. Mogu se ukloniti s punjača i koristiti samostalno. (pogledajte sliku u nastavku)

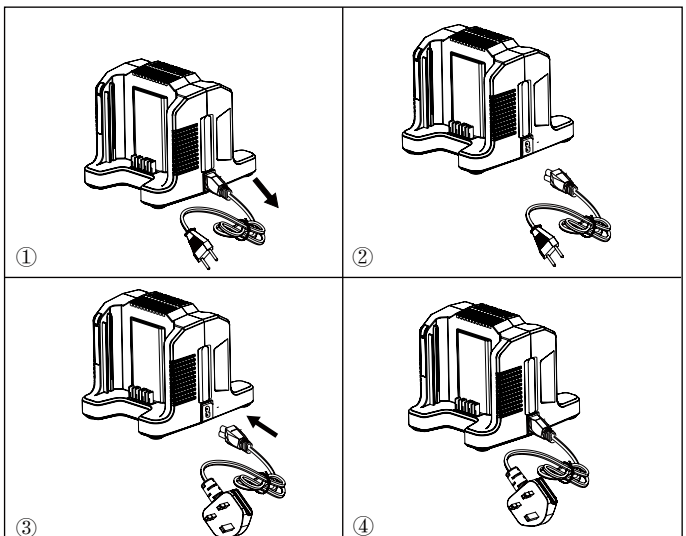

Održavanje

UPOZORENJE!

Nikada ne dopustite kontakt plastičnih dijelova s tekućinom za kočnice, benzinom, proizvodima na bazi petroleja, sredstvima za odmašćivanje, idr. Oni sadrže kemikalije koje mogu oštetiti, oslabiti ili uništiti plastiku.

UPOZORENJE!

Za izbjegavanje ozbiljnih ozljeda uvije uklonite bateriju iz uređaja prilikom čišćenja ili izvođenja bilo kakvog održavanja.

Čišćenje

Punjač čistite mekom i suhom krpom izvana. Ne ispirajte pumpom i ne čistite vodom.

Spremanje

Uvijek uklonite bateriju prije spremanja punjača ili kada je got punjač odspojen.

Rješavanje Problema

PROBLEM	MOGUĆI UZROK	RJEŠENJE
Punjač ne puni Punjač prikazuje kvar (LED treperi crveno)	Baterija ili punjač su u kvaru ili je loša veza između baterije i punjača.	Pokušajte ukloniti i ponovno priključiti bateriju i punjač.
		Pokušajte puniti drugu bateriju.
		Isključite punjač i pričekajte dok se crveno LED svjetlo na isključi, potom ponovno priključite utikač u napajanje.
Punjač ne puni Punjač prikazuje način punjenja (LED svijetli puno CRVENO)	Baterija je prevruća ili prehladna.	Pustite bateriju da dostigne normalnu temperature. Punjenje počinje kad se baterija vrati na 3°C-47°C (37°F-117°F).

HR

Tehnički Podaci

IMOVINA	VRIJEDNOST
Model	82C2
Punjač od	Punjač za 82 V
Ulaz	230V ∿ 50/60Hz, 2.5A
Izlaz	82V ⎓ 4A

EC izjava o Usklađenosti

Naziv proizvođača: Changzhou Globe Co., Ltd.

Adresa: No.65 Xinggang Road Zhonglou Zone Changzhou, Jiangsu 213000 P.R.China

HR

Ime i prezime, i adresa osobe ovlaštene da sastavi tehničku datoteku:

Ime i prezime: Peter Söderström

Adresa: Propellergatan 1

211 15 Malmö

Sweden

Ovime izjavljujemo prema vlastitoj odgovornosti da je uređaj

Tip	Punjač za 82 V
Marka	Cramer
Model	82C2
Serijski broj	Pogledajte naljepnicu na proizvodu

Proizveden u skladu sa standardima ili regulatornim dokumentima.

Europski usklađeni standardi	EN 60335-2-29, EN 60335-1, EN 62233, EN 55014-1, EN 55014-2, EN 61000-3-2, EN 61000-3-3

I u skladu je s bitnim zahtjevima sljedećih direktiva:

Niskonaponska direktiva	2014/35/EU
EMC direktiva	2014/30/EU

Ted Qu

Ted Qu Haichao
Direktor odjela za kvalitetu
Changzhou, 22/07/2017

Prijevod izvornih uputa

A termék áttekintése

A gépet úgy tervezték és gyártották, hogy rendkívül megbízható, könnyen kezelhető és biztonságos legyen a kezelőre nézve. Amennyiben megfelelően kezeli, akkor hosszú évekig problémamentesen tudja használni.

Ismerje meg a töltőt

1 Hálózati kábel
2 Elektromos csatlakozások
3 Biztonsági zár kioldó gomb
4 Hűtőlevegő port
5 Töltésjelző LED

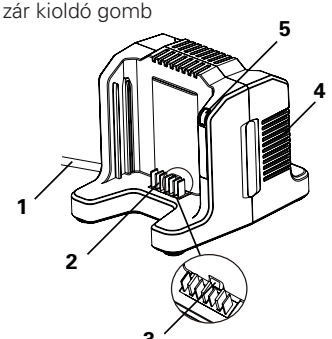

Biztonsági óvintézkedések

Figyelmesen olvassa el az ebben a kézikönyvben szereplő biztonsági figyelmeztetéseket és utasításokat a fúvógép használata előtt. Tegye el a kezelői kézikönyvet jövőbeni felhasználásra.

A fúvógépek megfelelnek a CE biztonsági előírásoknak és az elektromágneses kompatibilitásra, gépekre és kis feszültségekre vonatkozó irányelveknek.

FIGYELEM!

Olvassa el az összes biztonsági figyelmeztetést és előírást. A következőkben leírt előírások betartásának elmulasztása áramütésekhez, tűzhöz és/vagy súlyos testi sérülésekhez vezethet.

Töltőkre vonatkozó általános biztonsági figyelmeztetések

- NE szúrjon a töltőbe elektromosságot vezető anyagot.
- Ügyeljen arra, hogy NE kerüljön folyadék a töltő belsejébe.
- NE használja a töltőt a kézikönyvben feltüntetettől eltérő célra.
- A töltőt tisztítás előtt valamint, amikor nincsen benne akkumulátoregység, ki kell húzni a csatlakozó aljzatból.
- NE próbáljon meg egyszerre két töltőt csatlakoztatni.
- Amennyiben a kimeneti polaritás nem felel meg a töltési

polaritásnak, NE használja a töltőt.

- Csak beltéri használatra.
- Soha NE nyissa ki a fedelet. Amennyiben a fedél megsérül, a töltőt NEM lehet használni.
- NE töltsön olyan akkumulátort, ami nem feltölthető.

FIGYELEM!

A tűzeset, áramütés és elektromos kisülés megelőzése érdekében:

- Ne érjen nedves vagy tisztítószerrel átitatott ruhával az akkumulátorhoz vagy az akkumulátortöltőhöz.
- Mielőtt megtisztítaná, megvizsgálná vagy elvégezné a szerszám karbantartását, mindig távolítsa el az akkumulátoregységet.

FIGYELEM!

A szerszámot nem használhatják csökkent fizikai, érzékszervi vagy szellemi teljesítőképességű illetve szükséges tapasztalattal és ismeretekkel nem rendelkező személyek (beleértve a 8 évnél kisebb gyermekeket is). Ilyen személyek csak a biztonságukért felelős és a használattal járó kockázatokat ismerő személy felügyelete mellett vagy általa adott utasításoknak megfelelően használhatják.

- Ne engedje, hogy a gyermekek a szerszámmal játszanak.
- A szerszám tisztítását vagy karbantartását gyermekek nem végezhetik felügyelet nélkül.
- Amennyiben a szerszám tápvezetéke megsérül, a vezeték cseréjéből eredő kockázatok csökkentése érdekében a gyártónak, a gyártó ügynökének vagy megfelelő szakképzettséggel rendelkező személynek kell kicserélnie.
- Ne takarja le a töltő hátsó oldalán található szellőzőrácsokat. Ne helyezze a töltőt puha felületre, mint például takaróra vagy párnára. Tartsa tisztán a töltő szellőzőrácsait.
- Ügyel jen ar ra, hogy k i méretű fémtárgyak vagy olyan anyagok, mint fém súrolószivacs, alufólia vagy más idegen test ne kerüljön a töltő mélyedéseibe.
- Csak 82V220G/ 82V430G/ 82V220/ 82V290/ 82V430/ 82V580/ 82VH860/ 82V860/ 82VH1000/ 82VH1150/ 82V1150 Li - ion akkumulátorokat használjon.

Fontos biztonsági utasítások

- RIZZE MEG A HASZNÁLATI UTASÍTÁSTVESZÉLY: A TŰZVAGY RAMÜTÉS VESZÉLYÉNEK SÖKKENTÉSE ÉRDEKÉBEN IGYELMESEN TARTSA BE AZ TASÍTÁSOKAT.
- A töltő használata előtt, győződjön meg az egyes országokban rendelkezésre álló hálózati feszültségről.
- Ha a dugasz az alakja miatt nem illeszkedik az aljzathoz, használjon az aljzatnak megfelelő csatlakozó adaptert.

Hulladékkezelés

Szelektív gyűjtés. A terméket nem lehet a háztartási hulladékkal együtt megsemmisíteni.Ha egy nap úgy találja, hogy a terméket kicseréli, vagy már nem szeretné tovább használni azt, ne dobja ki a háztartási szemétbe. Szelektív gyűjtőhelyen ártalmatlanítsa a terméket.

A használt termékek és csomagolásuk szelektív gyűjtése lehetővé teszi az anyagok újrahasznosítását és újbóli felhasználását.Az újrahasznosított anyagok újból történő felhasználása segít megakadályozni a környezetszennyezést, és csökkenti a nyersanyagigényt.

Batteries

Li-ion

A hasznos élettartamuk végén környezetbarát módon dobja ki az akkumulátorokat. Az akkumulátor Önre és a környezetre veszélyes anyagot tartalmaz. Ezért ezt külön el kell távolítani és meg kell ártalmatlanítani egy lítium-ion akkumulátorokat feldolgozó létesítményben.

Szimbólum

A következő szimbólumok némelyike szerepelhet a szerszámon. Tanulmányozza ezeket, és értse meg a jelentésüket. Ezen szimbólumok megfelelő értelmezése lehetővé teszi a szerszám jobb és biztonságosabb használatát.

SZIMBÓLUM	MEGNEVEZÉS/RÉSZLETEZÉS
	II osztály
	Csak beltéri használatra
	Töltés előtt olvassa el a használati utasítást
F8A	Késleltetett olvadóbiztosító

A következő jelölőszavak és jelzések arra szolgálnak, hogy megmagyarázzák a termékkel kapcsolatos veszélyességi szinteket.

SZIM-BÓLUM	JELZÉS	JELENTÉS
	VESZÉLY	Olyan esetleg bekövetkező veszélyes helyzetet jelez, ami, ha nem előzik meg,halált vagy súlyos sérülést eredményez.
	FIGYELEM	Olyan potenciálisan bekövetkező veszélyes helyzetet jelez,ami, ha nem előzik meg, halált vagy súlyos sérülést eredményezhet.

SZIM-BÓLUM	JELZÉS	JELENTÉS
⚠	VIGYÁZAT	Olyan potenciálisan veszélyes helyzetet jelez, ami,ha nem előzik meg, kisebb vagy mérsékelt sérülést eredményezhet.
	VIGYÁZAT	(biztonsagi figyelmezteto szimbolim nelkul)Olyan helyzetet jeiez,ami anyagi kart eredmenyezhet.

Használat

Töltés megjegyzés:

Az akkumulátort nem teljesen feltöltve szállítjuk. Használat töltse fel, hogy maximális idejű használatot biztosítson.A lítium-ionos akkumulátornak nincsen memóriája, bármikor fel lehet tölteni.

HU

1 Egy akkumulátor töltése:

- Csatlakoztassa a töltőt (1) egy AC hálózati aljzathoz
- Helyezzen be két akkumulátoregységet (2) a töltőbe (1).

2 Két akkumulátor töltése:

- Csatlakoztassa a töltőt (1) egy váltakozó áramú csatlakozó aljzatba.
- Helyezze az akkumulátoregységet (2) a töltőbe (1).

Amikor két akkumulátoregységet tölt, a két akkumulátor külön töltődik.

A töltő először egy akkumulátort tölt fel. Amikor az egyik akkumulátor teljesen feltöltődött, akkor feltölti a másikat is.

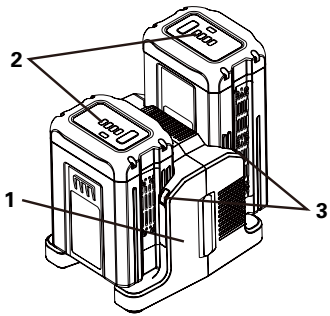

Ez a töltő egyben diagnosztikai funkcióval is rendelkezik. A Töltő LED jelzőlámpa (3) meghatározott sorrendben gyullad ki, és jelzi az akkumulátor töltöttségének állapotát. Akkumulátor töltöttsége a jelzőfények szerint:

LED ÁLLAPOT	LEÍRÁS
Villogó zöld	Töltés
Folyamatos zöld	Teljesen feltöltve
Folyamatos piros	Túlmelegedés
Villogó piros	Töltési hiba

A jelzőfény téves meghibásodást jelez:

Amikor az akkumulátort beteszi a töltőbe,és az állapotjelző LED

villog, vegye ki az akkumulátort 1 percre a töltőből,majd tegye vissza. Amennyiben az állapotjelző Led „normál” jelzést ad,az akkumulátoregység működőképes.Amennyiben a LED ismételten villog, vegye ki az akkumulátoregységet, és húzza ki a töltőt. Várjon 1 percet, ismételten csatlakoztassa a töltőt, és tegye vissza az akkumulátoregységet. Amennyiben az állapotjelző Led „normál” jelzést ad,az akkumulátoregység működőképes.Amennyiben a LED továbbra is villog, az akkumulátoregység hibás, ki kell cserélni.

FIGYELEM!

Amennyiben melegen vagy túlmelegedve teszi az akkumulátort a töltőbe, előfordulhat, hogy a töltőn a TÖLTÉS visszajelző LED PIROS világít. Amennyiben ez történik, hagyja az akkumulátort a töltőn kívül hűlni körülbelül 30 percig.

Töltő ellenőrzése

Amennyiben az akkumulátoregység nem töltődik fel megfelelően:

- Ellenőrizze egy másik szerszámmal a kimeneti áramerősséget. Győződjön meg arról, hogy a csatlakozó aljzat ne legyen szigetelve.
- Ellenőrizze, hogy a töltő érintkezésein ne legyen a törmelékek vagy más anyag miatt kialakult rövidzárlat.
- Amennyiben a levegő hőmérséklete nem szokványos, helyezze át a töltőt és az akkumulátoregységet olyan helyiségbe,ahol a hőmérséklet 7°C és 40°C között van.

Lecsatlakoztatható tápkábel

A töltő tápkábelei lecsatlakoztatható.Eltávolíthatók a töltőről, és felcserélve is használhatók. (Lásd az alábbi ábrát)

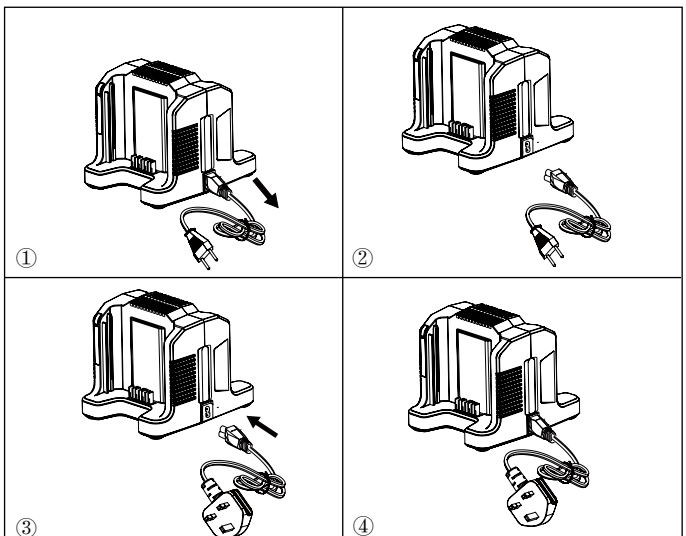

HU

A Kések Karbantartása

FIGYELEM!

A műanyag részek semmilyen körülmények között nem érintkezhetnek fékolajjal, benzinnel, petróleum alapú termékekkel,beszívódó olajokkal stb. Ezen anyagok olyan vegyületeket tartalmaznak, amelyek károsíthatják, meggyengíthetik vagy tönkretehetik a műanyagot.

FIGYELEM!

A súlyos személyi sérülések elkerülése érdekében tisztításkor és karbantartáskor mindig vegye ki az akkumulátort a gépből.

Tisztítás

A töltő külsejét száraz puha ruhával tisztítsa. Szivattyúval ne öblítse le, és ne tisztítsa vízzel..

HU

Tárolás

Mindig vegye ki az akkumulátort a töltő tárolása előtt vagy amikor a töltő ki van húzva.

Hibaelhárítás

PROBLÉMA	PROBLÉMA LEHETSÉGES OK	MEGOLDÁS
Nem működik a töltő.A töltő meghibásodott módot mutat (LED piros színben villog).	Az akkumulátor vagy a töltő meghibásodott, vagy rossz az akkumulátor és a töltő közötti csatlakozás.	Próbálja meg eltávolítani és újracsatlakoztatni az akkumulátort és a töltőt.
		Próbáljon meg feltölteni egy másik akkumulátort.
		Húzza ki a töltőt, és várja meg, amíg a piros LED kialszik, majd csatlakoztassa újra a csatlakozót a hálózatba.
Nem működik a töltő. A töltő értékelési módot mutat (LED piros színben világít).	Az akkumulátor túl forró vagy túl hideg.	Hagyja,hogy az akkumulátor normál hőmérsékletre hűljön vagy melegedjen.A töltés akkor fog újraindulni,ha az akkumulátor hőmérséklete 3°C-47°C (37°F-117°F) közötti lesz.

Műszaki adatok

AKKUMULÁTOR	ÉRTÉK
Model	82C2
Töltő	82 V-os töltő
Bemenet	230V ∿ 50/60Hz, 2.5A
Kimenet	82V ⎓ 4A

EC izjava o usklađenosti

Gyártócég neve: Changzhou Globe Co., Ltd.

Cím: No.65 Xinggang Road Zhonglou Zone Changzhou, Jiangsu 213000 P.R.China

A műszaki dokumentáció összeállítására feljogosított személy neve és címe

Név: Peter Söderström

Cím: Propellergatan 1

211 15 Malmö

Sweden

Ezúton saját felelősségünk tudatában nyilatkozunk, hogy a gép

Az eredeti útmutató fordítása	
Típus	82 V-os töltő
Márka	Cramer
Model	82C2
Sorozatszám	Lásd a termék adattábláján

Gyártása a következő szabványokkal és szabályozó dokumentumokkal

összhangban történt:

Európai harmonizált szabványok	EN 60335-2-29, EN 60335-1, EN 62233, EN 55014-1, EN 55014-2, EN 61000-3-2, EN 61000-3-3

És megfelel a következő irányelvek alapvető követelményeinek:

Alacsonyfeszültségi irányelv	2014/35/EU
Elektromágneses összeférhetőségről szóló irányelv	2014/30/EU

Ted Qu

Ted Qu Haichao
Minőségbiztosítási igazgató

Changzhou, 22/07/2017

HU

Vedere de ansamblu a produsului

Mașina dumneavoastră a fost proiectată şi fabricată la cele mai înalte standarde de fiabilitate, uşurinţă a exploatării şi siguranţă a operatorului. Atunci când este îngrijită corespunzător, vă va oferi mulţi ani de utilizare fără probleme.

Descrierea încărcătorului dumneavoastră

1. Cordon de alimentare
2. Contacte electrice
3. Buton de blocare pentru siguranță
4. Orificiu de aer de răcire
5. Lumină LED a încărcătorului

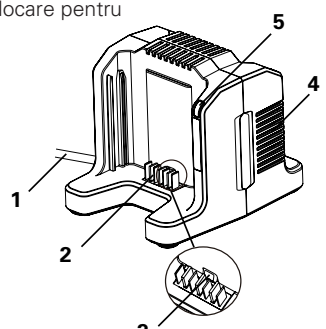

RO

Precauții de siguranță

Citiţi cu atenţie toate avertismentele de siguranţă şi instrucţiunile din acest manual înainte de a utiliza aceste maşini. Salvaţi acest manual de utilizare pentru referinţe ulterioare.

Aceste maşini respectă standardele de siguranţă CE şi directivele privind compatibilitatea electromagnetică, maşinile şi tensiunea joasă.

AVERTISMENT!

Citiţi toate indicaţiile de avertizare şi instrucţiunile. Nerespectarea indicaţiilor de avertizare şi a instrucţiunilor poate provoca electrocutare, incendii şi/sau răniri grave.

Avertismente generale privind siguranţa încărcătorului

- NU probaţi încărcătorul cu materiale conductoare.
- NU permiteţi intrarea de lichid în interiorul încărcătorului.
- NU utilizaţi încărcătorul în alte scopuri decât cele indicate în acest manual.
- Înainte de a curăţa încărcătorul sau când nu este prezent un grup de acumulatoare în interiorul acestuia, deconectaţi-l.
- NU încercaţi să conectaţi două încărcătoare în mod simultan.

- Dacă polaritatea de ieşire nu corespunde cu cea de încărcare, NU utilizaţi încărcătorul.
- Doar pentru utilizarea în medii interne.
- NU deschideţi în niciun caz capacul. Dacă capacul este deteriorat, încărcătorul NU mai poate fi utilizat.
- NU încărcaţi acumulatoare care nu sunt reîncărcabile.

AVERTISMENT!

Pentru a evita riscurile de incendiu, electrocutări sau şocuri electrice:

- Nu ştergeţi acumulatorul sau încărcătorul acumulatorului cu materiale textile umede sau detergenţi.
- Înlăturaţi grupul acumulator înainte de a curăţa, verifica sau efectua operaţii de întreţinere asupra sculei.

AVERTISMENT!

Această sculă poate fi utilizat de persoane (inclusiv copii cu vârsta sub 8 ani) cu capacităţi fizice, mentale sau senzoriale reduse sau cu experienţă şi competenţe insuficiente dacă sunt supravegheate de un adult sau au fost instruite în precedenţă cu privire la modul corect de utilizare a sculei de către o persoană responsabilă cu siguranţa acestora şi conştientă de riscurile asociate.

- Nu permiteţi copiilor să se joace cu scula.
- Operaţiile de curăţare sau întreţinere nu pot fi efectuate de către copii fără supravegherea unui adult.
- Dacă cablul de alimentare a acestei scule este deteriorat, trebuie înlocuit de către producător, un agent sau personalul calificat în scopul evitării oricărui risc derivat.
- Nu acoperiţi grilajele de ventilare prezente pe partea superioară a încărcătorului. Nu poziţionaţi încărcătorul pe o suprafaţă moale, cum ar fi o pătură sau o pernă. Păstraţi grilajele de ventilare întotdeauna curate.
- Evitaţi intrarea obiectelor mici sau a materialelor precum lâna de oţel, foliile din aluminiu sau a altor particule în cavităţile încărcătorului.
- Folosiţi doar baterii 82V220G/ 82V430G/ 82V220/ 82V290/ 82V430/ 82V580/ 82VH860/ 82V860/ 82VH1000/ 82VH1150/ 82V1150 de Li-ion reîncărcabile.

Instrucţiuni importantede siguranţă

- PĂSTRAŢI INSTRUCŢIUNILE DE FAŢĂ PERICOL: ÎN SCOPUL REDUCERII RISCULUI DE INCENDIU SAU ŞOCURI ELECTRICE ESTE IMPORTANTĂ RESPECTAREA STRICTĂ A ACESTOR INSTRUCŢIUNI.
- Înainte de a utiliza încărcătorul, verificaţi tensiunea disponibilă în fiecare ţară.
- Dacă forma ștecherului nu se potrivește cu priza de alimentare, folosiți un adaptor pentru priză cu o configurație corespunzătoare pentru priza electrică.

Eliminare

Colectare separată. Acest produs nu trebuie eliminat împreună cu deşeurile casnice normale. Dacă într-o zi consideraţi că produsul Dvs trebuie înlocuit, sau că nu vă mai foloseşte, nu-l eliminaţi împreună cu deşeurile casnice. Faceţi acest produs disponibil pentru colectarea separată.

Colectarea separată a produselor folosite şi a ambalajelor permite ca materialele să fie reciclate şi folosite din nou. Refolosirea de materiale reciclare ajută la prevenirea poluării mediului înconjurător şi reducere cererea de materie primă.

Batteries

Li-ion

La sfârşitul perioadei de funcţionare,eliminaţi bateriile împreună cu atenţia cuvenită pentru protejarea mediului. Bateria conţine materiale ce sunt dăunătoare Dvs şi mediului. Trebuie scoase şi eliminate separat la o facilitate ce acceptă baterii de litiu-ion.

RO

Simbol

Anumite simboluri pot folosite acest aparat. Va rugam studiati-le şi înţelegeţile sensul. Interpretarea corectă a acestor simboluri vă va permite să operaţi mai bine şi mai sigur aparatul.

SIMBOL	DESCRIERE/EXPLICAŢIE
	Clasa II
	Doar pentru utilizarea internă
	Înainte de utilizare citiţi instrucţiunile
F8A	Siguranţă

Următoarele cuvinte de semnalizare şi înţelesurile lor sunt destinate să explice nivelul de risc asociat cu acest produs.

SIMBOL	SEMNAL	ÎNŢELESURI
	PERICOL	Indică o situaţie iminentă periculoasă, care dacă nu este evitată va rezulta în deces sau vătămare gravă.
	AVERTIZARE	Indică o situaţie potenţial periculoasă, care dacă nu este evitată, poate rezulta în deces sau vătămare gravă.

SIMBOL	SEMNAL	ÎNŢELESURI
⚠	ATENŢIE	Indică o situaţie potenţial periculoasă, care dacă nu este evitată, poate rezulta în vătămare minoră sau moderată.
	ATENŢIE	(Fără simbol de alertă de siguranţă) Indică o situaţie ce poate rezulta în deteriorare a proprietăţii.

Operarea

Încărcătorul acumulatorului

NOTA: Acumulatorul nu este livrat complet încărcat. Se recomandă încărcarea acestuia înainte de utilizare pentru a garanta atingerea timpului operativ maxim.Acumulatorul cu ioni de litiu nu are o memorie şi poate fi încărcat în orice moment.

1 Încărcarea unui acumulator:
   - Conectaţi încărcătorul (1) la o priză electrică de CA.
   - Introduceţi doi acumulatori (2) în încărcătorul (1).
2 Încărcarea a doi acumulatori:
   - Conectaţi încărcătorul (1) la o priză AC.
   - Introduceţi grupul acumulator (2) în încărcător (1).

Când încărcați doi acumulatori, cei doi acumulatori se încarcă separat. Încărcătorul va încărca mai întâi un acumulator. După ce se încarcă complet un acumulator, acesta va încărca celălalt acumulator.

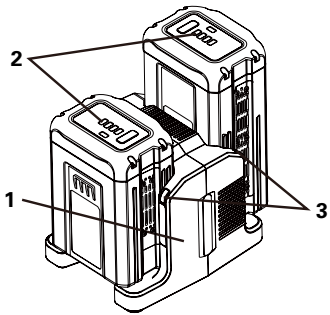

Acesta este un încărcător diagnostic. Becul LED (3) al încărcătorului se va aprinde în ordine specifică pentru a semnala starea curentă a bateriei. Încărcarea acumulatorul în funcţie de lumini:

STARE LED	DESCRIERE
Verde intermitent	Încărcare în curs
Verde permanent	Complet încărcat
Roșu permanent	Temperatură excesivă
Roșu intermitent	Încărcare defectuoasă

Lumina indică o defecţiune falsă:

Când acumulatorul este introdus în încărcător şi LED-ul de stare este

intermitent, scoateţi acumulatorul din încărcător timp de 1 minut, apoi reintroduceţi. Dacă starea LED-ului indică “normal”, înseamnă că grupul acumulator funcţionează. Dacă LED-ul este din nou intermitent, scoateţi grupul acumulator şi deconectaţi încărcătorul. Aşteptaţi 1 minut, conectaţi din nou încărcătorul şi reintroduceţi grupul acumulator.

AVERTISMENT!

Dacă acumulatorul este introdus în încărcător atunci când acesta este cald sau supraîncălzit, lumina indicatorului LED de ÎNCĂRCARE de pe încărcător ar putea să se ilumineze cu lumină ROȘU În cazul în care are loc această situaţie,lăsaţi acumulatorul să se răcească în afara încărcătorului timp de aproximativ 30 de minute.

Controlul încărcătorului

Dacă grupul acumulator nu se încarcă corect:

- Controlaţi curentul de ieşire cu un alt instrument. Asiguraţi-vă că priza nu este izolată.
- Controlaţi ca contactele încărcătorului să nu fi suferit un scurtcircuit cauzat de moloz sau alte materiale.
- Dacă temperatura aerului înconjurător nu este normală, mutaţi încărcătorul şi grupul acumulator într-un mediu cu temperatura cuprinsă între 7˚C şi 40˚C .

Cablu de alimentare detașabil

Cablurile de alimentare ale încărcătorului sunt detașabile. Ele pot fi scoase din încărcător și pot fi folosite în mod interschimbabil. (A se vedea figura de mai jos)

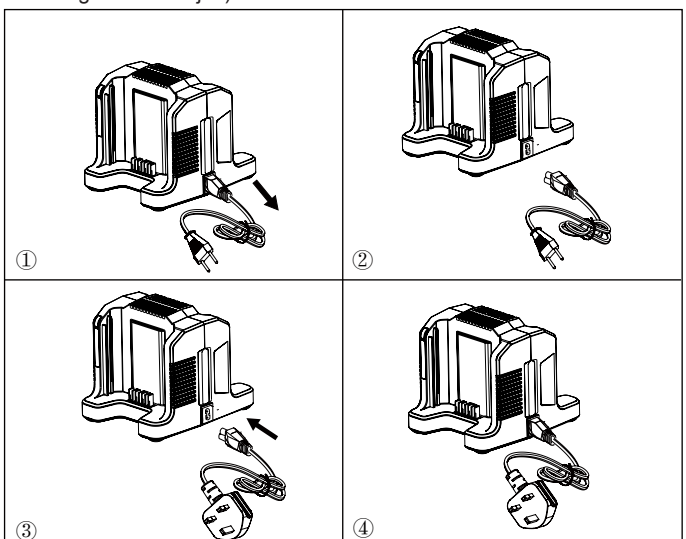

RO

Întreţinerea Lamelor

AVERTIZARE!

Nu lăsaţi niciun moment ca lichidele de frână, benzina, produsele pe bază de petrol, uleiurile penetrante, etc. să vină în contact cu piesele de plastic. Ele conţin substanţe chimice ce pot deteriora,slăbi sau distruge plasticul.

AVERTIZARE!

Pentru a evita vătămarea personală gravă, îndepărtaţi întotdeauna acumulatorul din aparat atunci când îl curăţaţi sau îndepliniţi orice operaţiune de întreţinere.

Curăţarea

Curăţaţi partea exterioară a încărcătorului cu un material textil uscat şi moale. Nu clătiţi cu eventuale pompe şi nu curăţaţi cu apă.

Depozitarea

Scoateți întotdeauna acumulatorul înainte de depozitarea încărcătorului sau oricând încărcătorul este deconectat.

Remedierea Defecţiunilor

PROBLEMĂ	CAUZĂ POSIBILĂ	SOLUȚIE
Încărcătoruln nu funcționează. Încărcătorul arată modul defect (LEDul pâlpâie roșu).	Acumulatorul sau încărcătorul este defect sau conexiunea este defectuoasă între accumulatorși încărcător.	Încercați să scoateți și să reconectați acumulatorul și încărcătorul.
		Încercați încărcarea unui accumulator diferit.
		Deconectați încărcătorul și așteptați până când LEDul roșu se stinge, apoi reconectați ștecherul la sursa de alimentare.
Încărcătorul nu funcționează. Încărcătorul arată modul de evaluare (LED-ul luminează roșu permanent).	Acumulatorul este prea rece sau prea cald.	Lăsați acumulatorul să atingă temperatura normală. Încărcarea va începe când acumulatorul va reveni la 3°C-47°C (37°F-117°F).

RO

Date Tehnice

PROPRIETATE	VALOARE
Model	82C2
Încărcător	Încărcător 82V
Intrare	230V ∿ 50/60Hz, 2.5A
Ieşire	82V ⎓ 4A

Declaraţie de Conformitate ec Privind

Nume producător: Changzhou Globe Co., Ltd.

Adresa: No.65 Xinggang Road Zhonglou Zone Changzhou, Jiangsu 213000

RO P.R.China

Numele şi adresa persoanei autorizate să întocmească dosarul tehnic

Nume: Peter Söderström

Adresa: Propellergatan 1

211 15 Malmö

Sweden

Prin prezenta declarăm sub propria noastră responsabilitatea că aparatul

Traducere din versiunea originală a instrucţiunilor	
Type	Încărcător 82V
Marcă	Cramer
Model	82C2
Număr de serie	A se vedea eticheta de clasificare a produsului

A fost fabricat în conformitate cu standardele sau documentele regulatorii:

Standarde armonizate europene	EN 60335-2-29, EN 60335-1, EN 62233, EN 55014-1, EN 55014-2, EN 61000-3-2, EN 61000-3-3

Și se conformează cerințelor esențiale ale următoarelor directive:

Directiva privind tensiunea joasă	2014/35/EU
Directiva privind compatibilitatea electromagnetică	2014/30/EU

Ted Qu

Ted Qu Haichao
Director calitate
Changzhou, 22/07/2017

Обща информация за продукта

Вашата машина е проектирана и произведена съгласно високи стандарти за зависимост, лесно управление и безопасност на оператора. При правилна поддръжка ще получите години на безпроблемна експлоатация.

Запознайте се със своето зарядно устройство

1 Захранващ кабел
2 Електрически контакти
3 Бутон за предпазна блокировка
4 Охлаждащ въздушен отвор
5 Светодиодна светлина на зарядното устройство

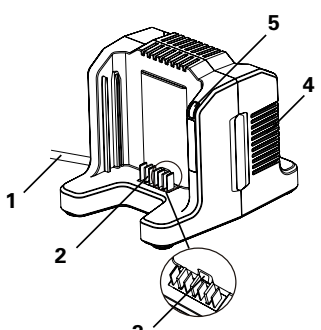

Предпазни мерки за безопасност

Внимателно прочетете предупрежденията и инструкциите за безопасност в това ръководство, преди да работите с тези машини. Запазете ръководството за оператора за бъдеща справка.

Тези машини отговарят на ЕС стандартите и директивите за безопасност отнасящи се до електромагнитната съвместимост, машините и ниското напрежение.

ПРЕДУПРЕЖДЕНИЕ!

Прочетете внимателно всички ука- зания. Неспазването на приведени- те по-долу указания може да доведе до токов удар, пожар и/или тежки травми.

Общи предупреждения за безопасност за зарядното устройство

- НЕ пробвайте зарядното устройство с проводими материали.
- НЕ допускайте във вътрешността на зарядното устройство да прониква течност.
- НЕ използвайте зарядното устройство за цели, различни от посочените в настоящото ръководство.
- Преди да почистите зарядното устройство или когато в него няма акумулаторна батерия, трябва да го изключвате от мрежата.

BG

- НЕ се опитвайте да свързвате две зарядни устройства едновременно.
- В случай, че полярността на изхода не съответства на тази на зареждане, НЕ използвайте зарядното устройство.
- Да се използва само в закрити помещения.
- В никакъв случай НЕ отваряйте капака.Ако капакът е повреден, зарядното устройство вече НЕ може да се използва.
- НЕ зареждайте батерии, които не са презареждаеми.

ПРЕДУПРЕЖДЕНИЕ!

За да избегнете рискове от пожар, токов удар или електрически разряд:

- Не прекарвайте влажни тъкани или почистващи препарати по акумулаторната атерия или по зарядното устройство.
- Винаги премахвайте акумулаторната батерия преди да почиствате, инспектирате или преди извършване на операциите по поддръжка на инструмента.

BG

ПРЕДУПРЕЖДЕНИЕ!

ТТози инструмент не трябва да се използва от лица (вк лючително деца под 8 години) с намалени физически, сетивни или умствени способности или без нужните опит и знания, необходими, освен ако те не са под надзор или не са получили съответните инструкции относно използването на инструмента от лице,отговорно за тяхната безопасност и познаващо свързаните рискове. познаващо свързаните рискове.

- Не допускайте деца да си играят с инструмента.
- Операциите по почистването или поддръжката не могат да се извършват от деца без надзор.
- Ако захранващият кабел е повреден, ще трябва да е замени от производителя или от негов представител или от специален квалифициран персонал, за да се намали всякакъв риск, произтичащ от това.
- Не покривайте вентилационните решетки, намиращи се на горната страна на зарядното устройство. Не позиционирайте зарядното устройство върху мека повърхност като например покривка или възглавница. Поддържайте чисти вентилационните отвори на зарядното устройство.
- Избягвайте попадането в кухините на зарядното устройство на малки метални предмети или материали като стоманена вълна, алуминиево фолио или други частици.
- Използвайте само презареждащи се литиево-йонни батерии тип 82V220G/ 82V430G/ 82V220/ 82V290/ 82V430/ 82V580/ 82VH860/ 82V860/ 82VH1000/ 82VH1150/ 82V1150.

Важни инструкции за безопасност

- ЗАПАЗЕТЕ ТЕЗИ ИНСТРУКЦИИ ОПАСНОСТ: ЗА ДА НАМАЛИТЕ РИСКА ОТ ПОЖАР ИЛИ ТОКОВИ УДАРИ Е ВАЖНО ДА СЛЕДВАТЕ ВНИМАТЕЛНО ТЕЗИ ИНСТРУКЦИИ.
- Преди да използвате зарядното устройство, проверете наличното напрежение във всяка страна.
- Ако формата на щепсела не отговаря на електрическия контакт, използвайте правилен адаптер за съответния контакт.

БРАКУВАНЕ

Разделно събиране. Продуктът не трябва да се изхвърля с обикновените битови отпадъци. Ако някога решите, че вашият продукт има нужда от замяна,или ако вече не Ви е необходим, не го изхвърляйте с битовите отпадъци. Предайте го за разделно събиране.

Разделното събиране на използваните продукти и опаковки позволява рециклирането на материалите и повторното им използване. Повторното използване на рециклираните материали помага за предпазване на околната среда от замърсяване и намалява необходимостта от суровини.

В края на полезния им живот изхвърляйте батериите с дължима грижа за нашата околна среда.Батерията съдържа материал, който е опасен за Вас и за околната среда. Тя трябва да се отстранява и унищожава разделно в пункт, който приема литиево-йонни батерии.

Знак

Електроинструментът е предназначен за ударно пробиване в бетон, зидария и каменни материали, както и за леко къртене. Той е подходящ също така за безударно пробиване в дървесни материали, метали, керамични материали и пластмаси, както и за завиване и развиване.

ЗНАК	ПРЕДНАЗНАЧЕНИЕ/ ОБЯСНЕНИЕ
	Клас II
	Двойна изолация
	Само за вътрешна употреба
F8A	Предпазител

Следните сигнални думи и техните съответни значения обясняват

BG

нивата на опасност, свързани с употребата на този продукт

СИМВОЛ	СИГНАЛ	ЗНАЧЕНИЕ
⚠	ОПАСНОСТ	Индикация за неминуемо опасна ситуация, която ако не бъде избегната, ще доведе до сериозни наранявания или смърт.
⚠	ПРЕДУП РЕЖДЕНИЕ	Индикация за потенциално опасна ситуация, която ако не бъде избегната,може да доведе до сериозни наранявания или смърт.
⚠	ВНИМАНИЕ	Индикация за потенциално опасна ситуация, която ако не бъде избегната,може да доведе до леки или средни наранявания.
	ВНИМАНИЕ	(Без знака за опасност) Индикация за ситуация, която може да доведе до имуществени щети.

BG

Работа С Уреда

Процес на зареждане

ЗАБЕЛЕЖКА: Батерията се изпраща частично заредена. Препоръчва се да я заредите преди употреба, за да си осигурите достигане на максималното аботно време. Литиево-йонните батерии нямат памет и могат да се презареждат във всеки момент.

1 Зареждане на един акумулатор:

- Свържете зарядното устройство (1) към променливотоков (AC) контакт.
- Поставете акумулаторната батерия (2)в зарядното устройство (1).

2 Зареждане на два акумулатора:

- Свържете зарядното устройство (1) с контакт за променлив ток.
- Вкарайте два акумулаторни комплекта (2) в зарядното устройство (1).

При зареждане на два акумулаторни комплекта двата акумулатора се зареждат поотделно. Зарядното устройство ще зареди първо единия акумулатор. След като единият акумулатор бъде напълно зареден, то ще зареди другия акумулатор.

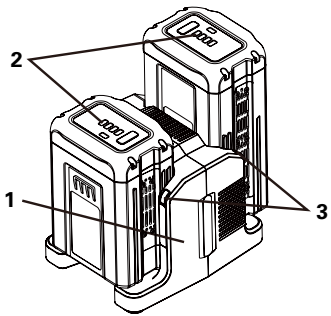

Това е зарядно устройство с диагностика.Светодиодът на зарядното устройство (3) ще свети в конкретна последователност, за да укаже текущото състояние на батерията. Зареждане на батерията в зависимост от светлинните индикатори:

LED СТАТУС	ОПИСАНИЕ
Мигаща зелена светлина	Зарежда се
Постоянна зелена светлина	Напълно заредена
Постоянна червена светлина	Прекомерна температура
Мигаща червена светлина	Грешка при зареждането

Светлинна индикация, която указва фалшива повреда:
Когато батерията се постави в зарядното устройство светодиодът за състоянието премигва, отстранете батерията от зарядното устройство за 1 минута, след това я поставете отново. Ако състоянието не светодиода указва „нормално“, това означава, че акумулаторната батерия е изправна. Ако светодиодът премигва отново, отстранете акумулаторната батерия и изключете зарядното устройство. Изчакайте 1 минута, свържете отново зарядното устройство и поставете акумулаторната батерия. Ако състоянието не светодиода указва „нормално“, това означава, че акумулаторната батерия е изправна. Ако светодиодът премигва още,това означава, че акумулаторната батерия е дефектна и трябва да се замени.

ПРЕДУПРЕЖДЕНИЕ!

Ако батерията се постави в зарядното устройство, когато е топла или прегрята,светодиодният индикатор за ЗАРЯД на зарядното устройство ще светне в ОРАНЖЕВО. В случай, че настъпи такава ситуация, оставете батерията да се охлади извън зарядното устройство за около 30 минути.

Проверка на зарядното устройство

Ако акумулаторната батерия не се зарежда правилно:

- Проверете изходния ток с друг инструмент. Уверете се, че електрическият контакт не е изключен.
- Проверете дали контактите на зарядното устройство не са закъсени поради натрупвания или други материали.
- Ако температурата на околната среда не е нормална, преместете зарядното устройство и акумулаторната батерия в среда с температура между 7˚C и 40˚C.

Захранващ кабел, който може да се демонтира

Захранващите кабели на зарядното устройство могат да се демонтират. Те могат да се премахват от устройството и да се сменят. (Вж. картинката по-долу)

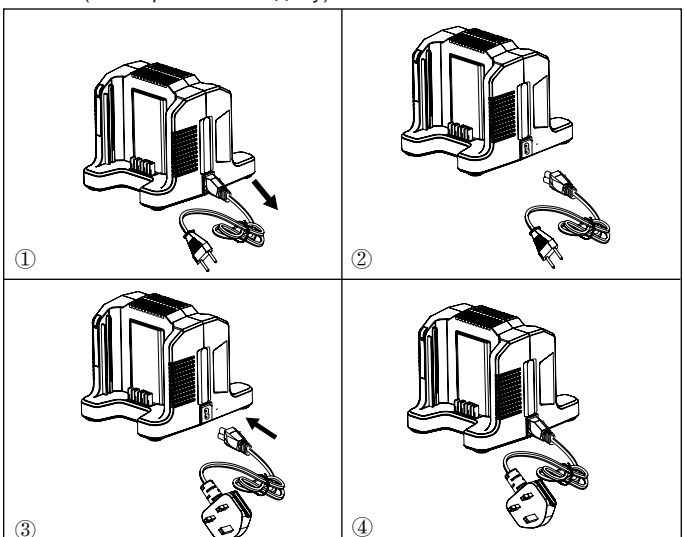

Поддръжка На Остриетата

ПРЕДУПРЕЖДЕНИЕ!

В никакъв случай не позволявайте пластмасовите части да влизат в контакт със спирачни течности, бензин, петролни продукти, проникващи масла и др.Те съдържат химически вещества, които могат да повредят, отслабят или разрушат пластмасата.

ПРЕДУПРЕЖДЕНИЕ!

За да избегнете сериозни физически наранявания, винаги изваждайте акумулаторната батерия от инструмента при извършване на дейности по почистване или поддръжка.

Почистване

Почиствайте външната част на зарядното устройство с сухо и меко парче плат. Не изплаквайте с евентуални помпи, нито почиствайте с вода.

Съхранение

Винаги изваждайте акумулаторната батерия, преди да приберете зарядното устройство за съхранение или когато зарядното е изключено от ел. захранването.

BG

Отстраняване На Неизправности

ПРОБЛЕМ	ВЪЗМОЖНА ПРИЧИНА	РЕШЕНИЕ
Зарядното устройство не работи. Зарядното е в режим на дефект (LED индикаторът свети в червено).	Акумулат- орната батерия или зарядното устройство са дефектни или между тях има лоша връзка.	Опитайте да извадите и отново да включите акумулат- орната батерия и зарядното устройство.
		Опитайте да заредите различна акумулаторна батерия.
		Изключете зарядното устройство от ел. захранването, докато червеният LED индикатор угасне и след това включете отново щепсела в ел. контакт.
Зарядното устройство не работи.Зарядното е в режим на оценка (LED индикаторът свети в ярко червено).	Акумулаторната батерия е прекалено гореща или студена.	Оставете батерията да достигне нормална температура. Зареждането ще започне,когато температурата на акумула- торната батерия се върне до 3°C-47°C (37°F-117°F).

Технически Данни

СВОЙСТВО	СТОЙНОСТ
Модел	82C2
Зарядно устройство	Зарядно устройство 82V
Вход	230V ∿ 50/60Hz, 2.5A
Изход	82V ⎓ 4A

ЕС декларация на за Съответствие

Име на производителя: Changzhou Globe Co., Ltd.

Адрес: No.65 Xinggang Road Zhonglou Zone Changzhou, Jiangsu 213000 P.R.China

Име и адрес на лицето, упълномощено да състави техническите документи:

Име: Peter Söderström

Адрес: Propellergatan 1

211 15 Malmö

Sweden

С настоящото декларираме на своя отговорност, че машината

BG

Превод от оригиналните инструкции	
Тип	Зарядно устройство 82V
Марка	Cramer
Модел	82C2
Сериен номер	Виж етикета с номи налните стойности

е произведена в съответствие със стандартите или нормативните документи:

Европейски хармонизирани стандарти	EN 60335-2-29, EN 60335-1, EN 62233, EN 55014-1, EN 55014-2, EN 61000-3-2, EN 61000-3-3

И отговаря на основните изисквания на следните директиви:

Директива за ниско напрежение	2014/35/EU
Директива за електромагнитна съвместимост	2014/30/EU

BG

Ted Qu

Ted Qu Haichao
Директор качество
Changzhou, 22/07/2017

Επισκόπηση προϊόντος

Το μηχάνημα έχει σχεδιαστεί και κατασκευαστεί σύμφωνα με υψηλά πρότυπα αξιοπιστίας, ευχρηστίας και ασφάλειας χειριστή. Με τη σωστή συντήρηση, θα λειτουργεί χωρίς προβλήματα για πολλά χρόνια.

Πληροφορίες φορτιστή

1 Καλώδιο ρεύματος
2 Ηλεκτρικές επαφές
3 Κουμπί ασφάλειας κλειδώματος
4 Θύρα αέρα ψύξης
5 Φωτεινή ένδειξη LED φορτιστή

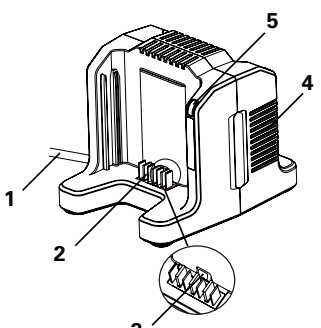

Προφυλάξεις ασφαλείας

Διαβάστε προσεκτικά όλες τις προειδοποιήσεις ασφαλείας και τις οδηγίες στο παρόν εγχειρίδιο χρήσης, πριν από τη λειτουργία των μηχανημάτων. Φυλάξτε το εγχειρίδιο χρήσης για μελλοντική αναφορά.

Αυτά τα μηχανήματα συμμορφώνονται με τα πρότυπα και τις οδηγίες ασφαλείας της ΕΚ σχετικά με την ηλεκτρομαγνητική συμβατότητα, τα μηχανήματα και τη χαμηλή τάση.

ΠΡΟΕΙΔΟΠΟΙΗΣΗ!

Διαβάστε προσεκτικά όλες τις προειδοποιήσεις ασφάλειας και τις οδηγίες.Αδυναμία τήρησης των προειδοποιήσεων και οδηγιών, μπορεί να προκαλέσει ηλεκτροπληξία, φωτιά ή/και σοβαρό τραυματισμό.

Γενικές προειδοποιήσεις ασφαλείας φορτιστή

- ΜΗΝ ανιχνεύετε τον φορτιστή με αγώγιμα υλικά.
- ΜΗΝ επιτρέπετε την εισροή υγρού στο εσωτερικό του φορτιστή.
- ΜΗΝ τον χρησιμοποιείτε για σκοπούς διαφορετικούς από τους υποδεικνυόμενους σε αυτό το εγχειρίδιο.
- Πριν καθαρίσετε το φορτιστή ή όταν υπάρχει μπαταρία στο εσωτερικό, θα πρέπει να το αποσυνδέσετε.
- ΜΗΝ επιχειρήσετε να συνδέσετε δύο φορτιστές ταυτόχρονα.
- Σε περίπτωση που η πολικότητα της εξόδου δεν αντιστοιχεί στην

εν λόγω επιβάρυνση, ΜΗΝ χρησιμοποιείτε το φορτιστή.

- Μόνο για εσωτερική χρήση.
- ΜΗΝ κάτω από οποιεσδήποτε συνθήκες να ανοίξει το καπάκι. Αν το κάλυμμα έχει υποστεί ζημιά, ο φορτιστής ΔΕΝ πρέπει να χρησιμοποιούνται πλέον.
- Μην επαναφορτίσετε τις μπαταρίες που δεν είναι επαναφορτιζόμενες.

ΠΡΟΕΙΔΟΠΟΙΗΣΗ!

Για την αποφυγή κινδύνου πυρκαγιάς,ηλεκτροπληξίας ή ηλεκτρικών εκκενώσεων:

- Μην περνάτε με υγρό ύφασμα ή απορρυπαντικά την μπαταρία ή τον φορτιστή της μπαταρίας.
- Αφαιρέστε πάντα το γκρουπ της μπαταρίας πριν τον καθαρισμό, επιθεώρηση ή πραγματοποίηση συντήρησης στο εργαλείο.

ΠΡΟΕΙΔΟΠΟΙΗΣΗ!

Αυτό το εργαλείο δεν πρέπει να χρησιμοποιείται από άτομα (συμπεριλαμβανομένων των παιδιών κάτω των 8 ετών) με μειωμένες σωματικές, αισθητηριακές ή διανοητικές ικανότητες ή έλλειψη εμπειρίας και γνώσεων που απαιτούνται, εκτός και αν επιβλέπονται ή έχουν λάβει τις κατάλληλες οδηγίες σχετικά με τη χρήση του εργαλείου από άτομο υπεύθυνο για την ασφάλεια και τις γνώσεις τους σχετικά με τους κινδύνους που εμπεριέχονται.

- Μην επιτρέπετε στα παιδιά να παίζουν με το εργαλείο.
- Διαδικασίες καθαρισμού ή συντήρησης θα πρέπει να μην πραγματοποιούνται από τα παιδιά χωρίς επίβλεψη.
- Εάν το καλώδιο τροφοδοσίας του εργαλείου αυτού είναι κατεστραμμένο, πρέπει να αντικατασταθεί από τον κατασκευαστή ή τον εντολοδόχο του ή από άτομα ειδικά εκπαιδευμένα ώστε να μειωθούν τυχόν κίνδυνοι.
- Μην καλύπτετε τις οπές εξαερισμού του παρόντος στην κορυφή του φορτιστή. Μην τοποθετείτε το φορτιστή σε μια μαλακή επιφάνεια, όπως μια κουβέρτα ή μαξιλάρι. Διατηρήσουμε καθαρές τις οπές εξαερισμού του φορτιστή.
- Μην αφήνετε μικρά μεταλλικά αντικείμενα ή υλικά όπως σύρμα, αλουμινόχαρτο ή άλλα ξένα σωματίδια να εισέλθουν στην κοιλότητα του περιοδικού.
- Χρησιμοποιείτε μόνο επαναφορτιζόμενες μπαταρίες ιόντων λιθίου 82V220G/ 82V430G/ 82V220/ 82V290/ 82V430/ 82V580/ 82VH860/ 82V860/ 82VH1000/ 82VH1150/ 82V1150.

Σημαντικες οδηγιες ασφαλειας

- ΔΙΑΤΗΡΗΣΤΕ ΑΥΤΕΣ ΤΙΣ ΟΔΗΓΙΕΣ ΚΙΝΔΥΝΟΣ! ΓΙΑ ΜΕΙΩΣΗ ΤΟΥ ΚΙΝΔΥΝΟΥ ΠΥΡΚΑΓΙΑΣ Ή ΗΛΕΚΤΡΟΠΛΗΞΙΑΣ ΕΙΝΑΙ ΣΗΜΑΝΤΙΚΟ ΝΑ ΑΚΟΛΟΥΘΗΣΕΤΕ ΠΙΣΤΑ ΑΥΤΕΣ ΤΙΣ ΟΔΗΓΙΕΣ.
- Πριν την χρήση του φορτιστή βεβαιωθείτε για την διαθέσιμη τάση σε κάθε Χώρα.
- Αν το σχήμα του βύσματος δεν ταιριάζει με την πρίζα ρεύματος, χρησιμοποιήστε αντάπτορα βύσματος με κατάλληλη διάταξη για την πρίζα σας.

Απορριψη

Ξεχωριστή αποκομιδή. Το προϊόν δεν πρέπει να απορρίπτεται μαζί με τα οικιακά απόβλητα. Εφ' όσον το εργαλείο χρειαστεί αντικατάσταση ή δεν σας εξυπηρετεί πλέον, μην το απορρίπτετε μαζί με τα οικιακά απόβλητα. Παρέχετε το προϊόν σε ξεχωριστή αποκομιδή.

Η ξεχωριστή αποκομιδή χρησιμοποιημένων προϊόντων και συσκευασιών, επιτρέπει την ανακύκλωση και επαναχρησιμοποίηση των υλικών. Η επαναχρησιμοποίηση ανακυκλωμένων υλικών βοηθά στην πρόληψη της μόλυνσης του περιβάλλοντος και μειώνει τη ζήτηση πρώτων υλών.

Batteries
Li-ion

Στο τέλος του κύκλου ζωής τους,απορρίπτετε τις μπαταρίες με τη δέουσα προσοχή προς το περιβάλλον.Η μπαταρία περιέχει υλικά τα οποία είναι επικίνδυνα για εσάς και για το περιβάλλον.Θα πρέπει να αφαιρείται και να απορρίπτεται ξεχωριστά, σε εγκατάσταση η οποία δέχεται μπαταρίες ιόντων λιθίου.

Συμβολο

Κάποια από τα παρακάτω σύμβολα ενδέχεται να χρησιμοποιούνται στο παρόν εργαλείο. Μελετήστε τα και κατανοήστε τις ερμηνείες τους. Η σωστή ερμηνεία των συμβόλων, θα σας βοηθήσει να χρησιμοποιείτε το εργαλείο σας καλύτερα και με μεγαλύτερη ασφάλεια.

ΣΥΜΒΟΛΟ	ΟΡΙΣΜΟΣ/ΕΞΗΓΗΣΗ
	Κλάση II
	Για επαγγελματική χρήση μόνο.
	Πριν φορτίσετε διαβάστε τις οδηγίες
F8A	Ασφάλεια

Οι παρακάτω λέξεις και οι ερμηνείες τους παρέχονται για επεξήγηση των επιπέδων κινδύνου που σχετίζονται με το παρόν προϊόν.

ΣΥΜΒΟΛΟ	SIGNAL	ΕΡΜΗΝΕΙΑ
	ΚΙΝΔΥΝΟΣ	Υποδηλώνει άμεσα επικίνδυνη κατάσταση, η οποία αν δεν αποφευχθεί, θα προκαλέσει θάνατο ή σοβαρό τραυματισμό.
	ΠΡΟΕΙΔ-ΟΠΟΙΗΣΗ	Υποδηλώνει πιθανώς επικίνδυνη κατάσταση, η οποία αν δεν αποφευχθεί, μπορεί να προκαλέσει θάνατο ή σοβαρό τραυματισμό.

EL

ΣΥΜΒΟΛΟ	SIGNAL	ΕΡΜΗΝΕΙΑ
⚠	ΠΡΟΣΟΧΗ	Υποδηλώνει πιθανώς επικίνδυνη κατάσταση, η οποία αν δεν αποφευχθεί, ενδέχεται να προκαλέσει ήπιο ή μέτριο τραυματισμό.
	ΠΡΟΣΟΧΗ	(Χωρίς σύμβολο ειδοποίησης ασφάλειας) Υποδηλώνει κατάσταση η οποία μπορεί να προκαλέσει υλική βλάβη.

Λειτουργια

Διαδικασια φορτωσης

πλήρως φορτισμένη.Προτείνεται η φόρτιση της πριν από την χρήση για την εγγύηση της ανάκτησης του μέγιστου λειτουργικού χρόνου.Η μπαταρία ιονίων λιθίου δεν αναπτύσσει μια μνήμη που μπορεί να επαναφορτίζεται οποιαδήποτε στιγμή.

1 Φόρτιση μίας μπαταρίας:

- Συνδέστε ένα φορτιστή (1) σε μια πρίζα AC.
- Εισάγετε το γκρουπ μπαταρίας (2) στο φορτιστή (1).

2 Φόρτιση δύο μπαταριών

- Συνδέστε τον φορτιστή (1) σε μια πρίζα ρεύματος AC
- Εισαγάγετε δύο μπαταρίες (2) στον φορτιστή (1).

Κατά τη φόρτιση δύο μπαταριών, η φόρτιση γίνεται ξεχωριστά σε κάθε μπαταρία. Ο φορτιστής πρώτα θα φορτίσει τη μία μπαταρία. Μόλις φορτιστεί πλήρως η μία μπαταρία, θα συνεχίσει με τη φόρτιση της άλλης μπαταρίας.

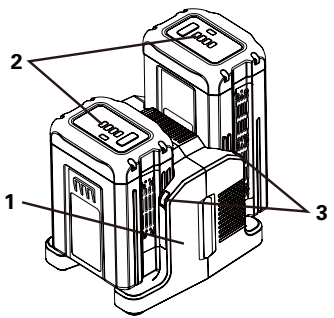

Αυτός είναι ένας διαγνωστικός φορτιστής.Η φωτεινή ένδειξη LED του Φορτιστή (3) ανάβει με συγκεκριμένη σειρά, αναφέροντας την τρέχουσα κατάσταση της μπαταρίας.Φόρτωση της μπαταρίας σύμφωνα με τα φώτα:

ΚΑΤΑΣΤΑΣΗ ΦΩΤΕΙΝΩΝ ΕΝΔΕΙΞΕΩΝ	ΠΕΡΙΓΡΑΦΗ
Πράσινο που αναβοσβήνει	Φορτίζει
Σταθερό πράσινο	Πλήρως φορτισμένη
Σταθερό κόκκινο	Υπερθέρμανση
Κόκκινο που αναβοσβήνει	Πρόβλημα φόρτισης

Το φως υποδεικνύει ένα ψεύτικη βλάβη:

Όταν η μπαταρία εισαχθεί στον φορτιστή και το LED κατάστασης αναβοσβήνει, αφαιρέστε την μπαταρία από τον φορτιστή για 1 λεπτό και στην συνέχεια ξαναβάλετε την. Αν η κατάσταση του Led υποδεικνύει “κανονικό”,σημαίνει ότι το γκρουπ της μπαταρίας είναι λειτουργικό. Αν το LED αναβοσβήνει και πάλι, αφαιρέστε το γκρουπ μπαταρίας και αποσυνδέστε τον φορτιστή. Αναμείνατε 1 λεπτό, συνδέστε εκ νέου τον φορτιστή και επανασυνδέσατε το γκρουπ μπαταρίας. Αν η κατάσταση του Led υποδεικνύει “κανονικό”,σημαίνει ότι το γκρουπ της μπαταρίας είναι λειτουργικό. Αν το LED αναβοσβήνει ακόμα σημαίνει ότι το γκρουπ μπαταρίας είναι ελαττωματικό και θα πρέπει να αντικατασταθεί.

ΠΡΟΕΙΔΟΠΟΙΗΣΗ!

Αν η μπαταρία εισαχθεί στον φορτιστή όταν είναι θερμή ή έχει υπερθερμανθεί το φως του δείκτη ΦΟΡΤΙΣΗΣ LED στον φορτιστή μπορεί να φωτιστεί με ΠΟΡΤΟΚΑΛΙ. Σε περίπτωση κατά την οποία πραγματοποιείται αυτή η κατάσταση,αφήστε την μπαταρία να ψυχθεί εκτός του φορτιστή για περίπου 30 λεπτά.

Ελεγχος του φορτιστη

Αν το γκρουπ της μπαταρίας δεν φορτίζεται σωστά:

- Ελέγξτε το ρεύμα εξόδου με ένα άλλο εργαλείο. Βεβαιωθείτε ότι η πρίζα δεν είναι μονωμένη.
- Ελέγξτε αν οι επαφές του φορτιστή δεν έχουν υποστεί βραχυκύκλωμα εξαιτίας θραυσμάτων ή άλλων υλικών.
- Αν η θερμοκρασία της γύρω περιοχής δεν είναι κανονική, μετακινείστε τον φορτιστή και το γκρουπ μπαταρίας σε ένα περιβάλλον θερμοκρασίας ανάμεσα από 7˚C και 40˚C.

Αποσπώμενο καλώδιο ρεύματος

Τα καλώδια ρεύματος του φορτιστή είναι αποσπώμενα. Μπορούν να αφαιρεθούν από τον φορτιστή και να χρησιμοποιηθούν εναλλάξ. (Βλ. σχήμα παρακάτω)

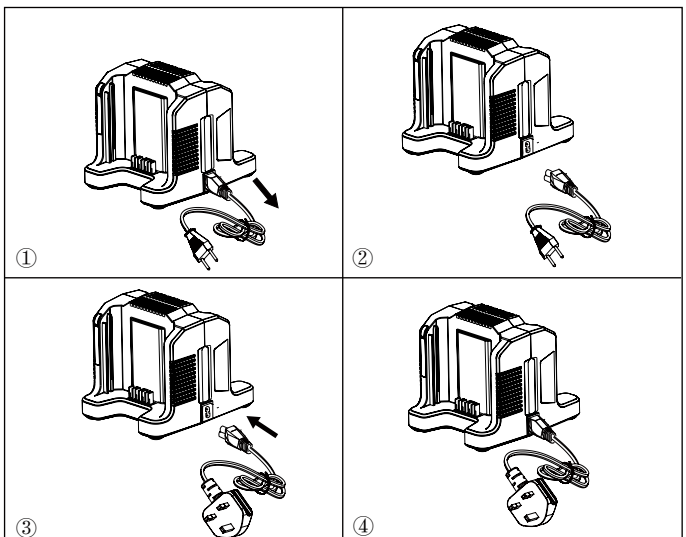

EL

Συντηρηση

ΠΡΟΕΙΔΟΠΟΙΗΣΗ!

Μην αφήνετε ποτέ υγρά φρένων, βενζίνη, προϊόντα με βάση το πετρέλαιο, διεισδυτικά λάδια κ.λπ. να έρχονται σε επαφή με τα πλαστικά εξαρτήματα. Τα παραπάνω περιέχουν χημικά που μπορούν να βλάψουν, εξασθενήσουν ή καταστρέψουν το πλαστικό.

ΠΡΟΕΙΔΟΠΟΙΗΣΗ!

Για την αποφυγή σοβαρών τραυματισμών, αφαιρείτε πάντα την μπαταρία από το εργαλείο, κατά τον καθαρ-ισμό ή την πραγματοποίηση εργασιών συντήρησης.

Καθαρισμος

Καθαρίστε το εξωτερικό μέρος του φορτιστή με ένα στεγνό και μαλακό πανί. Μην ξεπλένετε με αντλίες και μην καθαρίζετε με νερό.

Φυλαξη

Αφαιρείτε πάντα την μπαταρία πριν τη φύλαξη του φορτιστή ή όταν ο φορτιστής είναι αποσυνδεδεμένος.

EL

Αντιμετωπιση Προβληματων

ΠΡΟΒΛΗΜΑ	ΠΙΘΑΝΗ ΑΙΤΙΑ	ΛΥΣΗ
Ο φορτιστής δεν λειτουργεί.Ο φορτιστής εμφανίζει ελαττωματική λειτουργία (η ένδειξη LED αναβοσβήνει με κόκκινο χρώμα).	Η μπαταρία ή ο φορτιστής είναι ελαττωματικά ή δεν υπάρχει σωστή σύνδεση μεταξύ της μπαταρίας και του φορτιστή.	Αφαιρέστε και συνδέστε ξανά την μπαταρία και τον φορτιστή.
		Δοκιμάστε μια διαφορετική μπαταρία.
		Αποσυνδέστε τον φορτιστή και περιμένετε να σβήσει η κόκκινη ένδειξη LED. Στη συνέχεια,επανασυνδέστε το βύσμα στην τροφοδοσία.
Ο φορτιστής δεν λειτουργεί.Ο φορτιστής μεταβαίνει σε λειτουργία αξιολόγησης (η ένδειξη LED παραμένει σταθερά κόκκινη).	Η μπαταρία είναι υπερβολικά θερμή ή ψυχρή.	Αφήστε την μπαταρία να επανέλθει σε κανονική θερμοκρασία.Η φόρτιση ξεκινά όταν η μπαταρία επιστρέψει στους 3°C-47°C (37°F-117°F).

Τεχνικα Δεδομενα

ΙΔΙΟΤΗΤΑ	ΤΙΜΗ
Μοντέλο	82C2
Φορτιστής	Φορτιστής 82 V
Είσοδος	230V ∿ 50/60Hz, 2.5A
Έξοδος	82V ⎓ 4A

Δηλωση συμμορφωσης εκ

Όνομα: Changzhou Globe Co., Ltd.

Διεύθυνση: No.65 Xinggang Road Zhonglou Zone Changzhou, Jiangsu 213000 P.R.China

Όνομα και διεύθυνση ατόμου εξουσιοδοτημένου να συντάξει τον τεχνικό φάκελο

Όνομα: Peter Söderström

Διεύθυνση: Propellergatan 1
211 15 Malmö
Sweden

ΔΙΑ ΤΟΥ ΠΑΡΟΝΤΟΣ ΔΗΛΩΝΟΥΜΕ ΥΠΕΥΘΥΝΑ ΟΤΙ ΤΟ ΣΥΓΚΕΚΡΙΜΕΝΟ ΜΗΧΑΝΗΜΑ

αρχικές οδηγίες	
Τύπος	Φορτιστής 82 V
Μάρκα	Cramer
Μοντέλο	82C2
Αριθμός σειράς	Βλ. ετικέτα βαθμονόμησης προϊόντος

Κατασκευάστηκε σύμφωνα με τα πρότυπα των εξής ρυθμιστικών εγγράφων:

Ευρωπαϊκά εναρμονισμένα πρότυπα	EN 60335-2-29, EN 60335-1, EN 62233, EN 55014-1, EN 55014-2, EN 61000-3-2, EN 61000-3-3

Και συμμορφώνεται με τις βασικές απαιτήσεις των παρακάτω οδηγιών:

Οδηγία για τη χαμηλή τάση	2014/35/EU
Οδηγία ΗΜΣ	2014/30/EU

Ted Qu

Ted Qu Haichao
Διευθυντής Ποιότητας
Changzhou, 22/07/2017

EL

نظرة عامة على المنتج

تمت هندسة آلتك وتصنيعها على أعلى مستوى كي تكون جديرة بالثقة وسهلة التشغيل وآمنة على القائمين عليها. وعند صيانتها بشكلٍ دوري، ستمنحك أعوامًا من الأداء الخالي من المشاكل

التعرف على الشاحن

1	سلك التيار	4	منفذ تبريد الهواء
2	التوصيلات الكهربائية	5	لمبة LED الخاصة بالشاحن
3	زر قفل الأمان		

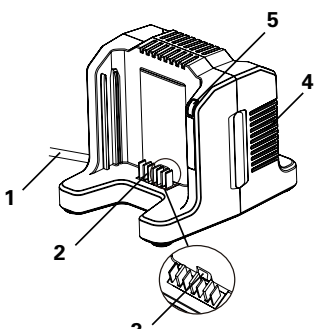

احتياطات السلامة

اقرأ جميع تحذيرات وتعليمات السلامة الواردة في هذا الدليل بعناية قبل تشغيل هذه الآلات. احتفظ بدليل التشغيل هذا للرجوع إليه في المستقبل.

هذه الآلات متوافقة مع معايير وتوجيهات السلامة الخاصة بمعيار الاتحاد الأوروبي (CE) والمعنية بالتوافق الكهرومغناطيسي والآلات والجهد المنخفض.

تحذير!

يرجى قراءة كافة تحذيرات وتعليمات السلامة.الفشل في إتباع التحذيرات والتعليمات قد يتسبب في حدوث صدمة كهربائية، أو حريق،و/أو إصابة خطيرة.

تحذيرات السلامة العامة الخاصة بالشاحن

- لا تفحص الشاحن باستخدام مواد موصلة للكهرباء.
- لا تسمح بدخول السوائل في الشاحن.
- لا تحاول استخدام الشاحن لأي سبب آخر غير المبين في هذا الدليل.
- افصل الشاحن من الكهرباء قبل تنظيفه أو عندما لا تكون علبة البطارية في الشاحن.
- لا تحاول توصيل شاحنين معًا.
- لا تستخدم البطارية في حالة عدم توافق القطبية المنتجة مع قطبية الحمل.
- للاستخدام الداخلي فقط.
- لا ينبغي فتح الغطاء تحت أي ظروف. في حالة تضرر الغطاء قد يصبح الشاحن غير صالح

AR

للاستخدام مرة أخرى.

- لا تشحن بطاريات غير قابلة للشحن.

تحذير!

لتجنب خطر الحريق أو الصدمة الكهربائية أو الصعق الكهربائي:

- لا تستخدم قطعة قماش مبللة أو منظف على البطارية أو شاحن البطارية.
- قم دائمًا بإزالة علبة البطارية قبل التنظيف أو الفحص أو أداء أي صيانة للجهاز.

تحذير!

يمكن استخدام هذا الجهاز من قبل الأطفال بدءًا من سن 8 سنوات أو أكثر وكذلك الأشخاص ذوي القدرات الحسية والعقلية المنخفضة، أو من ليس لديهم خبرة ومعرفة إذا تم خضوعهم للرقابة أو إعطاءهم تعليمات استخدام الجهاز بشكل آمن وفهم المخاطر التي قد تحدث.

- يجب عدم السماح للأطفال باللعب بالجهاز.
- يجب عدم قيام الأطفال بالتنظيف والصيانة بدون إشراف.
- في حالة تضرر سلك الكهرباء، يجب استبداله من قبل الشركة المصنعة أو كيل خدمة لها أو أشخاص مؤهلين بالمثل لتجنب المخاطر.
- لا تغطي فتحات التهوية أعلى بالشاحن. ولا تضع الشاحن على سطح ناعم مثل البطانية أو الوسادة. حافظ على فتحات التهوية الخاصة بالشاحن خالية.
- لا تسمح بدخول أشياء أو مواد صغيرة مثل الصوف الحديدي أو ورق الألومنيوم أو الجزئيات الأخرى الغريبة في تجويف الشاحن.
- لا تستخدم إلا بطاريات ليثيوم أيون 82V220G/ 82V430G/ 82V220/ 82V290/ 82V430/ 82V580/ 82VH860/ 82V860/ 82VH1000/ 82VH1150/ 82V1150 قابلة للشحن.

تعليمات أمنية هامة

- احتفظ بهذه الإرشادات لمكافحة الخطر: للحد من خطر نشوب حريق أو صدمة كهربائية. اتبع هذه التعليمات بعناية.
- تأكد من الجهد المتاح في موقع كل دولة قبل استخدام الشاحن.
- إذا لم يكن شكل القابس مناسبًا لمقبس الطاقة استخدم مهايئ القابس المرفق ذو التكوين المناسب لمقبس الطاقة.

التخلص من الجهاز وأدواته

الجمع المنفصل، ينبغي عدم التخلص من هذا المنتج مع النفايات المنزلية العادية. عندما تريد استبدال منتجك من ، أو عند الكف عن استخدامه، لا تتخلص منه مع النفايات المنزلية. أجعل هذا المنتج متاح للجمع المنفصل.

يتيح الجمع المنفصل للمنتجات والتعبئة المستخدمة إعادة تدوير المواد واستخدامها مرة أخرى. تساعد إعادة استخدام المواد المعاد تدويرها على منع التلوث البيئي، ويقلل من الطلب على المواد الخام.

Batteries

Li-ion

تخلص من البطارية في نهاية عمرها الإنتاجي مع الحرص الواجب علي بيئتنا. تحتوي البطارية علي مواد قد تكون ضارة لك وللبيئة. ينبغي إزالتها والتخلص منها بشكل منفصل في المنشأة التي تقبل بطاريات ليثيوم أيون.

الرمز

سوف تظهر بعض الرموز التالية على هذا الجهاز. يرجى قراءتها بعناية وفهم معناها.

التفسير الصحيح لهذه الرموز سوف يتيح لك تشغيل الأداة بشكل أفضل وأكثر أمانًا.

الرمز	التسمية/ التوضيح
	الفئة II
	للاستخدام الداخلي فقط
	قبل الشحن، اقرأ التعليمات
F8A	صمامة

الكلمات التنبيهية والمعاني التالية مخصصة لشرح مستويات الخطر المرتبطة بهذا المنتج.

الرمز	إشارة	المعنى
	خطر	تشير إلى وضع بالغ الخطورة من شأنه أن يتسبب، في حالة عدم تجنبه، في خطر حدوث الموت أو وقوع إصابة خطيرة.
	تحذير	تشير إلى وضع خطير محتمل قد يتسبب، في حالة عدم تجنبه، في خطر حدوث الموت أو وقوع إصابة خطيرة.
	احترس	تشير إلى وضع خطير محتمل يمكن أن يتسبب، في حالة عدم تجنبه،في وقوع إصابة بسيطة أو متوسطة.

الرمز	إشارة	المعنى
	احترس	(دون رمز التنبيه على السلامة) تشير إلى وضع يمكن أن يتسبب في إلحاق ضرر بالممتلكات.

تشغيل

عملية الشحن

ملحوظة: لا يتم شحن البطارية وهي مشحونة بالكامل. يوصى بشحنها قبل الاستخدام لضمان إمكانية الوصول إلى أعلى وقت تشغيل. لا تقم بطارية ليثيوم أيون هذه بتطوير الذاكرة ويمكن شحنها في أي وقت.

1 شحن بطارية واحدة:

- ضع الشاحن (1) في مقبس كهرباء تيار متردد.
- أدخل علبة البطارية (2) في الشاحن (1).

2 شحن بطاريتين:

- صل الشاحن (1) في مقبس تيار متردد.
- أدخل مجموعتي بطارية (2) في الشاحن (1).

عند شحن مجموعتي بطارية، يتم شحن كلٍ منهما بشكلٍ منفصل. سيقوم الشاحن بشحن بطارية واحدة أولاً. وبعد اكتمال شحن إحدى البطاريتين، يقوم بشحن البطارية الأخرى.

AR

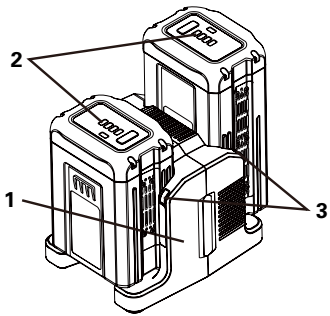

عند شحن مجموعتي بطارية، يتم شحن كلٍ منهما بشكلٍ منفصل. سيقوم الشاحن بشحن بطارية واحدة أولاً. وبعد اكتمال شحن إحدى البطاريتين، يقوم بشحن البطارية الأخرى.

حالة الليد LED	الوصف
أخضر وامض	جاري الشحن
أخضر ثابت	مشحونة بالكامل
أحمر ثابت	سخونة زائدة
أحمر وامض	خطأ أثناء الشحن

AR

تنبيه كاذب بوجود عيب:

عند إدخال البطارية في الشاحن، سوف يومض ضوء الليد LED الدال على الحالة، انزع البطارية من الشاحن لمدة دقيقة واحدة ثم أعد إدخالها. في حالة إشارة ضوء الليد LED إلى وضع عادي تكون إذن علبة البطارية جيدة. في حالة استمرار ضوء الليد LED في الوميض، انزع علبة البطارية وافصل الشاحن من المقبس. انتظر دقيقة واحدة ثم أوصل الشاحن مرة أخرى بالمقبس وضع علبة البطارية مرة أخرى. في حالة إشارة ضوء الليد LED إلى وضع عادي تكون إذن علبة البطارية جيدة. في حالة استمرار ضوء الليد LED في الوميض تكون إذن علبة البطارية معيوبة وينبغي استبدالها.

تحذير!

إذا تم إدخال البطارية في الشاحن وهي دافئة أو ساخنة، قد يعمل ضوء مؤشر الشحن الليد LED في الشاحن ويضئ باللون الأحمر. إذا حدث ذلك، اترك البطارية تبرد خارج الشاحن لمدة 30 دقيقة تقريبًا.

التحقق من الشاحن

إذا لم تكن البطارية تشحن بشكل صحيح:

- Cتحقق من توصيل التيار في مقبس الطاقة بالأداة الأخرى. تأكد كذلك من أن المقبس غير مغلقًا.
- تأكد من أن وصلات الشاحن لم يتم تقصيرها باستخدام طريق مخلفات أو مواد غريبة.
- إذا كانت درجة حرارة الهواء المحيط مختلفة عن درجة حرارة الغرفة العادية، انقل الشاحن وعلبة البطارية إلى مكان آخر تتراوح فيه درجة الحرارة ما بين 7 و 40 درجة مئوية.

سلك الكهرباء القابل للانفصال

أسلاك الكهرباء الخاصة بالشاحن قابلة للانفصال، ويمكن نزعها من الشاحن واستخدامها بالتبادل.
(انظر الشكل أدناه)

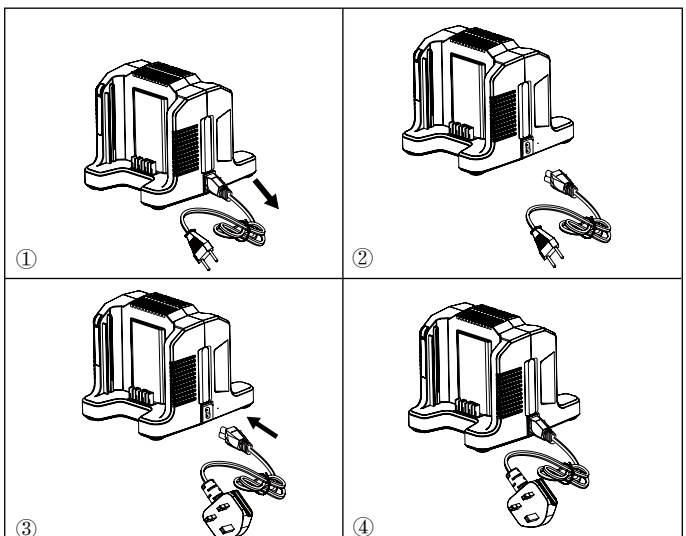

الصيانة

تحذير!

احرص على عدم ملامسة سوائل الفرامل أو البنزين أو المنتجات القائمة على النفط أو الزيوت المتغلغلة وغيرها من المواد للقطع البلاستيكية في أي وقت. وذلك لأنها تحتوي على مواد كيميائية يمكن أن تضر بالبلاستيك أو تضعفه أو تدمره.

تحذير!

لتجنب حدوث إصابة جسدية جسيمة، انزع حزمة البطارية دائمًا من الجهاز عند تنظيفه أو إجراء أي صيانة.

التنظيف

امسح الشاحن من الخارج بقطعة قماش جافة وناعمة. لا ترش الشاحن بالماء بغزارة أو تغسله بالماء.

التخزين

انزع دائمًا علبة البطارية قبل تخزين الشاحن أو عندما يُنزع الشاحن من المقبس في أي وقت.

AR

ستكشاف الأخطاء وإصلاحها

المشكلة	السبب المحتمل	الحل
الشاحن لا يعمل. الشاحن يعرض نمط التضرر (تضيء لمبة الليد (LED) باللون الأحمر)	ثمة عيب في علبة البطارية أو الشاحن أو توصيل غير صحيح بين علبة البطارية والشاحن.	حاول نزع علبة البطارية من الشاحن وإعادة توصيلهما مرة أخرى.
		حاول شحن علبة بطاريات مختلفة.
		انزع الشاحن وانتظر دقيقة حتى توقف ضوء الليد الأحمر (LED) ثم أعد توصيل القابس بمنفذ الكهرباء.
الشاحن لا يعمل. الشاحن يعرض نمط التقييم (لمبة الليد (LED) مضيئة باللون الأحمر الثابت)	علبة البطارية باردة جدًا أو ساخنة جدًا	اترك علبة البطارية تصل إلى درجة حرارة الغرفة العادية. سوف يبدأ الشحن عندما تعود درجة حرارة علبة البطارية إلى 47-3 درجة مئوية (-37 117 فهرنهايت)

البيانات الفنية

الخاصية	القيمة
الموديل	82C2
شاحن	شاحن 82 فولت
مدخل	230 فولت ~ 50/60 هرتز 2.5 أمبير
مخرج	82 فولت ⎓ 4 أمبير

إعلان مطابقة الأوروبي

ةعنصملا ةكرشلا: Changzhou Globe Co., Ltd.

ناونعلا: No.65 Xinggang Road Zhonglou Zone Changzhou, Jiangsu 213000 P.R.China

:ينقتلا فلملا عمجب لوخملا صخشلا ناو نعو مسا:

مسالا: Peter Söderström

ناونعلا: Propellergatan 1

Malmö 15 211

Sweden

نعلن بمقتضى هذا مسؤوليتنا على الجهاز بموجبه.

تعليمات الأصلي

AR

النوع	شاحن 82 فولت
العلامة التجارية	Cramer
الموديل	82C2
الرقم المسلسل	انظر بطاقة تصنيف المنتج

تم تصنيعه وفقًا للمعايير أو الوثائق التنظيمية:

المعايير المنسقة الأوروبية	EN 60335-1, EN 60335-2-29, EN 62233, EN 55014-1, EN 55014-2, EN 61000-3-2, EN 61000-3-3

ويتوافق مع المتطلبات الأساسية للتوجيهات التالية:

توجيه الجهد الكهربي المنخفض	EU/2014/35
توجيه التداخل الكهرومغناطيسي	EU/2014/30

Ted Qu

Ted Qu Haichao
مدير الجودة
Changzhou, 22/07/2017

AR

Ürüne Genel Bakış

Makineniz güvenilirlik, kullanım kolaylığı ve operatör güvenliği için yüksek standartlara göre tasarlanmış ve üretilmiştir. Düzgün bakım yapılması halinde yıllarca sorunsuz olarak çalışacaktır.

Şarj Cihazınızı Tanıyın

1 Güç Kablosu
2 Elektrik Kontakları
3 Emniyet Kilidi Düğmesi
4 Soğutma Havası Yuvası
5 Şarj Cihazı LED Işığı

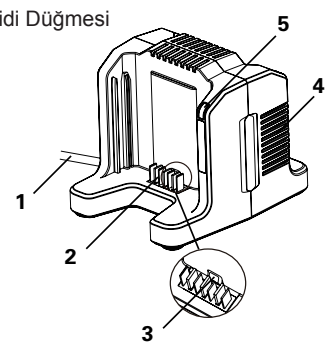

Güvenlik Önlemleri

Bu makineleri kullanmadan önce bu kılavuzdaki tüm güvenlik uyarılarını ve talimatları dikkatle okuyun. Bu kullanıcı kılavuzunu ileride başvurmak için saklayın.

Bu makineler elektromanyetik uyumluluk, makineler ve düşük voltaja ilişkin CE güvenlik standart ve direktiflerine uygundur.

UYARI!

Tüm güvenlik uyarılarını ve tüm talimatları okuyun. Uyarılara ve talimatlara uymamak elektrik çarpması, yangın ve/veya ciddi yaralanma ile sonuçlanabilir.

Genel Şarj Cihazı Güvenlik Uyarıları

- Şarj aletini iletken malzemeler ile ARAŞTIRMAYINIZ.
- Şarj aletinin içine sıvı girmesine İZİN VERMEYİNİZ.
- Şarj aletini bu kılavuzda belirtilenler dışında amaçlar için KULLANMAYINIZ.
- Şarj cihazını temizlemeden önce veya içinde bir batarya grubu yokken, şarj cihazınınz bağlantısı kesilmelidir.
- Aynı anda iki şarj cihazını bağlamaya ÇALIŞMAYINIZ.
- Çıkış kutbu şarj kutbuna karşılık gelmezse, şarj cihazını KULLANMAYINIZ.

- Yalnızca iç mekanlarda kullanım içindir.
- Kapağı hiçbir koşulda AÇMAYINIZ. Eğer kapak hasar görmüşse, şarj cihazı artık KULLANILAMAZ.
- Şarj edilebilir olmayan bataryaları şarj etmeyiniz.

UYARI!

Yangın, elektrik çarpması ve şok risklerini bertaraf etmek için:

- **Batarya üzerini veya bataryanın şarj cihazı üzerini nemli bezler veya deterjanlar ile silmeyiniz.**
- **Araç üzerinde temizlik, inceleme veya bakım işlemleri gerçekleştirmeden önce batarya grubunu daima çıkartınız.**

UYARI!

Bu araç, açık riskleri bilen ve güvenliklerinden sorumlu olan biri tarafından aracın kullanımı hakkında uygun talimatları almış olmadıkları veya gözetim altında olmadıkları sürece, yetersiz fiziksel, duysal veya mental kapasiteye sahip olan veya gerekli deneyimi ve bilgisi olmayan kişiler tarafından (8 yaş altı çocuklar da dahil) kullanılmamalıdır.

TR

- Çocukların araç ile oynamasına izin vermeyiniz.
- Temizlik veya bakım işlemleri gözetim altında olmayan çocuklar tarafından yapılamaz.
- Eğer bu cihazın güç kablosu hasar görmüşse, ortaya çıkabilecek her türlü riskin azaltılması amacıyla üretici veya bir temsilci veya özellikle kalifiye personel tarafından değiştirilmelidir.
- Şarj cihazının üst kısmında bulunan havalandırma ızgaralarını örtmeyiniz. Şarj cihazını örneğin bir battaniye veya bir yastık gibi yumuşak bir düzeye yerleştirmeyiniz. Şarj cihazının havalandırma ızgaralarını temiz tutunuz.
- Küçük metal nesnelerin veya çelik yünü, alüminyum levhaları veya diğer yabancı partiküller gibi maddelerin şarj cihazının boşluğuna girmesini engelleyiniz.
- Yalnızca 82V220G/ 82V430G/ 82V220/ 82V290/ 82V430/ 82V580/ 82VH860/ 82V860/ 82VH1000/ 82VH1150/ 82V1150 yeniden şarj edilebilir lityum iyon pilleri kullanın.

Önemli Güvenlik Talimatl

- BU TALİMATLARI SAKLAYINIZ - TEHLİKE: YANGIN VE ELEKTRİK ÇARPMASI RİSKİNİ AZALTMAK İÇİN, BU TALİMATLARIN DİKKATLİCE İZLENMESİ ÖNEMLİDİR.
- Şarj cihazını kullanmadan önce, her Ülke'de mevcut olan voltajdan emin olunuz.
- Fişin şekli prize uymuyorsa fişi prize uygun hale getirmek için ek bir fiş adaptörü kullanın.

Bertaraf

Ayrı toplanır. Bu ürün normal evsel atıklarla atılmamalıdır. ürününüzün bir gün değiştirilmesi gerektiğini veya artık işinize yaramadığını düşünürseniz bunu ev atıkları ile atmayın. Bu ürünü ayrı olarak toplanmak üzere verin.

Kullanılmış ürünlerin ve ambalajın ayrı toplanması malzemelerin geri dönüştürülmesine ve tekrar kullanılmasına olanak sağlar. Geri dönüştürülen malzemelerin tekrar kullanılması çevre kirliliğini önlemeye yardımcı olur ve ham madde talebini azaltır.

Batteries

Li-ion

Kullanım ömürlerinin sonunda aküleri çevreye gerekli özeni göstererek atın. Akü, size ve çevreye karşı zararlı maddeler içerir. Lityum iyon aküleri kabul eden bir tesiste sökülmeli ve ayrı olarak imha edilmelidir.

Adi

Bu alet üzerinde aşağıdaki sembollerden bazıları kullanılmış olabilir. Lütfen bunları inceleyin ve anlamlarını öğrenin. Bu sembolleri doğru yorumlamak aleti daha iyi ve daha güvenli kullanmanızı sağlayacaktır.

ADI	ANLAMI
	Sınıf II
	Yalnızca iç mekanlarda kullanım içindir.
	Şarj etmeden önce talimatları okuyunuz.
F8A	Sigorta

Aşağıdaki işaret sözcükler ve anlamları bu ürünle ilişkili risk seviyelerinin açıklanmasına yöneliktir.

ADI	SİNYAL	ANLAMI
	TEHLİKE	Önlenmemesi durumunda ölüm veya ciddi yaralanma ile sonuçlanacak ciddi tehlike içeren bir durumu gösterir.
	UYARI	Önlenmemesi durumunda ölüm veya ciddi yaralanma ile sonuçlanabilecek potansiyel olarak tehlikeli bir durumu gösterir.

TR

ADI	SİNYAL	ANLAMI
⚠	İKAZ	Önlenmemesi durumunda önemsiz veya orta derece yaralanma ile sonuçlanabilecek potansiyel olarak tehlikeli bir durumu gösterir.
	İKAZ	(Güvenlik Uyarısı Sembolü Olmadığında) Maddi hasarla sonuçlanabilecek bir durumu gösterir.

Kullanim

Şarj Etme Prosedürü

NOT: Batarya şarjı tam dolu şekilde gönderilmemektedir. Maksimum çalışma süresine ulaşmasını garanti etmek için kullanmadan önce şarj etmeniz önerilir. Lityum iyon batarya bir hafıza geliştirmemektedir ve herhangi bir anda şarj edilebilir.

1 Bir aküyü şarj edin:
- Şarj cihazını (1) bir AC prize bağlayınız.
- Batarya grubunu (2) şarj cihazına (1) sokunuz.

2 İki aküyü şarj edin:
- Şarj cihazını (1) bir AC prize takın.
- İki aküyü (2) şarj cihazına (1) takın.

İki aküyü şarj ederken, iki akü ayrı ayrı şarj edilir. Şarj cihazı önce bir aküyü şarj edecektir. Biri tamamen şarj olduktan sonra öteki aküyü şarj eder.

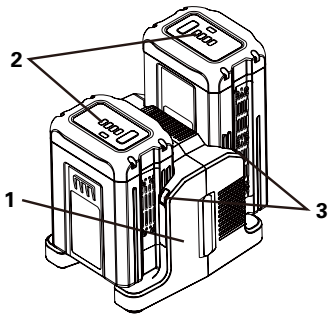

Bu diyagnostik bir şarj cihazıdır. Şarj cihazının LED ışıkları (3) bataryanın geçerli durumunu göstermek için spesifik bir sıra ile yanar. Işıklara göre bataryanın şarj düzeyi:

LED DURUMU	TANIM
Yeşil Yanıp Sönüyor	Şarj oluyor
Sabit Yeşil	Tam Dolu
Sabit Kırmızı	Aşırı Isınma
Kırmızı Yanıp Sönüyor	Şarj Arızası

Işık yanlış bir arızayı göstermektedir:

Batarya şarj cihazına yerleştirildiğinde ve durum LED'i yanıp söndüğünde, bataryayı 1 dakika için şarj cihazından çıkartınız ve sonra

yeniden takınız. Eğer LED'in durumu "normal"i gösteriyorsa, batarya grubu çalışıyordur. Eğer LED yeniden yanıpsönüyorsa, batarya grubu çıkartınız ve şarj cihazını elektrikten çıkartınız. 1 dakika bekleyiniz, şarj cihazını yeniden bağlayınız ve batarya grubunu yeniden yerleştiriniz. Eğer LED'in durumu "normal"i gösteriyorsa, batarya grubu çalışıyordur. Eğer LED yine yanıp sönüyorsa, batarya grubu kusurludur ve değiştirilmelidir.

UYARI!

Eğer batarya sıcakken veya aşırı ısınmış durumdayken şarj cihazına takılırsa, şarj cihazı üzerinde LED'li ŞARJ gösterge ışığı KIRMIZI renkte yanabilir. Bu durumun gözlenmesi halinde, yaklaşık 30 dakika boyunca şarj cihazının dışında bataryanın soğumaya bırakınız.

Şarj Cihazinin Kontrol

Eğer batarya grubu düzgün şarj olmuyorsa:

- Çıkış akımını bir başka araç ile kontrol ediniz. Prizin yalıtılmadığından emin olunuz.
- Şarj cihazının temas noktalarında kalıntılardan veya başka materyallerden kaynaklanan bir kısa devre olup olmadığını kontrol ediniz.
- Eğer çevreleyen havanın sıcaklığı normal değilse, Şarj cihazını ve batarya grubunu sıcaklığı 7˚C ve 40˚C arasında olan bir ortama taşıyınız.

Sökülebilir Güç Kablosu

Şarj cihazının güç kabloları sökülebilir. Şarj cihazından çıkartılabilir birbiriyle değiştirilerek kullanılabilirler. (Aşağıdaki şekle bakın)

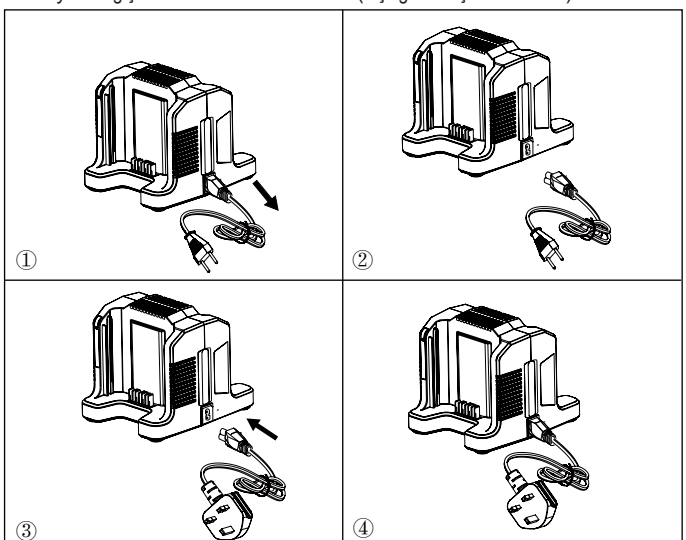

TR

Bakim

UYARI!

Fren sıvılarının, benzinin, petrol bazlı ürünlerin, nüfuz edici yağın vb. hiçbir zaman plastik parçalarla temas etmesine izin vermeyin. Plastiğe zarar verebilecek, zayıflatabilecek veya yok edebilecek kimyasal maddeler içerirler.

UYARI!

Ciddi fiziksel yaralanmaları önlemek için temizlik veya herhangi bir bakım çalışması yaparken akü takımını aletten çıkartın.

Temizli

Şarj cihazının dış tarafını kuru ve yumuşak bir bezle temizleyiniz. Olası pompalar ile durulamayınız veya su ile temizlemeyiniz.

Depolama

Şarj cihazını depolamadan önce veya şarj cihazı fişten çıkarıldığında daima akü takımını çıkarın.

Sorun Giderme

SORUN	OLASI NEDENİ	ÇÖZÜM
Şarj cihazı çalışmıyor. Şarj cihazı arıza modunu gösteriyor (LED, kırmızı renkte yanıp sönüyor).	Akü takımı veya şarj cihazı kusurlu veya akü takımı ve şarj cihazı arasındaki bağlantı kötü.	Akü takımını ve şarj cihazını çıkarıp yeniden bağlamayı deneyin.
		Farklı bir akü takımını şarj etmeyi deneyin.
		Şarj cihazını fişten çıkarın ve kırmızıLED sönene kadar bekleyin, ardından fişi güç kaynağına yeniden bağlayın.
Şarj cihazı çalışmıyor. Şarj cihazı değerlendirme modunu gösteriyor (LED, kırmızı renkte sabit YANIYOR).	Akü takımı çok sıcak veya çok soğuk.	Akü takımının normal sıcaklığa ulaşmasını bekleyin. Şarj işlemi akü takımı 3°C-47°C'ye (37°F-117°F) ulaştığında başlar.

TR

Teknik Veriler

ÖZELLİK	DEĞER
Model	82C2
Charger	82V şarj cihazı
Giriş	230V ∿ 50/60Hz, 2.5A
Çıkış	82V ⎓ 4A

EC Uygunluk Beyani

Üretici Adı: Changzhou Globe Co., Ltd.

Adres: No.65 Xinggang Road Zhonglou Zone Changzhou, Jiangsu 213000 P.R.China

Teknik dosyayı derleyecek yetkili kişinin adı ve adresi:

Adı: Peter Söderström

Adres: Propellergatan 1

211 15 Malmö

Sweden

İŞBU BELGE İLE SORUMLU TARAF OLARAK MAKİNENİN

Orijinal talimatlar

Tip	82V şarj cihazı
Marka	Cramer
Model	82C2
Seri numarası	Derecelendirme etiketine bakın

Aşağıdaki standartlara ve düzenleyici belgelere uygun şekilde üretildiğini beyan ederiz:

Avrupa uyumlaştırılmış standartları	EN 60335-2-29, EN 60335-1, EN 62233, EN 55014-1, EN 55014-2, EN 61000-3-2, EN 61000-3-3

Ve aşağıdaki direktiflerdeki temel şartlar ile uyumludur:

Alçak gerilim direktifi	2014/35/EU
EMC direktifi	2014/30/EU

Ted Qu

Ted Qu Haichao
Kalite Müdürü
Changzhou, 22/07/2017

TR

סקירת המוצר

המוכנה תוכננה ויוצרה לפי סטנדרטים גבוהים, כדי להבטיח אמינות, קלות בשימוש ובטיחות בהפעלה. עם טיפול נכון, המכונה תשרת אותך בלי בעיות במשך שנים.

הכר את המטען שלך

1 כבל חשמל
2 מגעים חשמליים
3 כפתור נעילת בטיחות
4 פתח לקירור אוויר
5 תאורת LED של טעינה

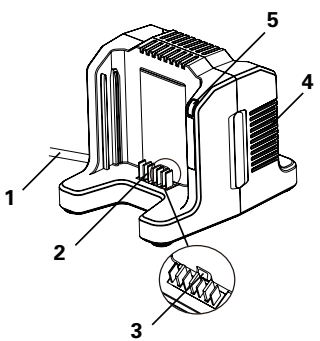

הוראות בטיחות

לפני הפעלת המכונות האלה, יש לקרוא בעיון רב את כל אזהרות הבטיחות ואת כל ההוראות במדריך זה. שמור את המדריך למשתמש לעיון עתידי.

המכונות האלה עומדות בתקני הבטיחות CE ובהנחיות הנוגעות לתאימות אלקטרומגנטית, מכונות ומתח נמוך.

אזהרה!

קרא את כל אזהרות הבטיחות והוראות הבטיחות. התעלמות מהאזהרות וההוראות עלולה לגרום להתחשמלות, שרפה ו/או פציעה קשה.

אזהרות בטיחות כלליות למטען

- אל תחדיר חומרים מוליכים למטען.
- אל תניח לנוזלים לחדור למטען.
- אל תנסה להשתמש במטען למטרה אחת מאשר זו שמצוינת במדריך זה.
- נתק את המטען לפני הניקוי וכשאין בו סוללה.
- אל תנסה לחבר שני מטענים זה לזה.
- אל תשתמש במטען אם קוטביות המוצא לא תואמת לקוטביות הטעינה.
- לשימוש בתוך הבית בלבד.
- אין לפתוח את הכיסוי בשום מקרה. אם הכיסוי ניזוק, אין להשתמש עוד במטען.

HE

- אל תטען סוללות שאינן נטענות.

אזהרה!

מניעת שרפה או התחשמלות:

- אל תשתמש במטלית לחה או בחומר ניקוי לניקוי הסוללה או מטען הסוללות.
- הוצא תמיד את הסוללה לפני ניקוי, בדיקה או תחזוקה של הכלי.

אזהרה!

ילדים מגיל 8 ואילך ואנשים בעלי מוגבלויות פיזיות, חושיות או נפשיות או אנשים חסרי ניסיון וידע יכולים להשתמש במכשיר זה אם הם תחת השגחה או קיבלו הדרכה בשימוש במכשיר באופן בטיחותי ומבינים את הסכנות הכרוכות בכך.

- אין להתיר לילדים לשחק עם המכשיר.
- אין להתיר לילדים לנקות את המכשיר או לתחזקו ללא השגחה.
- אם כבל החשמל פגום, על היצרן, הסוכן מטעמו או אנשים מוסמכים להחליפו כדי למנוע סכנה.
- אל תכסה את חריצי האוורור בחלק העליון של המטען. אל תניח את המטען על משטח רך, כגון שמיכה או כרית. הקפד שחריצי האוורור של המטען לא מכוסים.
- אל תכניס פריטים מתכתיים או חומרים כגון צמר פלדה, נייר כסף או חומרים זרים אחרים לפתח למטען.
- השתמש רק בסוללות ליתיום-יון נטענות 82V220G/ 82V430G/ 82V220/ 82V290/ 82V430/ 82V580/ 82VH860/ 82V860/ 82VH1000/ 082VH115/ 82V1150.

הוראות בטיחות חשובות

- שמור הוראות אלו - סכנה: להקטנת הסכנה לשרפה או התחשמלות, הישמע להוראות שלהלן.
- בדוק את המתח הזמין במדינה לפני שימוש במטען.
- אם צורת התקע אינה תואמת לשקע החשמל, השתמש במתאם תקע מהתצורה המתאימה לשקע החשמל.

השלכה

איסוף נפרד. אין להשליך מוצר זה יחד עם האשפה הביתית. אם יש להחליף את מוצר שברשותך או אם אינך זקוק לו עוד, אל תשליך אותו יחד עם האשפה הביתית. העבר את המוצר לאיסוף נפרד.

איסוף נפרד של מוצרים משומשים ואריזות מאפשר למחזר את החומרים ולהשתמש בהם שוב. שימוש מחודש בחומרים ממוחזרים מסייע למנוע זיהום של הסביבה ולהקטין את הדרישה לחומרי גלם.

Batteries

Li-ion

בסוף חיי השירות של הסוללות, השלך אותן באופן ידידותי לסביבה. הסוללה מכילה חומר מסוכן לבני אדם ולסביבה. יש להסירו ולהשליכו בנפרד במתקן המיועד לסוללות ליתיום-יון.

HE

סמל

חלק מהסמלים שלהלן עשויים להיות בשימוש עם מכשיר זה. למד אותם והבן את משמעותם. פירוש נאות של סמלים אלו יאפשר לך להשתמש בכלי באופן טוב יותר ובטיחותי יותר.

סמל	לסמלים
	קטגוריה II
	לשימוש בתוך הבית בלבד
	לפני הטעינה, קרא את ההוראות
F8A	נתיך

מילות האזהרה האלה ופירושן מסבירים את רמות הסכנה הקשורות למוצר זה.

סמל	אזהרה	פירוש
	סכנה	מציין מצב סכנה מידי שאם לא תימנע ממנו, יגרום למוות או פציעה קשה.
	אזהרה	מציין מצב סכנה אפשרי שאם לא תימנע ממנו, יגרום למוות או פציעה קשה.
	זהירות	מציין מצב סכנה אפשרי שאם לא תימנע ממנו, יגרום לפציעה בינונית או קלה.
	זהירות	)ללא סמל התרעת בטיחות(מציין מצב שבו עלול להיגרם נזק לרכוש.

הפעלה

נוהל טעינה

הערה: הסוללה לא מגיעה מלאה מהמפעל. מומלץ לטעון אותו באופן מלא לפני שימוש בו כדי להבטיח את הקיבולת הגבוהה ביותר האפשרית. סוללת ליתיום-יון זו לא מפתחת זיכרון טעינה וניתן לטעון אותה בכל עת.

1 טעינת סוללה אחת:

- חבר את המטען (1) לשקע חשמל.
- הכנס את הסוללה (2) למטען (1).

2 טעינת שתי סוללות:

- חבר את המטען (1) לשקע של זרם חליפין.
- הכנס שני מארזי סוללה (2) למטען (1).

בטעינת שני מארזי סוללה שתי הסוללות נטענות בנפרד. קודם המטען יטען אחת מהסוללות. לאחר שסוללה אחת נטענה במלואה, הוא יטען את הסוללה השנייה.

HE

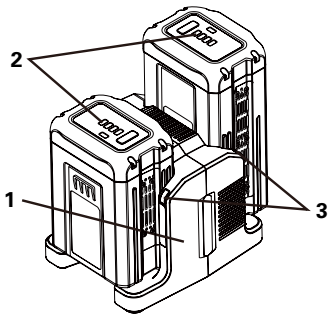

זהו מטען מאבחן. נוריות המטען (3) יידלקו בסדר מסוים כדי להציג את הסטטוס הנוכחי של הסוללה. להלן הסטטוסים:

סטטוס נורית	תיאור
מהבהבת בירוק	בטעינה
ירוק קבוע	טעונה במלואה
אדום קבוע	טמפרטורת יתר
מהבהבת באדום	תקלת טעינה

הערה על חיווי שגוי של סוללה פגומה:

כשהסוללה מוכנסת לתוך המטען, ונורית הסטטוס מהבהבת, הוצא את הסוללה מהמטען לדקה אחת והכנס אותה מחדש. אם נורית הסטטוס מציינת מצב רגיל, הסוללה תקינה. אם נורית הסטטוס עדיין מהבהבת, הוצא את הסוללה ונתק את המטען. המתן דקה וחבר את המטען בחזרה לחשמל והכנס את הסוללה לתוכו.

אם נורית הסטטוס מציינת מצב רגיל, הסוללה תקינה. אם נורית הסטטוס עדיין מהבהבת, הסוללה פגומה ויש להחליפה.

אזהרה!

אם הסוללה מוכנסת למטען כשהיא חמה או חמה מאוד, נורית הטעינה במטען תידלק באדום. אם הדבר מתרחש, הנח לסוללה להתקרר מחוץ למטען במשך 30 דקות בערך.

בדיקת המטען

אם הסוללה לא נטענת כהלכה:

- ודא שקיים זרם בשקע החשמל באמצעות כלי האחר. ודא שהשקע לא כבוי.
- ודא שמגעי המטען לא מקוצרים על ידי לכלוך או חומרים זרים.
- אם טמפרטורת האוויר בסביבה אינה טמפרטורת החדר הרגילה, העבר את המטען והסוללה למקום שבו בטמפרטורה בין 7°C ו-40°C. יש להרכיב מוצר זה.

HE

כבל חשמל ניתן לניתוק

כבלי החשמל של המטען ניתנים לניתוק. ניתן לנתקם מהמטען ולהחליף ביניהם. (עיין בפרטים להלן)

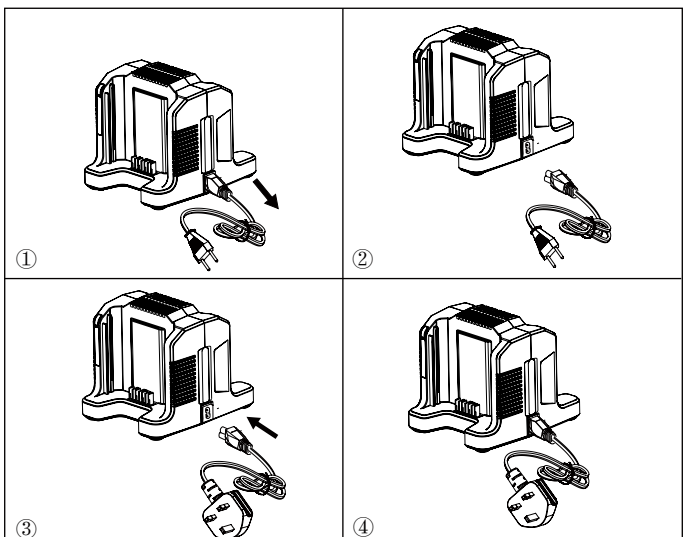

תחזוקה

אזהרה!

אל תניח אף פעם לנוזל בלמים, דלק, מוצרים מבוססי נפט, שמנים חודרניים וכן הלאה לגעת בחלקי הפלסטיק. הם מכילים כימיקלים שעלולים להזיק לפלסטיק, להחליש אותו או להרוס אותו.

אזהרה!

כדי למנוע פציעה קשה, הוצא תמיד את הסוללה מהכלי לפני ניקויו או תחזוקתו.

ניקוי

נגב את החלק החיצוני של המטען במטלית יבשה ורכה. אל תשטוף במים באמצעות צינור.

אחסון

הסר תמיד את הסוללה לפני אחסון המטען או בכל עת שהמטען מנותק.

HE

פתרון בעיות

הבעיה	סיבה אפשרית	הפתרון
המטען לא פועל. המטען מציג מצב תקלה (הנורית מהבהבת באדום).	הסוללה או המטען פגומים או שהחיבור בין הסוללה למטען גרוע.	נסה לנתק את הסוללה מהמטען ולחברה שוב.
		נסה לטעון סוללה אחרת.
		נתק את המטען והמתן עד שהנורית האדומה תיכבה ולאחר מכן חבר שוב את התקע לחשמל.
המטען לא פועל. המטען מציג מצב בדיקה (הנורית דולקת קבוע באדום).	ערכת הסוללה חמה או קרה מדי.	הנח לסוללה להגיע לטמפרטורה רגילה. הטעינה תתחיל והסוללה תחזור לטמפרטורה של 3°C-47°C (37°F-117°F).

נתונים טכניים

מאפיין	ערך
מטען	82C2
מַטעֵן	מטען 82 וולט
מבוא	230 וולט ~ 50/60 הרץ 2.5 אמפר
מוצא	82 וולט ⎓ 4 אמפר

הצהרת תאימות לאיחוד האירופי

יצרן: Changzhou Globe Co., Ltd.

כתובת: No.65 Xinggang Road Zhonglou Zone Changzhou, Jiangsu 213000 P.R.China

שם וכתובת האדם המוסמך לכתיבת הקובץ הטכני:

שם: Peter Söderström

כתובת: Propellergatan 1

Malmö 15 211

Sweden

אנו מצהירים בזאת שבאחריותנו, המכונה

בהוראה המקורית	
חתמ	82V charger
מותג	Cramer
מתח	82C2
מס׳ סידורי	עיין בתווית הדירוג שעל המוצר

HE

יוצרה בהתאם למסמכי התקנים או הרגולציה:

התקנים האירופאיים המתואמים	EN 60335-2-29, EN 60335-1, EN 62233, EN 55014-1, EN 55014-2, EN 61000-3-2, EN 61000-3-3

ותואם לדרישות הבסיסיות של ההנחיות האלה:

הנחייה בנוגע למכשירי מתח נמוך	EU/2014/35
הנחיית EMC	EU/2014/30

Ted Qu

Ted Qu Haichao
מנהל איכות
Changzhou, 22/07/2017

HE

Gaminio Apžvalga

Jūsų įrenginys sukurtas ir pagamintas taip, kad būtų ypač patikimas, paprastai naudojamas ir saugus. Jeigu tinkamai jį prižiūrėsite, jis daug metų veiks be gedimų.

Jūsų įkroviklis

1. Maitinimo laidas
2. Elektros kontaktai
3. Apsauginis blokavimo mygtukas
4. Aušinimo angos
5. Įkroviklio LED indikatorius

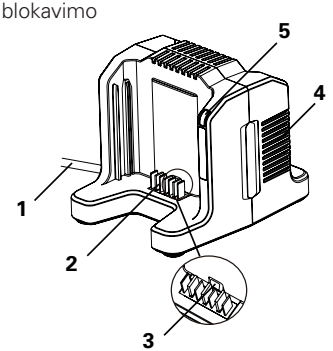

Įspėjimai Dėl Saugos

Prieš pradėdami naudoti šiuos prietaisus, atidžiai perskaitykite šiame vadove pateiktus įspėjimus dėl saugos ir instrukcijas. Pasidėkite šį operatoriaus vadovą, nes jo gali prireikti ateityje.

Šie prietaisai atitinka CE saugos standartų ir elektromagnetinio suderinamumo, mašinų ir žemos įtampos direktyvų reikalavimus.

ĮSPĖJIMAS!

Perskaitykite visas šias saugos nuorodas ir reikalavimus. Jei nepaisysite žemiau pateiktų saugos nuorodų ir reikalavimų, gali trenkti elektros smūgis, kilti gaisras ir galite sunkiai susižaloti arba sužaloti kitus asmenis.

Bendrieji Įspėjimai Dėl Įkroviklio Saugos

- Įkrovikliui tikrinti NENAUDOKITE zondo iš elektrai laidžių medžiagų.
- NELEISKITE skysčiui patekti į įkroviklio vidų.
- Įkroviklio NENAUDOKITE kitokiems nei šiame vadove nurodytiems tikslams.
- Prieš įkroviklio valymą ar, kai baterija iš įkroviklio yra išimta, jį būtina atjungti.

- NEBANDYKITE vienu metu prijungti dviejų įkroviklių.
- Jei išėjimo poliškumas neatitiktų įkrovimo poliškumo, įkroviklio NENAUDOKITE.
- Naudokite tik patalpų viduje.
- Jokiu būdu NEATIDARYKITE dangtelio. Dangtelį pažeidus, įkroviklio NEBEBUS galima naudoti.
- NEKRAUKITE baterijų, kurių pakartotinai įkrauti negalima.

ĮSPĖJIMAS!

Kad išvengti gaisro rizikos, elektros smūgio ar elektrošoko:

- **Baterijai ar baterijos įkrovikliui valyti nenaudokite drėgnų šluosčių ar valiklių.**
- **Prieš valymą, patikrą ar norint atlikti prietaiso priežiūros darbus, baterijos bloką visada reikia išimti.**

ĮSPĖJIMAS!

Šios įrangos neturi naudoti asmenys (įskaitant mažesnius nei 8 metų amžiaus vaikus), turintys fizinę, jutimo ar protinę negalią, arba neturintys reikalingos patirties ir žinių, nebent jie yra prižiūrimi asmens, atsakingo už jų saugumą ir suprantančio su prietaiso naudojimu susijusią riziką arba prieš tai jie buvo tinkamai apmokyti.

LT

- Çocukların araç ile oynamasına izin vermeyiniz.
- Temizlik veya bakım işlemleri gözetim altında olmayan çocuklar tarafından yapılamaz.
- Eğer bu cihazın güç kablosu hasar görmüşse, ortaya çıkabilecek her türlü riskin azaltılması amacıyla üretici veya bir temsilci veya özellikle kalifiye personel tarafından değiştirilmelidir.
- Şarj cihazının üst kısmında bulunan havalandırma ızgaralarını örtmeyiniz. Şarj cihazını örneğin bir battaniye veya bir yastık gibi yumuşak bir düzeye yerleştirmeyiniz. Şarj cihazının havalandırma ızgaralarını temiz tutunuz.
- Küçük metal nesnelerin veya çelik yünü, alüminyum levhaları veya diğer yabancı partiküller gibi maddelerin şarj cihazının boşluğuna girmesini engelleyiniz.
- Yalnızca 82V220G/ 82V430G/ 82V220/ 82V290/ 82V430/ 82V580/ 82VH860/ 82V860/ 82VH1000/ 82VH1150/ 82V1150 yeniden şarj edilebilir lityum iyon pilleri kullanın.

Önemli Güvenlik Talimatl

- BU TALİMATLARI SAKLAYINIZ - TEHLİKE: YANGIN VE ELEKTRİK ÇARPMASI RİSKİNİ AZALTMAK İÇİN, BU TALİMATLARIN DİKKATLİCE İZLENMESİ ÖNEMLİDİR
- Şarj cihazını kullanmadan önce, her Ülke'de mevcut olan voltajdan emin olunuz.
- Fişin şekli prize uymuyorsa fişi prize uygun hale getirmek için ek bir fiş adaptörü kullanın.

Šalinimas

Išmetama atskirai. Šio gaminio negalima išmesti su įprastomis buitinėmis atliekomis. Jeigu vieną dieną nuspręstumėte, kad įrankį reikia pakeisti nauju arba jeigu senasis jums tiesiog nebereikalingas, neišmeskite jo su buitinėmis atliekomis. Pristatykite jį į atliekų surinkimo punktą.

Atskirai surinkus naudotus gaminius ir pakuotes galima medžiagas perdirbti ir panaudoti iš naujo. Naudojant perdirbtas medžiagas yra mažinamas aplinkos užterštumas ir sumažėja žaliavų poreikis.

Batteries

Li-ion

Nebetinkamus naudoti akumuliatorius utilizuokite laikydamiesi aplinkosaugos nuostatų. Akumuliatoriuje yra medžiagos, kuri kelia pavojų jums ir aplinkai. Jį turi išimti ir atskirai utilizuoti įmonė, kuri surenka ličio jonų akumuliatorius.

Simboliai

Kai kurie iš toliau pateiktų ženklų gali būti naudojami ant šio įrankio. Išnagrinėkite ir supraskite jų reikšmę. Tinkamai supratę šiuos ženklus, galėsite geriau ir saugiau eksploatuoti įrankį.

SIMBOLIS	PASKIRTIS / PAAIŠKINIMAS
	Klasė II
	Naudoti tik patalpų viduje
	Prieš įkraudami, perskaitykite instrukcijas
F8A	Saugiklis

Toliau pateiktų signalų formuluotės ir reikšmės turi paaiškinti su šiuo gaminiu susijusios rizikos lygį.

SYMBOL	SIGNAL	MEANING
	PAVOJINGA	Nurodo gresiančią pavojingą situaciją, kurioje galima žūti arba rimtai susižaloti, jei jos nepaisoma.
	ĮSPĖJIMAS	Nurodo galimai pavojingą situaciją, kurioje galima žūti arba rimtai susižaloti, jei jos nepaisoma.

LT

SYMBOL	SIGNAL	MEANING
⚠	DĖMESIO	Nurodo galimai pavojingą situaciją, kurioje, jos nepaisant, galima patirti lengvų arba vidutinio rimtumo sužalojimų.
	DĖMESIO	(Be įspėjimo apie saugą ženklo) Nurodo situaciją, kurioje galima apgadinti turtą.

Eksploatavimas

Şarj Etme Prosedürü

NOT: Batarya şarjı tam dolu şekilde gönderilmemektedir. Maksimum çalışma süresine ulaşmasını garanti etmek için kullanmadan önce şarj etmeniz önerilir. Lityum iyon batarya bir hafıza geliştirmemektedir ve herhangi bir anda şarj edilebilir.

1 Vienos baterijos įkrovimas:
   - Şarj cihazını (1) bir AC prize bağlayınız.
   - Batarya grubunu (2) şarj cihazına (1) sokunuz.

2 Dviejų baterijų įkrovimas:
   - Prijunkite įkroviklį (1) prie kintamosios srovės elektros lizdo.
   - Įstatykite į įkroviklį (1) dvi sudėtines baterijas (2).

Įkraunant dvi sudėtines baterijas, abi jos įkraunamos atskirai. Pradžioje įkroviklis įkrauna pirmąją bateriją. Ir tik po to jis įkrauna antrąją bateriją.

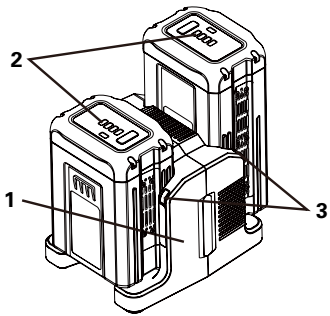

Bu diyagnostik bir şarj cihazıdır. Светодиодът на зарядното устройство (3) ще свети в конкретна последователност, за да укаже текущото състояние на батерията. Işıklara göre bataryanın şarj düzeyi:

LED BŪSENA	REIKŠMĖ
Mirksi žaliai	Įkraunama
Dega žaliai	Įkrauta
Dega raudonai	Per didelė temperatūra
Mirksi raudonai	Įkrovimo triktis

Işık yanlış bir arızayı göstermektedir:

Batarya şarj cihazına yerleştirildiğinde ve durum LED'i yanıp söndüğünde, bataryayı 1 dakika için şarj cihazından çıkartınız ve sonra

yeniden takınız. Eğer LED'in durumu "normal"i gösteriyorsa, batarya grubu çalışıyordur. Eğer LED yeniden yanıp sönüyorsa, batarya grubu çıkartınız ve şarj cihazını elektrikten çıkartınız. 1 dakika bekleyiniz, şarj cihazını yeniden bağlayınız ve batarya grubunu yeniden yerleştiriniz. Eğer LED'in durumu "normal"i gösteriyorsa, batarya grubu çalışıyordur. Eğer LED yine yanıp sönüyorsa, batarya grubu kusurludur ve değiştirilmelidir.

ĮSPĖJIMAS!

Eğer batarya sıcakken veya aşırı ısınmış durumdayken şarj cihazına takılırsa, şarj cihazı üzerinde LED'li ŞARJ gösterge ışığı KIRMIZI renkte yanabilir. Bu durumun gözlenmesi halinde, yaklaşık 30 dakika boyunca şarj cihazının dışında bataryanın soğumaya bırakınız.

Įkroviklio Patikra

Jei baterijos blokas teisingai nesikrauna:

- Patikrinkite išėjimo srovę su kitu įrankiu. Patikrinkite, ar lizdas neizoliuotas.
- Patikrinkite, ar įkroviklio kontaktų nepaveikė likučių ar kitų medžiagų sukeltas trumpasis jungimas.
- Jei aplinkos temperatūra nėra normali, perneškite įkroviklį ir baterijos bloką į aplinką, kurioje temperatūra yra nuo 7˚C iki 40˚C.

Atjungiamasis Maitinimo Laidas

Įkroviklio maitinimo laidai yra atjungiamojo tipo laidai. Juos galima atjungti nuo įkroviklio ir naudoti pakaitomis. (Žr. paveikslą toliau)

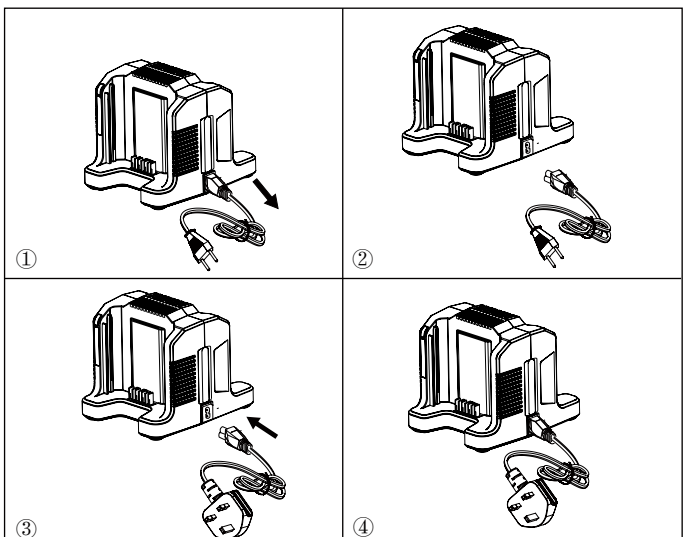

LT

Menčių Priežiūra

ĮSPĖJIMAS!

Būkite atsargūs, kad ant plastikinių dalių nepatektų stabdžių skysčio, dyzelino, benzino pagrindo produktų, tepalų ir pan. Jų sudėtyje yra cheminių medžiagų, kurios gali pažeisti, susilpninti arba sugadinti plastiką.

ĮSPĖJIMAS!

Kad rimtai nesusižalotumėte, valydami arba atlikdami bet kokius priežiūros darbus, visada iš įrankio ištraukite akumuliatoriaus bloką.

Valymas

Įkroviklio išorę valykite minkšta ir sausa šluoste. Neplaukite siurbliu ir nevalykite vandeniu.

Laikymas

Visada atjunkite akumuliatoriaus bloką, prieš padėdami įkroviklį į laikymo vietą arba bet kada, kai įkroviklis neprijungtas.

Trikčių ir Gedimų Šalinimas

GEDIMAS	GALIMA PRIEŽASTIS	SPRENDIMAS
Įkroviklis neveikia. Įkroviklis rodo defekto režimą (LED mirksi raudona spalva).	Akumuliatoriaus blokas arba įkroviklis turi defektą arba akumuliatoriaus blokas blogai sujungtas su įkrovikliu.	Pamėginkite atjungti ir vėl prijungti akumuliatoriaus bloką ir įkroviklį.
		Pamėginkite įkrauti kitą akumuliatoriaus bloką.
		Atjunkite įkroviklį ir palaukite, kol užges raudonas LED, tada vėl prijunkite kištuką prie maitinimo šaltinio.
Įkroviklis neveikia. Įkroviklis rodo vertinimo režimą (LED nuolat dega raudona spalva).	Akumuliatoriaus blokas per karštas arba per šaltas.	Palaukite, kol akumuliatoriaus blokas pasieks normalią temperatūrą. Įkrovimas bus pradėtas, kai akumuliatoriaus bloko temperatūra pasidarys 3–47 °C (37–117 °F).

LT

Techniniai Duomenys

YPATYBĖ	DUOMENYS
Modelis	82C2
įkroviklis	82 V įkroviklis
Įėjimas	230V ∿ 50/60Hz, 2.5A
Išėjimas	82V ⎓ 4A

EC Atitikties Deklaracija

Gamintojo pavadinimas: Changzhou Globe Co., Ltd.

Adresas: No.65 Xinggang Road Zhonglou Zone Changzhou, Jiangsu 213000 P.R.China

Asmens, įgalioto tvarkyti techninę bylą, vardas, pavardė ir adresas:

Vardas, pavardė: Peter Söderström

Adresas: Propellergatan 1

211 15 Malmö

Sweden

ŠIUO DOKUMENTU ATSAKINGAI PAREIŠKIAME, KAD ŠIS PRIETAISAS

Originalių instrukcijų vertimas

Įveskite	82 V įkroviklis
Prekės ženklas	Cramer
Modelis	82C2
Serijos numeris	Žr. produkto duomenų plokštelę

buvo pagamintas laikantis toliau nurodytų standartų ir teisės aktų:

Darnieji Europos standartai	EN 60335-2-29, EN 60335-1, EN 62233, EN 55014-1, EN 55014-2, EN 61000-3-2, EN 61000-3-3

Taip pat atitinka būtinus toliau nurodytų direktyvų reikalavimus:

Žemos įtampos direktyva	2014/35/EU
EMC direktyva	2014/30/EU

Ted Qu

Ted Qu Haichao
Kokybės direktorius
Changzhou, 22/07/2017

LT

Ierīces pārskats

Jūsu mašīna ir konstruēta un izgatavota atbilstoši uzticamības, vienkāršas darbības, kā arī lietotāja drošības augstajiem standartiem. Ja tai veic atbilstošus apkopes un uzturēšanas darbus, tā nodrošinās nevainojamu darbību vēl ilgus gadus.

Pārziniet savu lādētāju

1 Strāvas vads

2 Elektriskie kontakti

3 Drošības atbloķēšanas poga.

4 Dzesēšanas gaisa pieslēgvieta

5 Lādētāja LED gaisma

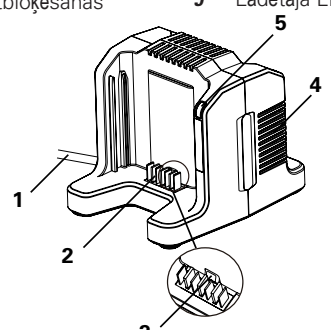

Drošības Pasākumi

Pirms šo ierīču ekspluatācijas rūpīgi izlasiet visus šajā rokasgrāmatā norādītos drošības brīdinājumus un instrukcijas. Saglabājiet šo operatora rokasgrāmatu turpmākai atsaucei.

Šīs ierīces atbilst CE drošības standartiem un direktīvām par elektromagnētisko saderību, mašīnām un zemspriegumu.

BRĪDINĀJUMS!

Uzmanīgi izlasiet visus drošības noteikumus. Šeit sniegto drošības noteikumu un norādījumu neievērošana var izraisīt aizdegšanos un būt par cēloni elektriskajam triecienam vai nopietnam savainojumam.

Vispārīgi drošības brīdinājumi attiecībā uz lādētāju

- NEMANIPULĒT lādētāju ar materiāliem, kam ir vadītspēja.
- NEPIEĻAUT, lai šķidrums nokļūtu lādētājā.
- NELIETOT lādētāju mērķiem, kas nav minēti šajā rokasgrāmatā.
- Pirms lādētāja tīrīšanas vai, ja tajā neatrodas bateriju pakete, atvienojiet to.
- NEMĒĢINIET pievienot divus lādētājus vienlaicīgi.
- Gadījumā, ja izejas polaritāte neatbilst uzlādes polaritātei,

NEIZMANTOJIET lādētāju.

- Izmantošanai tikai iekštelpās.
- Nekādā gadījumā NEATVERIET pārsegu. Ja pārsegs ir bojāts, lādētājuvairs NEDRĪKST izmantot.
- NEUZLĀDĒT baterijas, kas nav uzlādējamas.

BRĪDINĀJUMS!

Lai izvairītos no ugunsgrēka, elektrošoka vai elektroizlādes riskiem:

- **Netīrīt bateriju vai tās lādētāju ar mitru drānu vai mazgāšanas līdzekli.**
- **Pirms tīrīšanas vienmēr noņemiet bateriju paketi, pārbaudiet to vai arī veiciet aprīkojuma tehnisko apkopi.**

BRĪDINĀJUMS!

Šo aprīkojumu nedrīkst izmantot personas (tai skaitā bērni līdz 8 gadu vecumam) ar ierobežotām fiziskām, sensorālām vai garīgajām spējām, vai ar pieredzes un nepieciešamo zināšanu trūkumu, ja vien tos neuzrauga un par ierīces drošu i etošanu neinstruē persona, kas atbildīga par viņu drošību un apzinās ar to saistītos riskus.

- Neļaujiet bērniem rotaļāties ar šo aprīkojumu.
- Tīrīšanas vai apkopes darbus nedrīkst veikt bērni, kas atrodas bez uzraudzības.
- Ja šī aprīkojuma strāvas vads ir bojāts, tas jānomaina ražotājam vai viņa pārstāvim, vai personālam, kas īpaši apmācīts, lai samazinātu jebkāda riska iespēju.
- Neaizsedziet ventilācijas atveres lādētāja augšējā daļā. Nenovietojiet lādētāju uz mīkstas virsmas, piemēram, segas vai spilvena. Uzturiet tīras ventilācijas lādētāja atveres.
- Neļaujiet sīkiem metāla priekšmetiem vai materiāliem, piemēram, tērauda vilnai, alumīnija folijām vai citiem svešķermeņiem nokļūt lādētāja dobumā.
- Izmantojiet tikai 82V220G/ 82V430G/ 82V220/ 82V290/ 82V430/ 82V580/ 82VH860/ 82V860/ 82VH1000/ 82VH1150/ 82V1150 uzlādējamās Li-ion baterijas.

Svarīgi Drošības Norādījumi

- SAGLABĀJIET ŠĪS INSTRUKCIJAS BĪSTAMI! LAI SAMAZINĀTU UGUNSGRĒKU VAI ELEKTROŠOKU RISKU, IR SVARĪGI RŪPĪGI IEVĒROT ŠĪS INSTRUKCIJAS.
- Pirms izmantot lādētāju, pārliecinieties, vai norādītais spriegums katrā valstī ir pieejams.
- Ja kontaktdakšas forma neatbilst strāvas kontaktligzdai, izmantojiet atbilstošas konfigurācijas piestiprināmu kontaktdakšas adapteri strāvas kontaktligzdai.

Utilizācija

Dalīta vākšana. Šo preci nedrīkst izmest kopā ar parastajiem mājsaimniecības atkritumiem. Ja kādreiz atklājat, ka Jūsu instrumentiem nepieciešama nomaiņa vai tiem nav turpmāka pielietojuma, neizmetiet to kopā ar mājsaimniecības atkritumiem. Nododiet šo preci šķirošanai.

Iepakojumu un lietotu preču dalīta vākšana ļauj nodot materiālus otrreizējai pārstrādei. Atkārtota pārstrādātu materiālu izmantošana palīdz novērst dabas piesārņojumu un samazina izejvielu pieprasījumu.

Batteries

Li-ion

Bateriju mūža beigās, izmetiet tās, rūpējoties par mūsu vidi. Baterija satur materiālu, kas ir kaitīgs gan jums, gan apkārtējai videi. Tā jānoņem atsevišķi un jānodod vietā, kur tiek pieņemtas litija jonu baterijas.

Simboli

Daži no šiem simboliem var tikt izmantoti uz ierīces. Lūdzu, uzmanīgi izpētiet tos un iepazīstieties ar to nozīmi. Pareiza šo simbolu izpratne ļaus Jums rīkoties ar ierīci labāk un drošāk.

SIMBOLI	APZĪMĒJUMS PASKAIDROJUMS
	Klase II
	Izmantošanai tikai iekštelpās.
	Pirms uzlādēšanas izlasiet instrukciju
F8A	Drošinātājs

Šie brīdinājuma simboli un nozīmes paredz paskaidrot riska līmeņus, kas rodas lietojot šo ierīci.

SIMBOLS	SIGNĀLS	NOZĪME
	BRIESMAS	Nozīmē nenovēršamas briesmas, kas var izraisīt nāvi vai smagus ievainojumus, ja no tām neizvairīsies.
	BRĪDINĀ-JUMS	Nozīmē potenciālas briesmas, kas var izraisīt nāvi vai smagus ievainojumus, ja no tām neizvairīsies.

SIMBOLS	SIGNĀLS	NOZĪME
⚠	UZMANĪ-BU	Nozīmē potenciālas briesmas, kas var izraisīt vieglus vai vidēji smagus ievainojumus, ja no tām neizvairīsies.
	UZMANĪ-BU	(Bez drošības brīdinājuma simbola) Nozīmē situāciju, kas var izraisīt īpašuma bojājumus.

Lietošana

Uzlādes Procedūra

PIEZĪME: baterija netiek piegādāta pilnībā uzlādēta. Lai panāktu maksimālo ekspluatācijas laiku, pirms lietošanas ieteicams to uzlādēt. Litija jonu baterija neatīsta atmiņu, un to var uzlādēt jebkurā laikā.

1 Viena akumulatora lādēšana:
   - Pievienojiet lādētāju (1) maiņstrāvas kontaktligzdai.
   - Ievietojiet bateriju paketi (2) lādētājā (1).
2 Divu akumulatoru lādēšana:
   - Pievienojiet lādētāju (1) maiņstrāvas kontaktligzdai.
   - Ievietojiet lādētājā (1) divus akumulatora blokus (2).

Uzlādējot divus akumulatora blokus, abi akumulatori tiek uzlādēti atsevišķi. Vispirms lādētājs uzlādē vienu akumulatoru. Tiklīdz viens akumulators ir pilnībā uzlādēts, sākas otra akumulatora uzlāde.

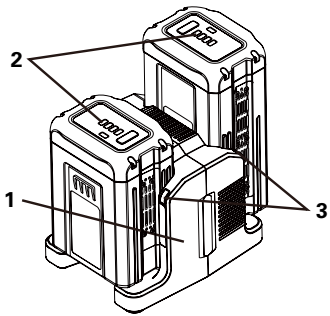

Tas ir diagnostikas lādētājs. Lādētāja diodes gaisma (3) mirgos īpašā secībā, lai norādītu esošo baterijas jaudu. Bateriju uzlādējiet atkarībā no indikatoriem:

DIODES STĀVOKLIS	APRAKSTS
Mirgo zaļā krāsā	Notiek uzlāde
Tumši zaļš	Pilnībā uzlādēts
Tumši sarkans	Pārkarsis
Mirgo sarkanā krāsā	Uzlādes kļūme

Indikators norāda uz falšu kļūmi:

Kad baterija ir ievietota lādētājā un LED indikators mirgo, izņemiet bateriju no lādētāja uz 1 minūti un ievietojiet to atpakaļ. Ja LED indikators rāda "normāls", tas nozīmē, ka bateriju pakete darbojas. Ja

LED indikators no jauna mirgo, izņemiet bateriju paketi un atvienojiet lādētāju. Uzgaidiet 1 minūti, pievienojiet no jauna lādētāju un ievietojiet bateriju paketi. Ja LED indikators norāda "normāls", tas nozīmē, ka bateriju pakete darbojas. Ja LED indikators joprojām mirgo, tas nozīmē, ka bateriju pakete ir bojāta un tā ir jānomaina.

BRĪDINĀJUMS!

Ja baterija tiek ievietota lādētājā, tai esot siltai vai sakarsētai, UZLĀDES LED indikators uz lādētāja tiek izgaismots SARKANS krāsā. Gadījumā, ja rodas šāda situācija, ļaujiet baterijai atdzist ārpus lādētāja apmēram 30 minūtes.

Lādētāja Pārbaude

Ja bateriju pakete netiek pareizi uzlādēta:

- Pārbaudiet izejas strāvu ar cita aprīkojuma palīdzību. Pārliecinieties, vai kontaktligzda nav izolēta.
- Pārbaudiet, vai lādētāja kontakti neveido īssavienojumu, ko izraisa gruži vai citi materiāli.
- Ja apkārtējā gaisa temperatūra nav normāla, pārvietot lādētāju un bateriju paketi apkārtējā vidē ar temperatūru no 7˚C līdz 40˚C.

Atvienojams Strāvas Padeves Vads

Lādētāja strāvas padeves vadi ir atvienojami. Tos var atvienot no lādētāja un lietot pamīšus. (Skatīt zemāk esošo attēlu)

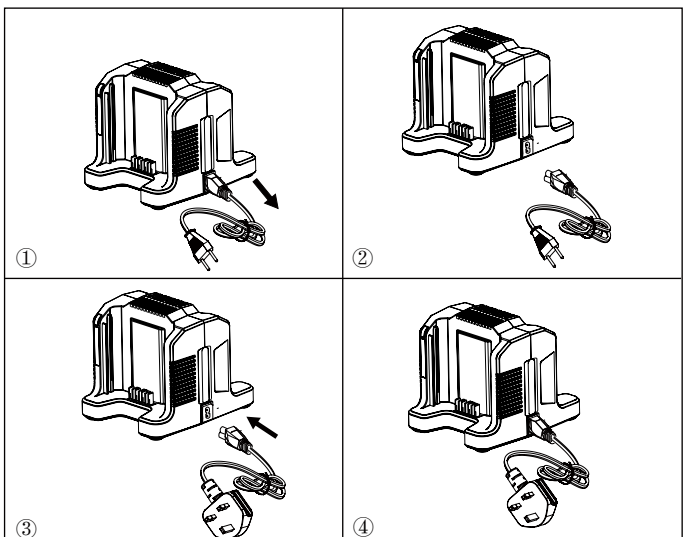

Menčių Priežiūra

BRĪDINĀJUMS!

Nekādā gadījumā neļaujiet bremžu šķidrumam, gazolīna un benzīna produktiem, pret rūsas un korozijas aizsardzības līdzekļiem, u.c. nonākt saskarē ar plastmasas detaļām. Tie satur ķimikālijas, kas var bojāt, pasliktināt kvalitāti vai iznīcināt plastmasu.

BRĪDINĀJUMS!

Lai novērstu smagus ievainojumus, tīrīšanas vai apkopes laikā vienmēr izņemiet bateriju paketi no instrumenta.

Tīrīšana

Notīriet lādētāja ārpusi ar mīkstu, sausu drāniņu. Neskalot ar sūkni un netīrīt ar ūdeni.

Uzglabāšana

Vienmēr atvienojiet akumulatoru pirms lādētāja novietošanas glabāšanā, vai, kad lādētājs nav pievienots elektrotīklam.

Problēmu novēršana

PROBLĒMA	IESPĒJAMAIS CĒLONIS	RISINĀJUMS
Lādētājs nedarbojas. Lādētājs norāda, ka ir radies defekts (LED mirgo sarkanā krāsā).	Akumulators vai lādētājs ir bojāts, vai savienojums starp akumulatoru un lādētāju ir traucēts.	Atvienojiet un no jauna savienojiet akumulatoru ar lādētāju.
		Pārbaudiet, vai ir iespējams uzlādēt citu akumulatoru.
		Atvienojiet lādētāju un nogaidiet līdz sarkanais LED indikators nodziest, un tad atkal pievienojiet spraudni elektrotīklam.
Lādētājs nedarbojas. Lādētājs norāda pārbaudes režīmu (LED indikators nepārtraukti deg sarkanā krāsā)	Akumulators ir pārāk uzkarsis vai pārāk auksts.	Ļaujiet akumulatoram sasniegt normālu temperatūru. Uzlāde sāksies, kad akumulators sasniegs temperatūru robežās starp 3 °C – 47 °C.

Tehniskie Dati

ĪPAŠĪBAS	VĒRTĪBA
Modelis	82C2
Lādētājs	82 V lādētājs
Ieeja	230V ∿ 50/60Hz, 2.5A
Izeja	82V ⎓ 4A

Mašinu Ek Atbilstibas Deklaracija

Ražotāja nosaukums: Changzhou Globe Co., Ltd.

Adrese: No.65 Xinggang Road Zhonglou Zone Changzhou, Jiangsu 213000 P.R.China

Personas, kas pilnvarota sastādīt tehnisko dokumentāciju, vārds, uzvārds un adrese:

Vārds: Peter Söderström

Adrese: Propellergatan 1

211 15 Malmö

Sweden

AR ŠO UZ SAVU ATBILDĪBU PAZIŅOJAM, KA IERĪCE

Tulkojums no oriģinālās dokumentācijas	
Veids	82 V lādētājs
Zīmols	Cramer
Modelis	82C2
Sērijas numurs	Skatiet produkta datu plāksnīti

ražota atbilstoši standartiem un reglamentējošiem dokumentiem:

Eiropas harmonizētie standarti	EN 60335-2-29, EN 60335-1, EN 62233, EN 55014-1, EN 55014-2, EN 61000-3-2, EN 61000-3-3

Un atbilst turpmāk minēto direktīvu svarīgākajiem noteikumiem:

Zemsprieguma direktīva	2014/35/EU
EMS direktīva	2014/30/EU

Ted Qu

Ted Qu Haichao
Kvalitātes direktors
Changzhou, 22/07/2017

Toote ülevaade

Teie seade on loodud ja toodetud kõrgete standardite järgi, mis tagavad vastupidavuse, kasutusmugavuse ja ohutuse. Õige hooldamine võimaldab kasutada seadet probleemideta mitmeid aastaid.

Tunne oma laadijat

1. Toitejuhe
2. Elektrikontaktid
3. Ohutusnupp
4. Jahutusõhu ava
5. Laadija LED tuli

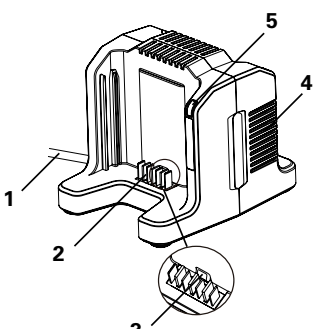

Ohutusabinõud

Enne seadmete kasutamist lugege hoolikalt läbi kõik kasutusjuhendis sisalduvad hoiatused ja juhised. Säilitage kasutusjuhend edaspidiseks kasutamiseks.

Need seadmed vastavad CE ohutusstandarditele ja elektromagnetilise ühilduvuse ja madalpingeseadmete direktiividele.

HOIATUS !

Kõik ohutusnõuded ja juhised tuleb läbi lugeda. Ohutusnõuete ja juhiste eiramise tagajärjeks võib olla elektrilöök, tulekahju ja/või rasked vigastused.

Laadija Üldised Ohutusjuhised

- ÄRGE sondeerige laadijat elektritjuhtivate materjalidega.
- Laadijasse EI tohi pääseda vedelikku.
- Laadijat EI tohi kasutada juhendis mittekirjeldatudeesmärkidel.
- Enne laadija puhastamist või siis, kuiselles ei ole akut, eemaldage laadijavooluvõrgust.
- ÄRGE ühendage samaaegselt kahtlaadijat.
- Kui väljundi polaarsus ei vastalaadimisele, ÄRGE kasutage laadijat.
- Kasutada ainult siseruumides.

- Korpust ei TOHI mitte mingil juhulavada. Laadijat EI TOHI kasutada, kuikorpus on kahjustatud.
- Laadijaga EI TOHI laadida mittelaetavaidakusid.

HOIATUS !

Tuleohu ja elektrilöögiohu vältimiseks:

- **Ärge asetage niiskeid lappe egapuhastusvahendeid akule egaakulaadijale.**
- **Enne seadme puhastamist, ülevaatustvõi hooldust eemaldage kõigepealtaku.**

HOIATUS !

Tööriista ei tohi kasutada vähestefüüsiliste, sensoorsete või vaimsetevõimetega isikud, lapsed nooremad kui8 aastat või järelevalveta isikud, kui neileei ole tööriista kasutamise osas andnudväljaõpet mõni teine isik, kes vastutabnende ohutuse eest ning teab kõikikaudseid ohte.

- Ärge laske lastel tööriistaga mängida.
- Järelevalveta lapsed ei tohi tööriistapuhastada ega hooldada.
- Kui tööriista toitejuhe on kahjustatud, siistuleb see välja vahetada tootja, viimaseedasimüüja või isikute juures, kes onsaanud eriväljaõppe kõikvõimalikeseotud riskide vähendamiseks.
- Aku ülaosas asuvaid ventilatsiooniavasidei tohi kinni katta. Ärge asetage laadijatpehmele pinnale, näiteks tekile võipadjale. Hoidke aku ventilatsiooniavadpuhtana.
- Väl t ige väikeste metal lesemetevõi -materjalide, näiteks terasvilla,alumiiniumlehtede või muude osakestesattumist laadija avadesse.
- Kasutage ainult liitiumioonakusid 82V220G/ 82V430G/ 82V220/ 82V290/ 82V430/ 82V580/ 82VH860/ 82V860/ 82VH1000/ 82VH1150/ 82V1150

Tähtsad Ohutusjuhised

- HOIDKE JUHISED ALLES OHT:TULEKAHJU JA ELEKTRILÖÖGIOHUVÄLTIMISEKS ON JUHISTEJÄRGIMINE VÄGA OLULINE.
- Enne laadija kasutamist kontrollige,milline on kasutusjärgse riigi tavalinevoolupinge.
- Kui pistik vooluvõrgu pistikupessa ei sobi,kasutage täiendavat üleminekuadapterit,millel on pistikupesale sobivklemmivariant.

Jäätmekäitlus

Jäätmete eraldi kogumine. Seda seadet ei tohi käidelda koos tavaliste olmejäätmetega. Kui leiate, et teie seade vajab asendamist või te seda enam ei kasuta, siis ärge pange seda olmejäätmete hulka. Andke seade üle selleks ettenähtud kogumispunkti

Kasutusest kõrvaldatud toodete ja pakendi sorteerimine võimaldab materjale ümber töödelda ja taaskasutada. Ümbertöödeldud materjalide taaskasutus aitab vältida keskkonnareostust ja vähendab uue tooraine vajadust.

Batteries
Li-ion

Kui toiteelementide kasutusiga lõpeb, tuleb need utiliseerida, et keskkonda säästa. Toiteelement sisaldab materjale, mis on teile ja keskkonnale ohtlikud. See tuleb kasutusest kõrvaldada ja utiliseerida ettevõtte poolt, kes tohib käidelda liitiumioonakusid.

HOIATUS !

Kui aku on pragunenud või katki,ükskõik, kas lekib või mitte, siis ei tohiseda enam laadida ega kasutada. Viigesee ümbertöötlemisse ning asendageuue akuga. ÄRGE PROOVIGE SEDAPARANDADA!

Sümbol

Tööriistal võivad olla mõned järgnevatest sümbolitest. Palun vaadake need üle ja võtke teatavaks. Õige arusaamine nendest sümbolitest aitab teil seadet paremini ja ohutumalt kasutada.

SÜMBOL	TÄHENDUS/SELGITUS
	Klass II
	Ainult siseruumides kasutamiseks
	Enne laadimist lugeda juhiseid
F8A	Kaitse

Järgnevad märksõnad ja selgitused on mõeldud selle toote kasutamisega seotud riskitasemete kirjeldamiseks.

SÜMBOL	MÄRKSÕNA	SELGITUS
	OHT.	Osutab ähvardavale ohuolukorrale, mille mittevältimine lõpeb surma või tõsise vigastusega.
	HOIATUS.	Osutab võimalikule ohuolukorrale, mille mittevältimine võib lõppeda surma või tõsise kehavigastusega.
	ETTEVAATUST!	Osutab võimalikule ohuolukorrale, mille mittevältimine võib lõppeda väiksemate või mõõdukate kehavigastustega.

SÜMBOL	MÄRKSÕNA	SELGITUS
	ETTEVAATUST!	Märksõna ilma ohutussümbolita – osutab olukorrale, mis võib põhjustada varakahju.

Kasutamine

Laadimine

MÄRKUS. Aku ei ole tarnimisehetkel täielikult laetud. Pikema tööeasaavutamiseks on soovitatav akuenne esimest kasutamist täis laadida.Liitiumioonakul ei ole mälu ja seda võibükskõik mis hetkel laadida.

1. Ühe aku laadimiseks :
   - Ühendage laadija (1) pistikusse.
   - Paigutage aku (2) laadijasse (1).
2. Kahe aku laadimiseks :
   - Ühendage laadija (1) vooluvõrku.
   - Paigaldage kaks akut (2) laadijasse (1).

Kahe akuploki laadimisel laetakse neid kahte akut eraldi. Laadija laeb esmalt ühte akut. Esimese aku täislaadimise järel hakkab seade laadima teist akut.

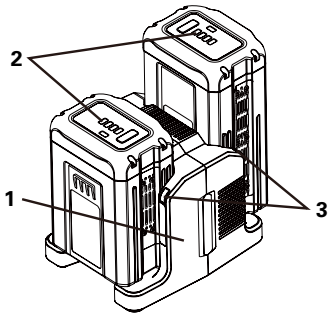

Tegemist on diagnoosiva laadijaga. Laadija leed-lambid (3) süttivad ja annavad teada, millises seisus on aku, Aku täituvus vastavalt tuledele:

LED MÄRGUTULEOLEK	KIRJELDUS
Vilkuv roheline	Laadimine
Püsiv roheline	Täislaetud
Püsiv punane	Ületemperatuur
Vilkuv punane	Laadimistõrge

Kui tuli annab valehäiret:

Kui aku pannakse laadijasse ja leed hakkab vilkuma, siis eemaldage aku laadijast üheks minutiks ja proovige uuesti. Kui leed näitab “normaalne”, siis aku on töökorras. Kui leed hakkab uuesti vilkuma, siis eemaldage aku ja võtke laadija vooluvõrgust välja. Oodake üks minut, ühendage laadija vooluvõrguga j pange aku tagasi. Kui leed näitab “normaalne”, siis aku on töökorras. Kui leed hakkab uuesti vilkuma, siis aku on defektne

ja tuleb välja lülitada.

HOIATUS !

Kui laadijasse asetatud aku on soe või ülekuumenenud, siis võib laadimisindikaatori leed süttida PUNANE valgusega. Sellisel juhul tuleb lasta akul väljaspool laadijat 30 minutit jahtuda.

Laadija Kontroll

Kui aku ei laadi korralikult:

- Kontrollige väljundvoolu mõne muu tööriistaga. Veenduge, et pistik ei oleks isoleeritud.
- Kontrollige, et laadija kontaktid ei oleks lühistatud jääkide või muude materjalide poolt.
- Kui keskkonna temperatuur ei ole tavapärane, siis pange aku ja laadija kohta, mille temperatuur jääb vahemikku 7°C kuni 40°C.

Lahtiühendatav Toitejuhe

Laadija toitejuhtmed on lahti ühendatavad. Toitejuhtme saab laadija küljest eemaldada, et kasutada teistsuguse pistikuga juhet. (Vaadake allpool olevat joonist)

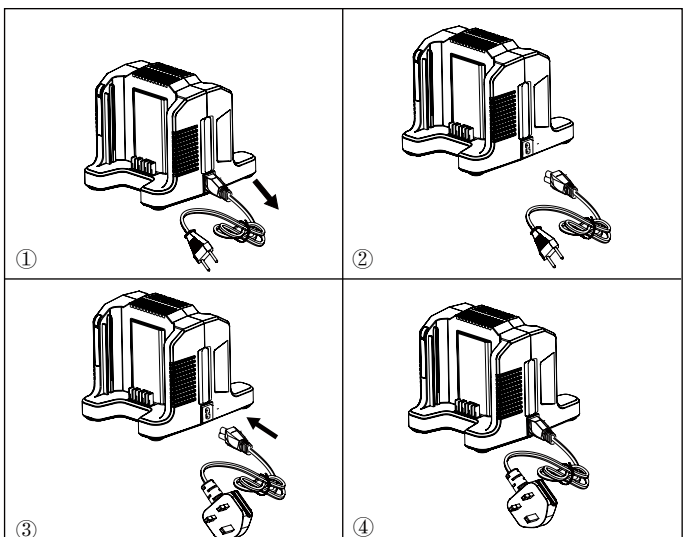

Hooldamine

HOIATUS !

Ärge laske seadme plastosadel mitte mingil hetkel sattuda kontakti auto pidurivedeliku, bensiini, immutusõlide ega mingite naftasaadustega. Need sisaldavad kemikaale, mis võivad plaste rikkuda, nõrgendada või neile hävitavalt mõjuda.

HOIATUS !

Raskete kehavigastuste vältimiseks võtke akupakett tööriista puhastamise ja hooldamise ajaks alati välja.

Puhastamine

Laadijat võib väljastpoolt puhastada pehme ja kuiva lapiga. Ärge loputage pumbast ega puhastage veega.

Hoiustamine

Eemaldage akupakett enne laadija hoiustamist ja alati siis, kui laadija toitejuhe on pistikupesast välja võetud.

Rikkeotsing

ILMING	VÕIMALIK PÕHJUS	LAHENDUS
Laadija ei tööta Laadija näitab riket (vilgub punane LEDmärgutuli)	Akupakett või laadija on rikkis või on akupaketi ja laadija vahel puudulik ühendus.	Katsetage akupaketti ja laadijat akupaketi eemaldamise ja taasühendamisega.
		Proovige kasutada teisi akupakette.
		Võtke laadija pistik pistikupesast välja ja oodake, kuni punane LEDmärgutuli kustub, seejärel ühendage toide uuesti.
Laadija ei tööta. Laadija näitab kontrollrežiimi (punane LEDmärgutuli on püsivalt süttinud).	Akupakett on liiga kuum või külm	Laske akupaketil saavutada tavatemperatuur. Akut hakatakse laadima, kui akupaketi temperatuur saavutab temperatuuri vahemikus 3 °C kuni 47 °C (37 °F- 117 °F).

Tehnilised andmed

OMADUS	VÄÄRTUS
Mudel	82C2
Laadija	82V laadija
Sisend	230V ∿ 50/60Hz, 2.5A
Väljund	82V ⎓ 4A

Masina EC Vastavusdeklaratsioon

Tootja: Changzhou Globe Co., Ltd.

Aadress: No.65 Xinggang Road Zhonglou Zone Changzhou, Jiangsu 213000 P.R.China

Tehnilise faili koostamiseks volitatud isik ja tema aadress:

Nimi: Peter Söderström

Aadress: Propellergatan 1

211 15 Malmö

Sweden

KINNITAME OMA VASTUTUSEL, ET MASIN

Originaaljuhendi tõlge

Tüüp	82V laadija
Mark	Cramer
Mudel	82C2
Seerianumber	vaadake toote tehasesilti

on toodetud vastavuses järgmiste standardite direktiivide nõuetele:

Euroopa harmoneeritud standardid	EN 60335-2-29, EN 60335-1, EN 62233, EN 55014-1, EN 55014-2, EN 61000-3-2, EN 61000-3-3

Vastab järgmiste direktiivide olulistele nõuetele:

Madalpinge direktiiv	2014/35/EU
Elektromagnetilise ühilduvuse direktiiv	2014/30/EU

Ted Qu

Ted Qu Haichao
Kvaliteedidirektor
Changzhou, 22/07/2017

DISTRIBUTOR INFO

cramer.eu